HF90118R_Pシールガスケット
83×130
青い破線は枠内です。実際には印刷されません。

HF90118R　　2012.3

TOTO

施工説明書

P シールガスケット（樹脂フランジ用）

商品の機能が十分に発揮されるように、この施工説明書の内容に沿って正しく取り付けてください。

水洗便器の排水口とフランジとの密着性がよく、施工性も容易で水漏れ防止に役立ちます。

ご使用上の注意
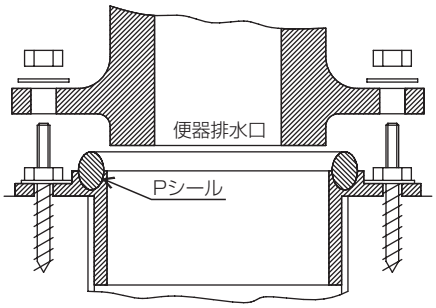
1. このPシールガスケットは樹脂フランジ用で、ほかのフランジには使用できません。
2. Pシールガスケットは必ずフランジ側にセットし、便器を上から押しつけてください。
   壁排水にPシールガスケットを使用する際は、接合部を上側にしてください。
   なお、便器排水口周辺のごみおよび水滴などは、よくふき取ってから作業をしてください。
3. 気温が下がるとPシールガスケットが固くなることがあります。このときは**Pシールガスケットをビニール袋のまま、20℃～30℃のぬるま湯に入れて**柔らかくしてご使用ください。