TOTO

【修理を依頼する前に「こんなときは」（P.22）をご確認ください】

修理・取扱いのご相談は
まずお求めの取付店・販売店へ

取付店	〒 印
販売店	電話　　－

転居や贈答品などでお求めの取付店・販売店へご依頼できない場合は下記TOTO窓口へ

お客様専用窓口

商品のお問い合わせは
TOTO（株）お客様相談室へ
TEL 0120-03-1010
FAX 0120-09-1010
受付時間：平日　9:00-18:00
土･日･祝日　10:00-18:00
（夏期休暇･年末年始を除く）

修理のご用命は
TOTOメンテナンス（株）
修理受付センターへ
TEL 0120-1010-05
FAX 0120-1010-02
受　付：年中無休
受付時間：関東･甲信越地区　8:00-20:00
上記以外の地区　9:00-20:00
訪問修理：年中無休（一部地域を除く）
営業時間：9:00-18:00

補修用部品のご購入は
TOTOメンテナンス（株）
TOTOパーツセンターへ
TEL 0120-8282-55
FAX 0120-8272-99
受付時間：平日　9:00-18:00
土･日･祝日　10:00-18:00
（夏期休暇･年末年始を除く）

インターネットホームページ　http://www.toto.co.jp/

W06141R(S)　2007.2

TOTO

取扱説明書 保証書付

工事店様へのお願い
貴店名ならびに据付け引渡日を保証書にご記入のうえ、お客様にお渡しください。
また、定期的に交換が必要な部品があることをお客様に必ずお伝えください。

フェアリーシリーズ
洗面化粧台

定期点検・修理情報掲載

■このたびは、TOTO製品をお求めいただきまして、まことにありがとうございました。
この説明書をよくお読みのうえ、正しくお使いください。
■この説明書は保証書付きですので、大切に保存しておいてください。
■水栓金具に関する内容は、専用の説明書にのせていますので、この説明書と合わせてよくお読みください。

はじめに
- 安全上の注意（安全のため必ずお読みください）……2～7
- 使用上の注意……8～9
- 各部のなまえ……10～11
- ご使用前に（必ずご確認ください）……12
- ホルムアルデヒドについて……12

つかいかた
- つかいかた……13

お手入れ
- お手入れのしかた
  - 日頃のお手入れ……14
  - ヘアキャッチャーの清掃……15
  - 排水トラップの外しかた……15
  - 定期的な点検のおすすめ……16
  - 扉の調整方法……17
  - ニースペース板の着脱方法……18
  - 引き出し前板の調整方法……19
  - 扉キットの取り外しかた……20

こんなときは
- 凍結予防のしかた……21
- こんなときは
  - キャビネット内に水が漏れている場合……22
  - 修理を依頼される前に……22
  - 故障かな？と思ったら……22
- アフターサービス……23
- 仕様一覧表……24
- 保証書……27

安全上の注意

安全のため必ずお守りください

ご使用の前に、この「安全上の注意」をよくお読みのうえ、正しくお使いください。

- この説明書では、製品を安全に正しくお使いいただき、あなたや他の人々への危害や、財産への損害を未然に防止するために、つぎのような表示をしています。
- お読みになった後は、お使いになる方がいつでも見られる場所に、必ず保存してください。
- 組み込まれる機器・器具などについては、それぞれの取扱説明書および本体に表示されている事項をお守りください。

表　示	意　味
⚠警告	この表示を無視して誤った取り扱いをすると、 ●人が死亡または重傷を負う可能性が想定される内容 を示しています。
⚠注意	この表示を無視して誤った取り扱いをすると、 ● 人が傷害を負う可能性が想定される内容 ● 物的損害の発生が想定される内容 を示しています。

絵表示の例	絵表示の意味
⃠	この記号は、してはいけない「禁止」内容です。
❗	この記号は、必ず実行していただく「強制」内容です。

漏水の早期発見	落下の未然防止
定期的に、配管の回り（キャビネット内・点検口内）を見て水漏れがないか確認してください。部品の劣化・摩耗などによる漏水が発見できず、家財などをぬらすおそれがあります。	定期的に、取っ手や丁番のねじを見てゆるみがないか確認してください。各部のねじがゆるんだまま使用されますと、扉や取っ手の脱落につながるおそれがあります。

⚠ 注 意

熱湯を使用中の洗面ボウル下面に触らない

洗面器のボウル下面が熱くなっていますのでやけどのおそれがあります。

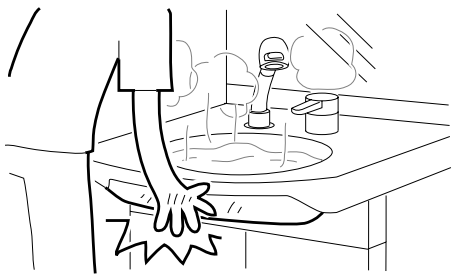

水受トレイのラベルははがさない

つま先などがあたるとケガの原因となります。

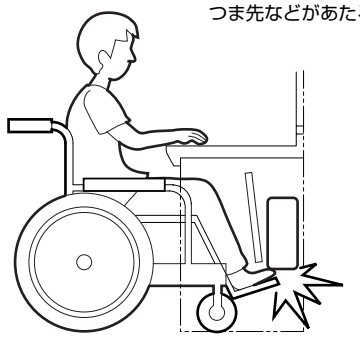

配管カバーや側板に物をぶつけない

配管カバーや側板が破損し、漏水やケガの原因となります。

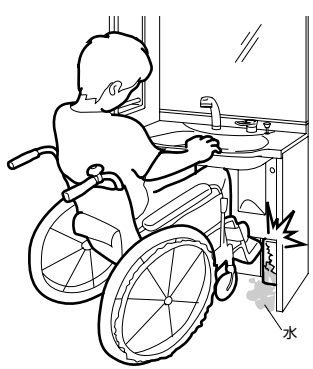

⚠ 注 意

棚ダボは正しく押し込み、棚には大量の書物など重い物は乗せない

棚がはずれてケガの原因となります。

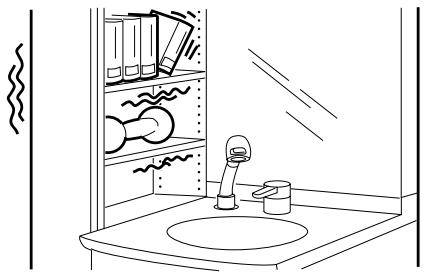

カウンターや引き出し、扉、取っ手にぶらさがったり乗ったりしない

引き出しや扉や取っ手が外れて、ケガの原因となります。

キャビネット内の排水金具（トラップ含む）に収納物などで無理な力を加えない

漏水の原因となります。

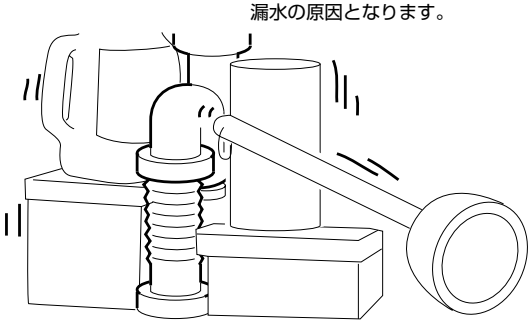

⚠ 注 意

ニースペース板や配管カバーを外した状態で使用しない

配管からの漏水およびケガの原因となります。

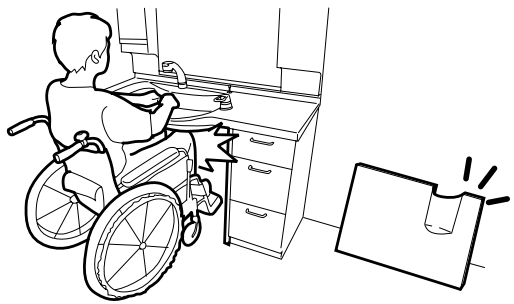

排水ユニットを分解しない

漏水や故障の原因となります。

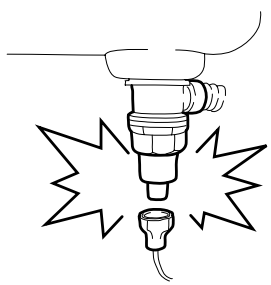

高齢の方や小さなお子さまが使用するときは、付き添う

転落、転倒、ケガの原因となります。

⚠ 注 意

レバーハンドルの温度位置を確かめた後、湯・水を流す

やけどの原因となります。

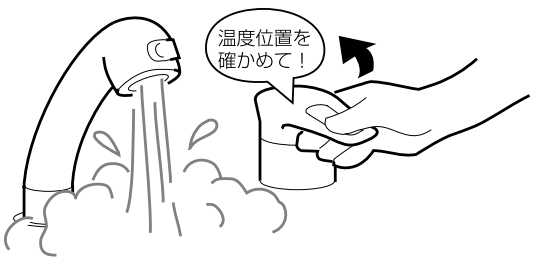

レバーハンドルはゆっくり操作する

急に回すと温度が急上昇することがあり、やけどの原因となります。

湯を使用する時は、しばらく湯・水を流して湯温を確かめてから使用する

やけどの原因となります。

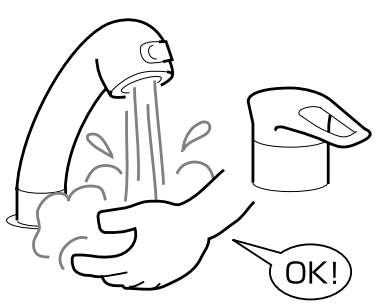

⚠ 注 意

カウンター・洗面ボウルに、硬い物を落とさない

カウンター・洗面ボウルが破損してケガをしたり、漏水のため家財を汚す原因となります。

凍結が予想される際は、配管の水抜き操作と水栓の水抜き操作を行う（寒冷地型）

凍結破損で漏水するおそれがあります。水抜き操作方法は、P21「凍結予防のしかた」を参照してください。

使用上の注意

洗面ボウル・カウンター・キャビネット

ストーブなどを近づけない

変色・変形するおそれがあります。

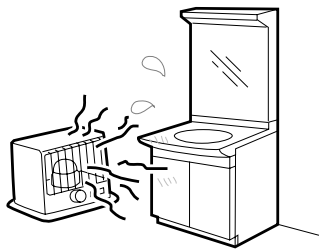

直射日光にさらされる場合は必ずカーテンなどでさえぎる

変色するおそれがあります。

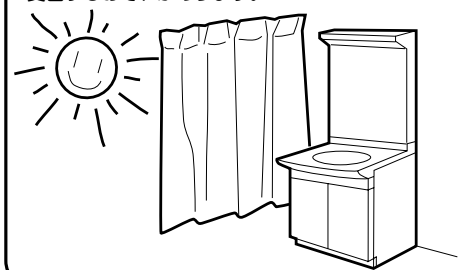

ヘアドライヤーの熱風を直接あてない

変色・変形するおそれがあります。

洗面ボウルに、急に熱湯を注がない

洗面ボウルの破損の原因となります。
水を少しためてから注いでください。

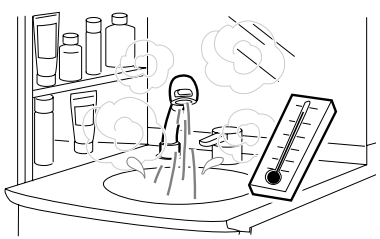

洗面ボウルやキャビネットに物をぶつけたり強い力で押さない

洗面ボウルやキャビネットの破損の原因となります。

キャビネットに水をかけない

木質で出来ていますので表面材のはがれや木部変形の原因となります。
水がかかった場合は、すぐにふきとってください。

洗面ボウルに冷水をためると、環境条件や時間によって結露することがあります

ぬるま湯をお使いいただくと防止できます。

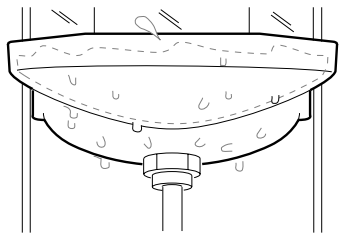

キャビネットの下に水などをこぼさない

こぼした時は、すぐにふきとってください。
木質で出来ていますので表面材のはがれや木部変形の原因となります。

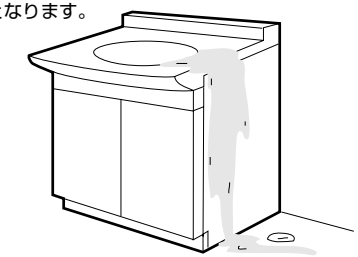

目皿やヘアキャッチャーはこまめにお掃除をする

水の流れが悪くなります。

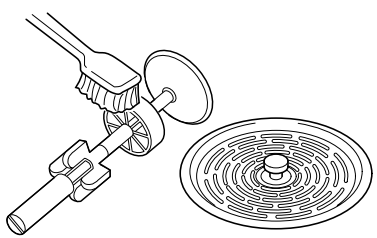

カウンターに薬液をこぼさない

付着した時は、すぐにふきとってください。
放置したままですと表面が変色するおそれがあります。

カウンターに、硬い物を落とさない

カウンターの破損の原因となります。

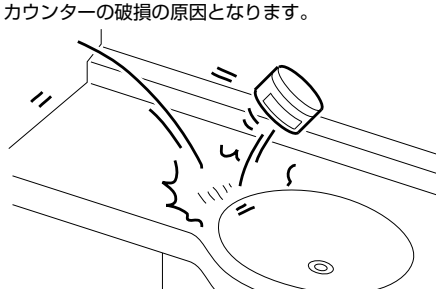

カウンターの上に火のついたタバコなどを置かない

変色のおそれがあります。

各部のなまえ

※図は750サイズ、一面鏡、埋込収納棚の場合を示します。

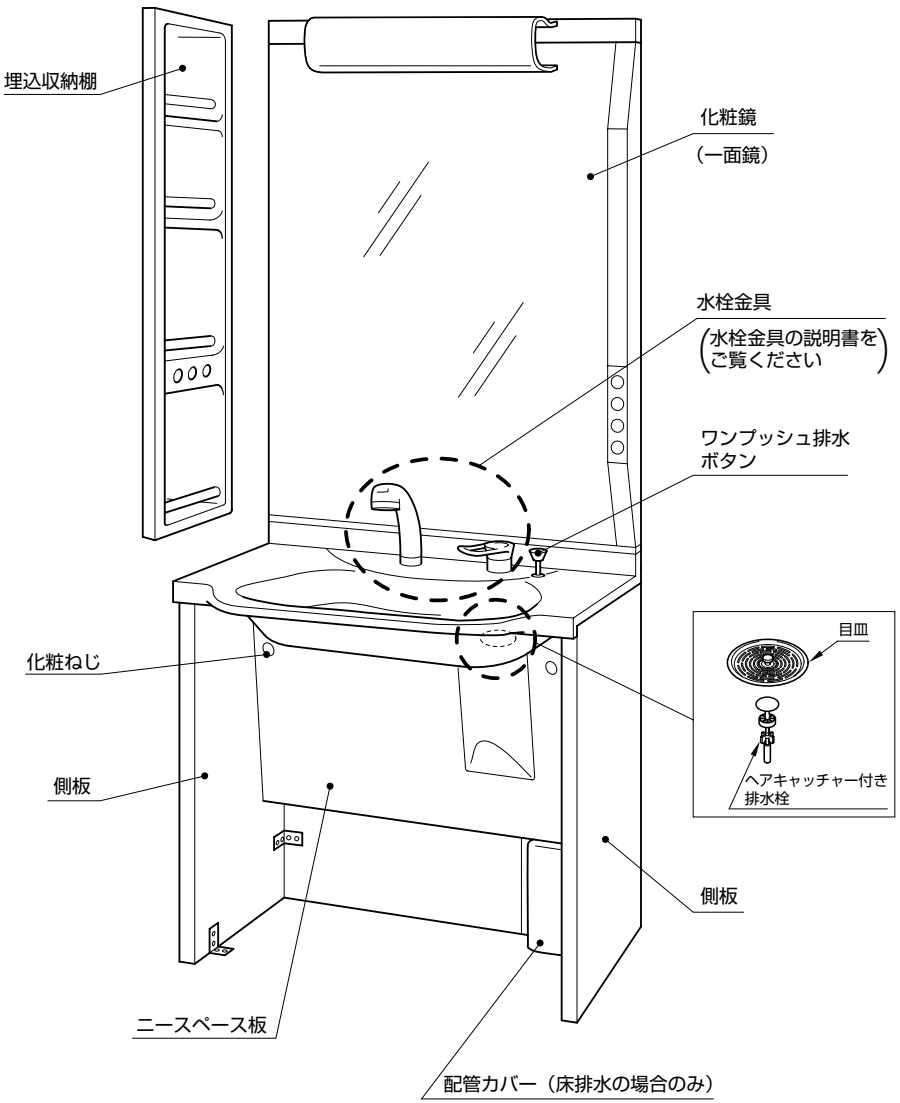

※図は1200サイズ、収納付化粧鏡（三面鏡）、トールキャビネットの場合を示します。

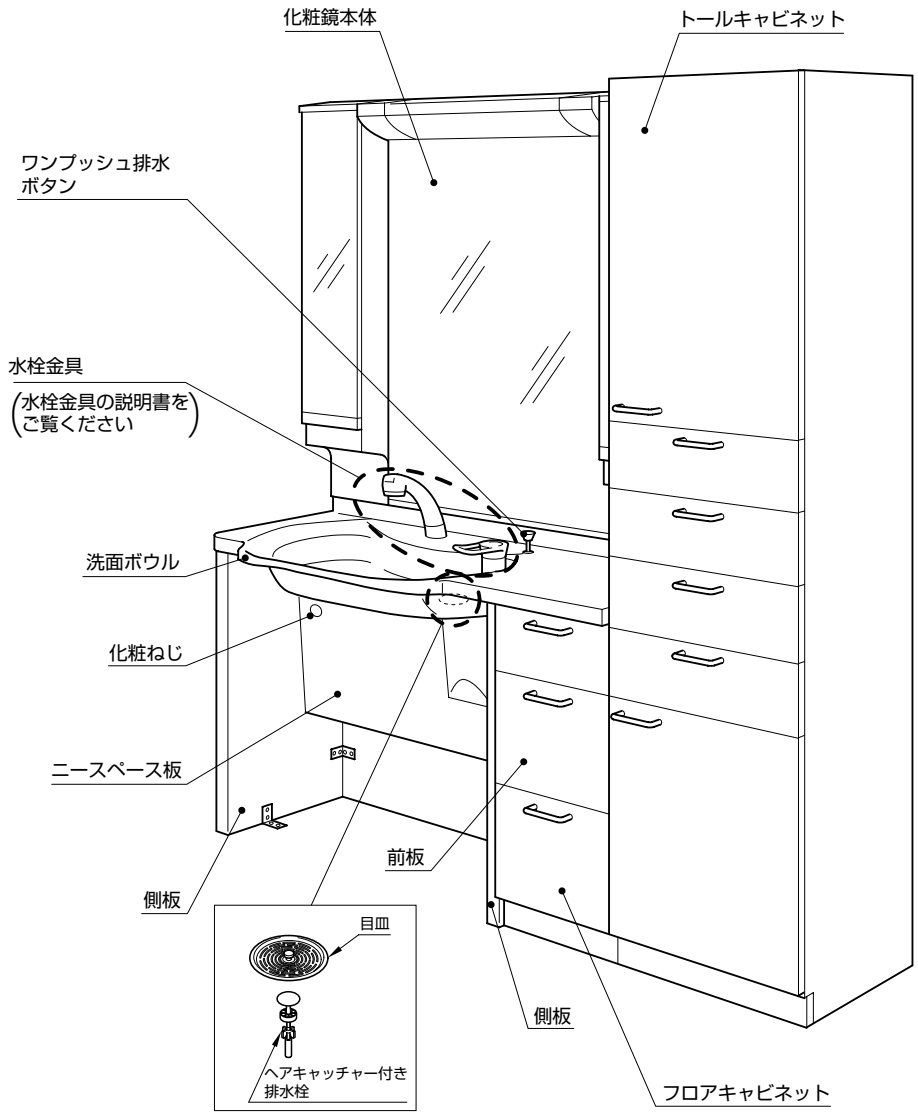

ご使用前に

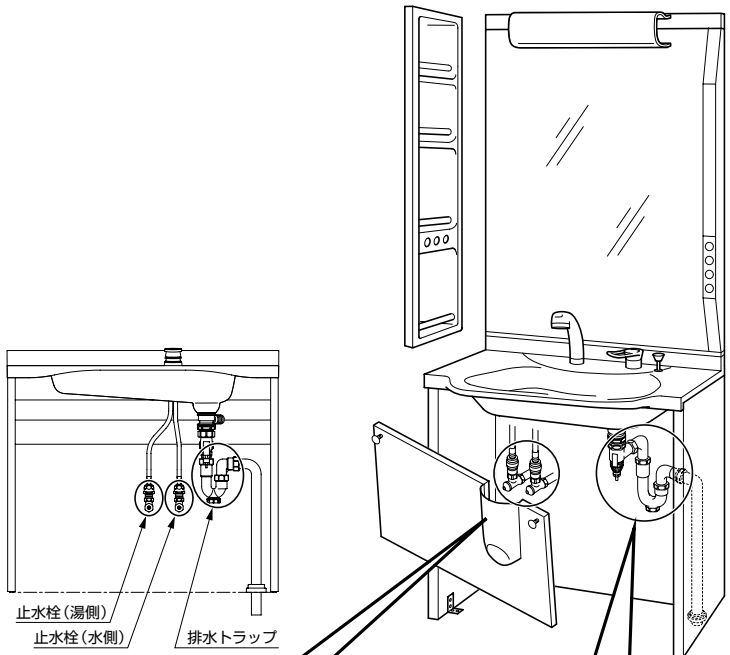

①水の出は十分ですか。

調整要領

- 湯水の出が多い場合は洗面ボウルから水はねや、水あふれのおそれがありますので、止水栓を⊖ドライバーで調整し、使いやすい流量でご使用ください。

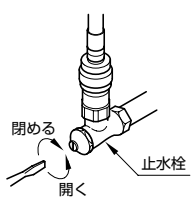

②水は漏れていませんか。

配管接続部より、水漏れはありませんか。水漏れがあった場合は、「修理を依頼される前に」をご参照ください。ニースペース板のはずしかたはP18をご参照ください。

◯ 印部分が点検していただく場所です。

ホルムアルデヒドについて

TOTOでは、お客様が安心してお使いいただけるようホルムアルデヒド放散量の少ない材料を採用しています。
より快適にお使いいただけるよう下記の点についてご配慮をお願い致します。

- 新築、改築後間もない場合は十分換気を行ってください。ホルムアルデヒドは高温になれば放散される性質があります。室温を高くしての換気やキャビネット内側の水ふきが効果的です。
- ふだんでも通気や換気にご配慮ください。また、気温の高い夏や長時間密閉状態にしていた後などは、十分に換気を行ってください。

つかいかた

〈排水口の開閉のしかた〉

- ワンプッシュ排水ボタンを押すと排水栓が下がり、もう一度押すと上がります。

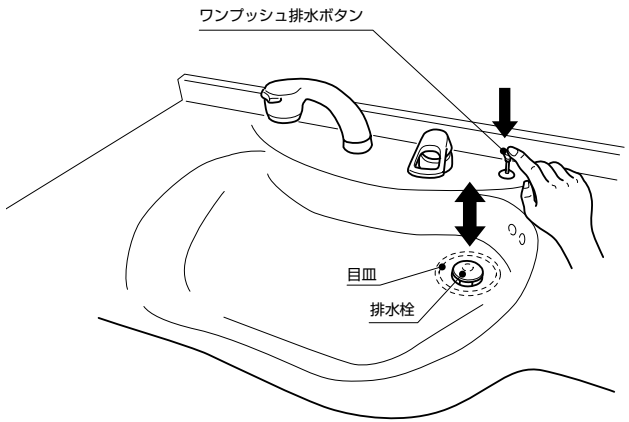

〈車椅子でご使用の場合〉

別売りのセーフティカバー（L057）を側板に取り付けていただくこともできます。
（扉キットとの同時装着は出来ません）

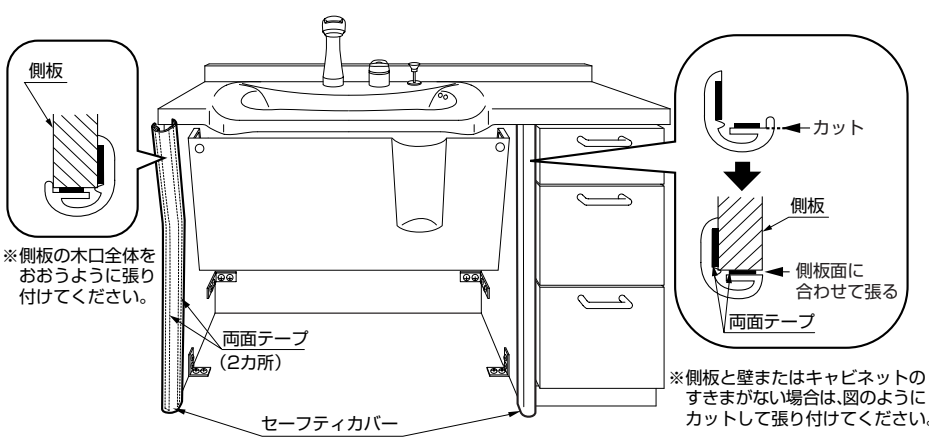

お手入れのしかた

※水栓金具に関するお手入れのしかたは、専用の説明書をご参照ください。

〈日頃のお手入れ〉

いつまでも美しく保つために、日頃からこまめにお手入れをしてください。

カウンター 洗面ボウル キャビネット オプション類 排水管	● 製品についた汚れ（プラスチック部分の静電気による黒い汚れを含む）は、ぬれた布をかたくしぼってふき取ってください。 その後、水を湿らせた布に少量の中性洗剤を付けてふき上げ、最後にからぶきしてください。 ● シンナー・ベンジンなどの溶剤やクレンザーおよびナイロンたわし、トイレ・バス・タイル用洗剤・塩素系洗剤は、表面を侵したり傷を付けたりしますので使用しないでください。 ● 日々のご使用により排水管内の内面に汚れなどが付着し、流れが悪くなることがあります。時々、市販の排水管洗浄剤にてお手入れしてください。 ※洗浄剤のご使用方法については洗浄剤の使用説明書をご参照ください。	
水受けトレイ	● 水受けトレイの中に水がたまっていないか定期的に点検してください。 たまっていたら排水ホースを手前にたおして水受けトレイ内の水を排水してください。 注）水抜きするときは受皿を準備してください。 ● 水抜き後は、排水ホースを元にもどしてください。	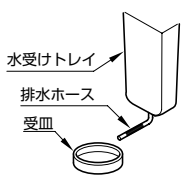

〈目皿とヘアキャッチャーの掃除〉

● 目皿やヘアキャッチャーがつまると水の流れが悪くなりますので、ときどき次の要領で掃除してください。

1.目皿・ヘアキャッチャーを取り出してください。

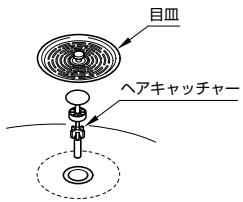

2.目皿・ヘアキャッチャーにつまったごみをブラシなどで取除いてください。

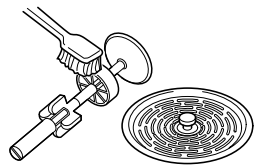

〈排水トラップの外しかた〉

排水トラップに異物がつまると水の流れが悪くなりますので定期的に掃除をしてください。

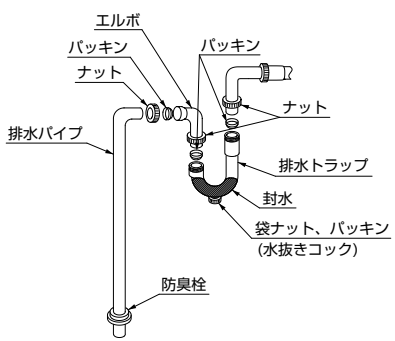

〈床排水の場合〉

※排水トラップの接続の際は、パッキンの方向に注意してください。

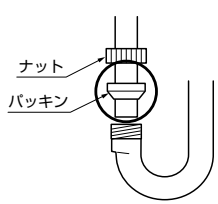

■ 掃除をする前に

● あらかじめ水がこぼれた場合のために受皿やぞうきんをご準備ください。

● 排水トラップには水(封水)がたまっていますので、トラップを外した時に水がこぼれないようにご注意ください。

①水抜きを行ってください。

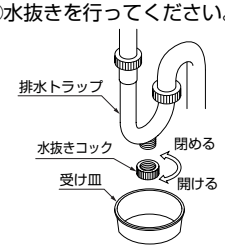

● 水受けの容器を置き排水トラップの水抜きコックを開けてください。

②ナット(3箇所)をゆるめて排水トラップを外してください。

③排水トラップに異物やゴミが付着していないか確認しブラシなどを使い洗い流して掃除を行ってください。(⚠注意：トラップを外すと洗面化粧台は使用できませんのでご注意ください。)

④掃除が終った後、ナット、パッキン、排水トラップを取り付け、ナットを手で確実に締めてください。(工具は使わないでください。)

⑤最後に水を流し漏水していないかを確認してください。

定期的な点検のおすすめ

安全・快適にご使用頂くために、定期的に以下の点検を行ってください。

〈水栓のがたつき〉

水栓金具のがたつきがある場合、そのまま使用されますと、故障の原因となりますのでお取扱店または、TOTOメンテナンス㈱へ修理をご依頼ください。

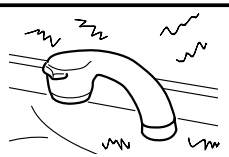

〈配管まわりの水漏れ〉

配管まわり（キャビネット内・点検口内など）の水漏れがないか確認してください。水漏れして家財などを濡らすおそれがあります。水漏れしている時は、止水栓または元栓を閉め、P22の「こんなときは」の項目をご確認のうえ点検をお願いします。

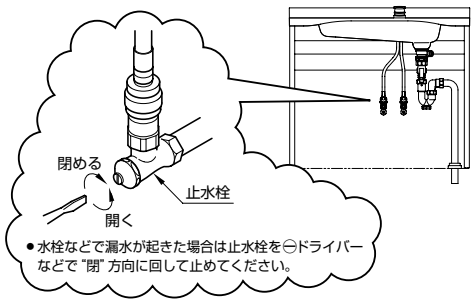

〈扉などのがたつき〉

扉や取っ手にがたつきがないか確認してください。部材の破損や脱落のおそれがあります。扉の調整ができますので、P17にしたがって丁番の調整をしてください。取っ手のがたつきについては、固定ねじを締め付けてください。（P17参照）

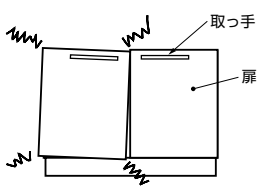

〈排水のつまり〉

ヘアキャッチャーや排水トラップに異物がつまると水の流れが悪くなりますので、定期的に点検を行ってください。P15にしたがって掃除をしてください。

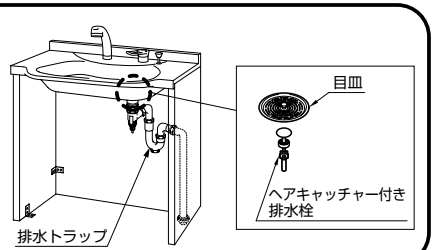

※水栓金具に付いている逆止弁は定期的に交換が必要です。詳細は水栓金具の取扱説明書をご参照ください。
（逆止弁：製品から一度吐水した水などが逆流することを防ぐ部品）

〈扉の調整方法〉（扉キット LOT750D,LOT900D,LOT1000Dをご使用の場合）

扉が長年の使用でずれたときは、以下の手順にしたがって調整し直してください。

（1）前後調整
前後調整ねじを回しながら調整してください。

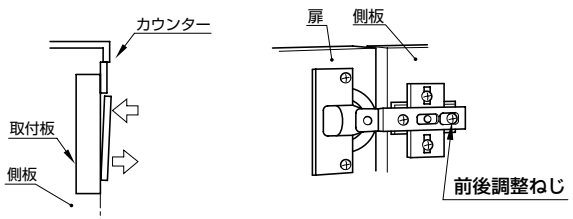

（2）上下調整
・上下調整ねじをゆるめて上下にスライドさせて調整してください。
・調整が終わったら上下調整ねじを締めてください。

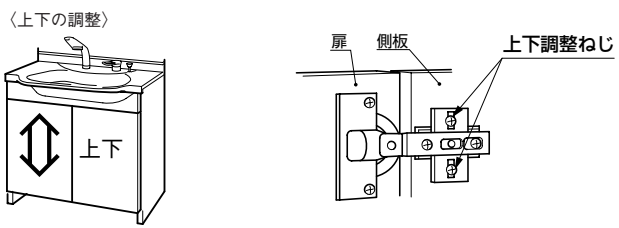

（3）左右調整
- 扉の先端が下がっている場合、扉上方の左右調整ねじを右へ回し、または、扉下方のねじを左へ回し左右調整してください。
- 扉の先端が上がっている場合、扉上方の左右調整ねじを左へ回し、または、扉下方のねじを右へ回し左右調整してください。
- 調整後は必ず、上下調整ねじが固く締め付けられていることを確認してください。

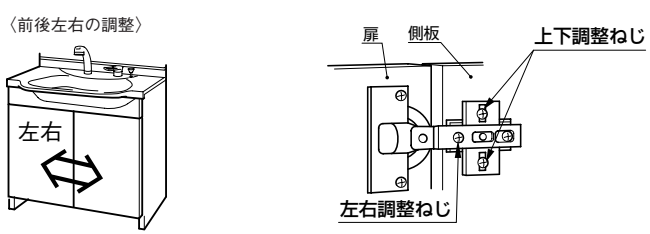

⚠注意	扉の傾き・ガタつき丁番のゆるみがないことを必ず確認してください。 扉の取り付けに異常があると、使用中に扉が落下してケガをするおそれがあります。

〈ニースペース板の着脱方法〉

【取り外し方法】

①化粧ねじを図の方向に回し外します。
②ニースペース板を前方へ倒しながら外します。

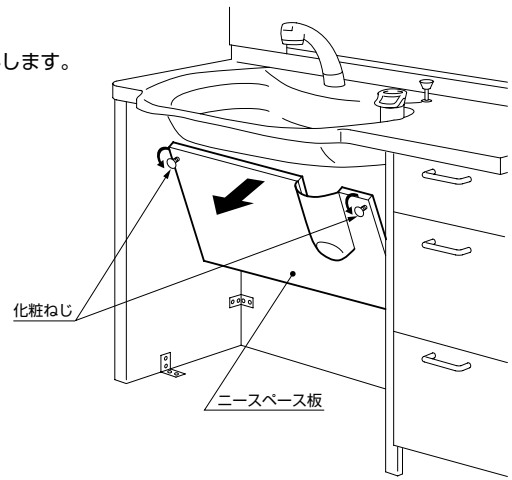

【取り付け方法】

①ニースペース板の下の金具を側板のピンに引っかけます。
②化粧ねじを矢印の方向に回し取り付けます。

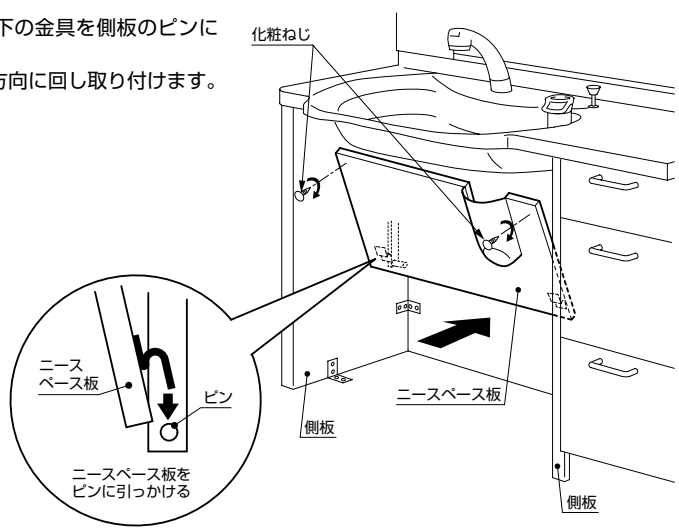

〈引き出し前板の調整方法〉

■引出しの上下左右調整

①引き出し側面にある固定ねじを、前板が動く程度にゆるめてください。（左右各1ヶ所）
②引き出し前板を、上下左右に調整してください。
③前板の調整が終ったあと、固定ねじを確実に締めてください。

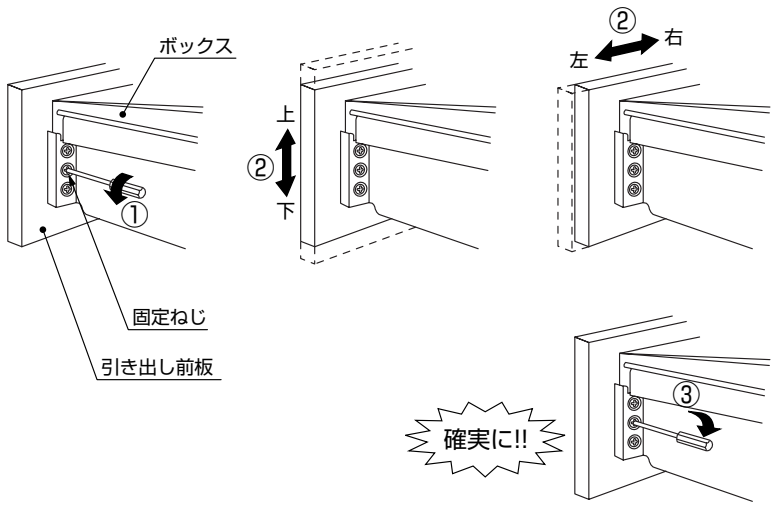

お手入れ

扉キットの取り外しかた

別売の扉キットをお使いの場合、扉キットが不要になりましたら以下の手順で取り外してください。

（1）扉を外す。

図のレバーを押し、丁番本体を手前に引いてください。

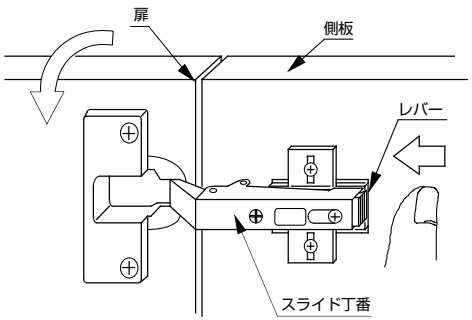

（2）扉キットの取付板を外す。

図の小ねじをドライバーを使って外してください。（6箇所）

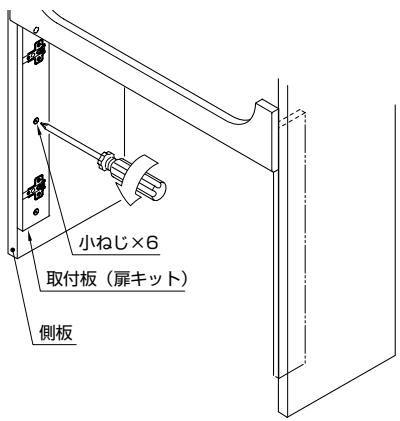

（3）キャップを取り付ける。

側板のねじ穴部に扉キットに付属のキャップを取り付けてください。（6箇所）

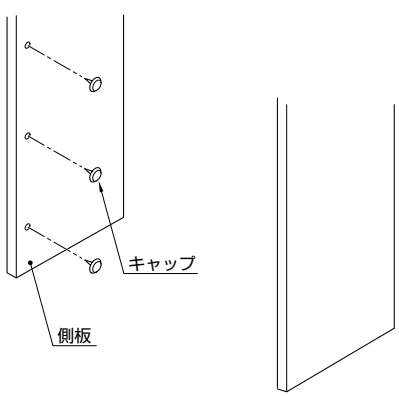

凍結予防のしかた

〈寒冷地仕様の場合〉

凍結のおそれがある場合は、別途凍結防止工事を行い次の処置をしてください。
（凍結防止工事については、お求めの販売店または工事店にご相談ください。）

【水栓金具の水抜き】

- 水栓金具の水抜きについては、水栓金具の取扱説明書をご参照ください。

【排水トラップの水抜き】

①水受けの容器を置き排水トラップの水抜きコックを開けてください。
②水抜き後は、必ず水抜きコックを確実に閉じてください。
※寒冷地仕様でなくても、凍結のおそれがある場合は、排水トラップの水抜きを行ってください。

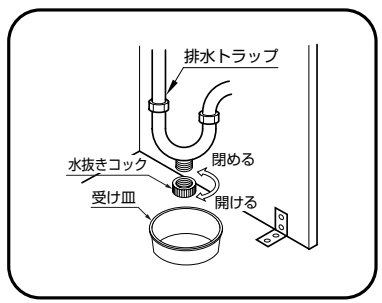

こんなときは

〈キャビネット内に水が漏れている場合〉

- 止水栓を⊖ドライバーで閉めていただき、修理を依頼される前に、以下の「故障かな？と思ったら」の内容をご確認ください。

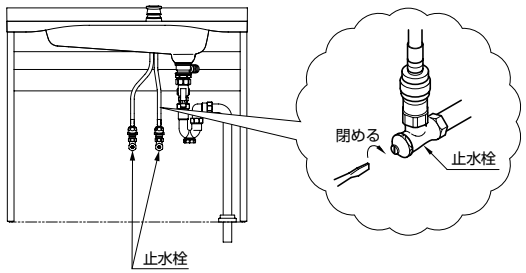

〈修理を依頼される前に〉

- 水栓金具に関することは、水栓金具の取扱説明書をご参照ください。
- 洗面化粧台に関することは、以下の「故障かな？と思ったら」をお調べいただき、それでも直らない時は、お求めの取付工事店またはTOTOメンテナンス（株）にご依頼ください。

なお、ご不明な点については、説明書裏面のフリーダイヤルで、商品についてのお問い合わせは「お客様相談室」補修部品の購入については「TOTOメンテナンス（株）」へお問い合わせください。

〈故障かな？と思ったら〉

〈修理を依頼される前に〉			
現　　象	お調べ頂くところ	処置のしかた	参照ページ
・水が出ない ・湯が出ない	止水栓が完全に開いていますか。	止水栓を開けてください。	P.12
	断水してませんか。	断水していないことを確認してください。	―
・水が漏れている	給水・給湯管からの漏水ですか。	止水栓を必ず閉めて漏水個所を締め直してください。締め直しても水が漏れる場合は、TOTOメンテナンス㈱に修理を依頼してください。	P.12
	排水管・トラップ部分からの漏水ですか。	パッキン、防臭栓（点検口の下にあります）がずれていないか確認してください。ナットがゆるんでいるかもしれません。その場合ナットを締め付けてください。	P.15
・排水の流れが良くない	ヘアキャッチャーにゴミが付着していませんか。	ヘアキャッチャーの掃除をしてください。	P.15
	トラップ部分に異物がたまっていませんか。	トラップ部分のナットをゆるめて外して確認したあと、掃除をしてください。	P.15
・扉にがたつきがある	固定ねじがゆるんでいませんか。	固定ねじを締め付けてください。	P.17

アフターサービス

【修理を依頼する前に「こんなときは」（P.22）をご確認ください】

保証書（この説明書の巻末が保証書になっています）

- この製品は保証書の内容にしたがって保証されています。お取付日・お取扱店名・お取扱店印が記入してあることをご確認ください。
  また、保証書の内容をよくお読みのうえ、大切に保管してください。
- 保証期間は保証書をご確認ください。

補修用部品の供給期間

- この製品の補修用部品（機能維持に不可欠な部品で、使用期間中に取り替えの必要が発生する可能性の大きいもの：パッキンなど）の供給期間は製造中止後10年です。

※水栓金具・電気温水器など専用の取扱説明書があるものは除きます。

（専用の取扱説明書のある製品は、製品に添付の取扱説明書をご確認ください。）

- 扉・引き出しの面材については、製造中止後、2年の供給期間としております。
  供給期間経過後は、新シリーズの扉にて供給させていただきますので、ご了承のほど、お願いします。

保証について

- 保証期間中は保証書の規定にしたがって、修理をさせていただきます。保証期間内でも有料になることがありますので、保証書の内容をよくご確認ください。
  例えば、「取扱説明書、施工説明書、張付ラベルなどの注意書きにしたがっていない場合の不具合など」は有料になります。
- 保証期間を過ぎている場合は、修理すれば使用できる商品についてはご希望により有料で修理させていただきます。

修理を依頼されるときは

- 修理を依頼される前に、各商品に付属されている「取扱説明書」をもう一度ご確認ください。
- 故障や修理が必要な場合や、ご不明な点がある場合は、お取扱店または当社お客様相談室・TOTOメンテナンス（株）（本説明書裏面参照）にご相談ください。その際、次の事をご連絡ください。

①ご住所・ご氏名・電話番号　②製品名（キャビネット内ラベルに記載）・ご購入日
③故障の内容（できるだけ詳しく）　④訪問ご希望日

[お客様の個人情報のお取り扱い]
お客様からお預りした個人情報は、関連法令および社内諸規定に基づき慎重かつ適切にお取り扱いします。
詳細はTOTOホームページをご覧ください。

修理料金のしくみ〈TOTOメンテナンス（株）にご依頼の場合〉

- 修理料金は 技術料 ＋ 部品代 ＋ 出張料 で構成されています。

技術料 は、診断・故障箇所の修理および部品交換・調整・修理完了時の点検などの作業にかかる費用です。
部品代 は、修理に使用した部品代です。
出張料 は、製品のある場所へ技術者を派遣する場合の費用です。
※機器類など専用の保証書があるものについては、料金体系が異なります。

部品の交換について

- 無料修理により取り外された部品・製品は、TOTO（株）の所有になります。

仕　様

〈洗面化粧台〉

品　　番	LDST750・900・1000・1201・1202型
洗面ボウル	カウンター一体型洗面ボウル（容量8L）
水栓金具	・シングルレバーシャンプー水栓（水受けトレイ付） ・サーモスタットシャンプー水栓（水受けトレイ付）
排水金具	ワイヤー式排水金具（ヘアキャッチャー付き）
目　　皿	ステンレス
排水トラップ	床/壁共用排水トラップ
キャビネット	木製
製品寸法	（幅）（奥行）（高さ） LDST750A　750×580×750 LDST900A　900×580×750 LDST1000A　1000×580×750　※カウンター奥行き458 LDST1201A　1200×580×750 LDST1202A　1200×580×750
製品重量	LDST750A　24kg LDST900A　26kg LDST1000A　28kg LDST1201A　43kg LDST1202A　43kg

MEMO

MEMO

TOTO®

保証書

本書は、本書記載の修理規定により無料修理を行うことをお約束するものです。
お取付日から下記期間中、故障が発生した場合は本書をご提示の上、お取扱店またはTOTOメンテナンス（株）
（TEL:0120-1010-05 FAX:0120-1010-02）に修理をご依頼ください。
尚、機器類や水栓金具などについては、専用の保証書がありますので別途提示ください。
また、お客様が独自に取り付けられた他社製機器の修理につきましてはお受けいたしかねます。

お客様	おなまえ　様	品名	LDST750～1202型 LTSJ153～ 453型 LWJ153 ～1203型 （水栓金具は除く）
	おところ ㊦		
お取扱店名	㊦　Tel　㊞		
お取付日	年　月　日	保証期間	お取付日から2ヵ年

★お客様へ

この保証書をお受け取りになるときに、お取付年月日、お取扱店名、扱者印が記入してあることを確認してください。
この保証書は再発行いたしませんので紛失しないよう大切に保存してください。

〈無料修理規定〉

❶ 取扱説明書、本体貼付ラベル等の注意書にしたがった正常な使用状態で故障した場合には、表記の期間無料修理いたします。
❷ 保証期間内に故障して無料修理を受ける場合は、お取扱店にご依頼の上、出張修理に際して本書をご提示ください。
❸ ご転居の場合は事前にお取扱店にご相談ください。
❹ ご贈答品等で本保証書に記入してあるお取扱店に修理がご依頼できない場合には、お客様相談室またはTOTOメンテナンス（株）にご相談ください。
❺ 保証期間内でも次の場合には、有料修理になります。
イ 使用上の不注意、過失による不具合及び不当な修理や改造による故障及び損傷。
ロ お取付後の移設等に起因する故障及び損傷。
ハ 火災・地震・水害・落雷・凍結・その他の天災地変、公害やガス害（硫化水素ガス）、塩害、異常電圧による故障及び損傷。害虫や小動物による故障及び損傷。
ニ 指定以外の電源（電圧・周波数）の使用及び異常水質による故障及び損傷。
ホ 一般家庭以外（例えば車輌・船舶への搭載）に使用された場合の故障及び損傷。
ヘ 砂やごみかみによる不具合及びパッキン・コーキング等消耗品の損傷。
ト 電球等、消耗部品の交換。
チ 施工上の不注意、過失による場合。
リ 本書の提示がない場合。
ヌ 本書にお客様名、お取扱店名、お取付日の記入のない場合、あるいは字句を書き替えられた場合。
ル 他社製機器に起因する故障及び損傷。
ヲ 経年変化または使用に伴う磨耗、さび、カビ、変質、変色その他類似の事由による場合。
ワ キズ等の外観の不具合で、引渡し時に申し出の無かったもの。
カ 建築躯体の変形など対象商品本体以外の不具合に起因する故障及び損傷。
❻ 本書は日本国内においてのみ有効です。
❼ 本書は再発行しませんので紛失しないよう大切に保存してください。
❽ 無料修理により取り外された部品・製品は、TOTO（株）の所有となります。

〈サービス記録〉

年月日	サービス内容	担当者

※この保証書は本書に明示した期間、条件のもとにおいて無料修理をお約束するものです。したがってこの保証書によってお客様の法律上の権利を制限するものではありません。保証期間経過後の修理などについてご不明の場合は、当社お客様相談室またはTOTOメンテナンス（株）にお問い合わせください。

商品のお問い合わせは
TOTO(株)お客様相談室へ
TEL 0120-03-1010
FAX 0120-09-1010
受付時間：平日 **9:00-18:00**
土・日・祝日 **10:00-18:00**
（夏期休暇・年末年始を除く）

修理のご用命は
TOTOメンテナンス(株)修理受付センターへ
TEL 0120-1010-05
FAX 0120-1010-02
受　付：年中無休
受付時間：関東・甲信越地区 **8:00-20:00**
上記以外の地区 **9:00-20:00**
訪問修理：年中無休（一部地域を除く）
営業時間：**9:00-18:00**

補修用部品のご購入は
TOTOメンテナンス(株)TOTOパーツセンターへ
TEL 0120-8282-55
FAX 0120-8272-99
受付時間：平日 **9:00-18:00**
土・日・祝日 **10:00-18:00**
（夏期休暇・年末年始を除く）

TOTO株式会社　〒802−8601　北九州市小倉北区中島2丁目1番1号