施工説明書

TOTO

バックパネル

LPJ754～1204 A/B K/X

製品の機能が発揮されるように、この施工説明書の内容にそって正しく取り付けてください。
取り付け後は、お客様にご使用方法を十分に説明してください

1) 安全上の注意

- 取付前に、この「安全上の注意」をよくお読みのうえ、正しく取り付けてください。
- この説明書では、商品を安全に正しく取り付けていただくために、必ずお守りいただくことを、お知らせしています。
  使用者や他の人々への危害や物的損害を未然に防止するために、必ずお守りください。

表示	意味
⚠ 警告	この表示を無視して、誤った取り扱いをすると、人が死亡または重傷を負う可能性が想定される内容を示しています。
⚠ 注意	この表示を無視して、誤った取り扱いをすると、人が傷害を負う可能性及び物的損害の発生が想定される内容を示しています。

■お守りいただく内容の種類を、次の絵表示で区分し、説明しています。

🛇	この記号は、してはいけない「禁止」内容です。
❗	この記号は、必ず実行していただく「強制」内容です。

- 本体に同梱されている取扱説明書は、お客様にお渡しする大切な書類です。
  紛失や汚れが生じないように大切に保管し、取付工事完了後、引き渡し時にお客様にお渡しください。

⚠ 警告

❗ 必ず実行

設置は、施工説明書にしたがって確実に行う
設置が不完全な場合、パネルが落下しケガをするおそれがあります。

⚠ 注意

🛇 禁止

現場でパネルの加工をしない
パネルが破損し、ケガをするおそれがあります。

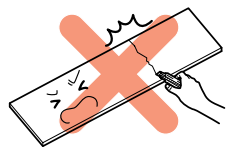

🛇 禁止

パネルをカウンターや壁などにぶつけない
パネルが破損し、ケガをするおそれがあります。

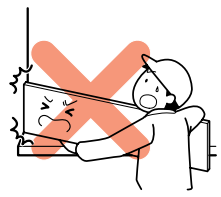

2) 取り扱い、施工上の注意

❶ パネルを取り付ける前に壁面裏側に補強木が取り付けられていることを確認してください。

❷ カウンターおよび壁面はキズつくおそれがありますので、緩衝材などで保護してください。

❸ パネルをおく時は図のように立てかけ必ず床に緩衝材（段ボール）を敷いてください。

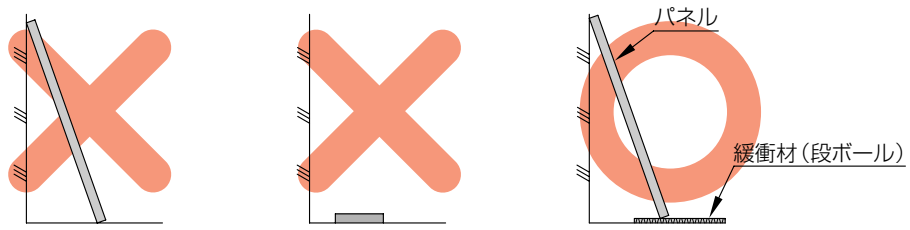

❹ 鏡の取り付けには鏡専用吸着盤があると便利です。
工具店、ホームセンターにてお買い求めできます。

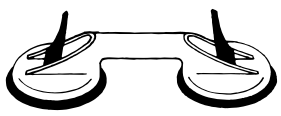

鏡専用吸着盤

❺ パネルの持ち運びの際は十分ご注意ください。

❻ 現場でパネルの加工をしないでください。
パネルが破損したり腐食の原因になります。

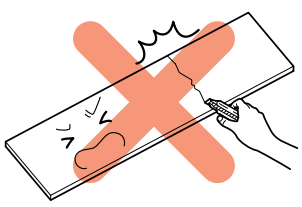

3) 部材明細（1セット）

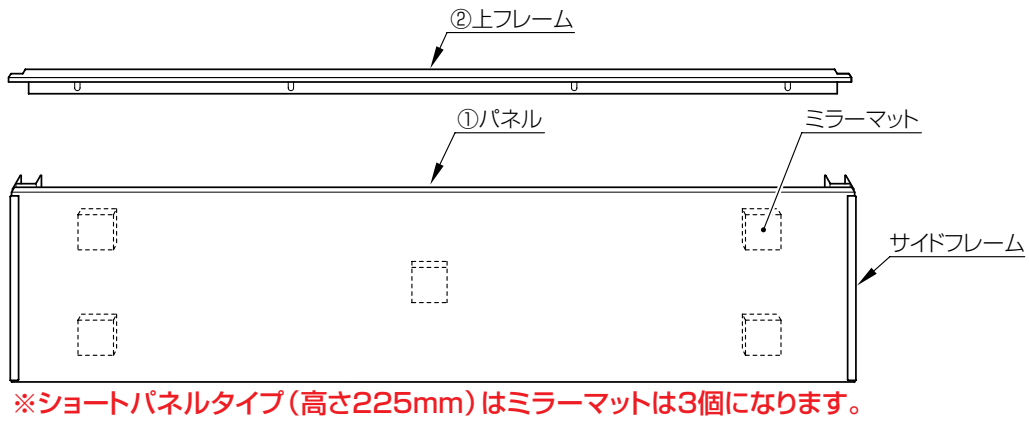

※ショートパネルタイプ（高さ225mm）はミラーマットは3個になります。

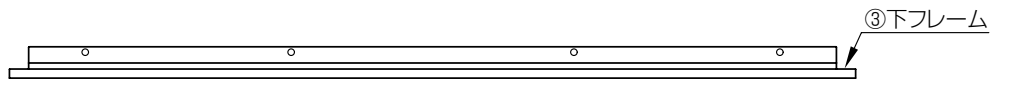

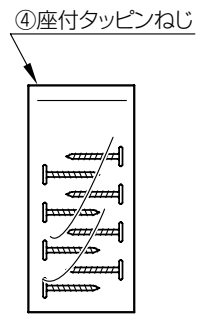

	名称		数量
①	パネル		1セット
②	上フレーム（ビスは長穴）		1個
③	下フレーム		1個
④	座付タッピンねじ（φ4.5×35）	間口1000～1200	8本
		間口800～950	6本
		間口750	4本

4) 工事寸法

間口	750	800	850	900	950	1000	1050	1100	1150	1200
＊H	550	300	325	350	375	250	250	300	300	300
＊J	–	300	325	350	375	300	350	300	350	400
＊K	–	–	–	–	–	250	250	300	300	300

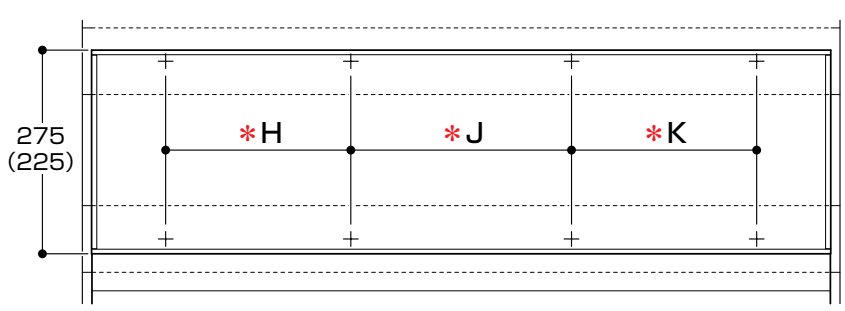

※（　）寸法はショートパネルタイプ

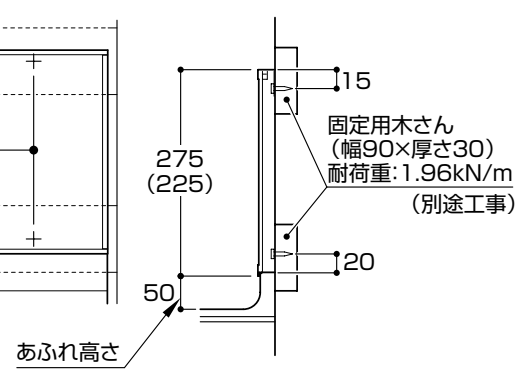

裏面に続く ➡

5) 施工手順（番号順に取り付けてください。）

バックパネル取り付けの前に

バックパネルの隣にサイドキャビネットが設置される場合は、先にサイドキャビネットを取り付けてから、バックパネルを取り付けてください。

1 取り付け位置のけがき

- 下記、位置でけがいてください。

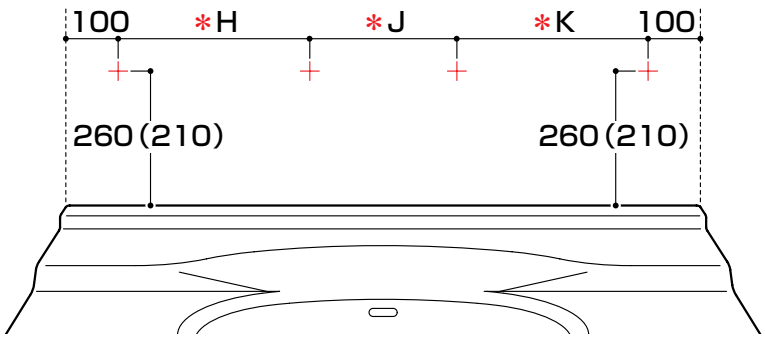

※（　）寸法はショートパネルタイプ

2 フレームの取り付け

❶ 下フレームをカウンターの立ち上がりに合わせて、外側からビス4本で固定する。

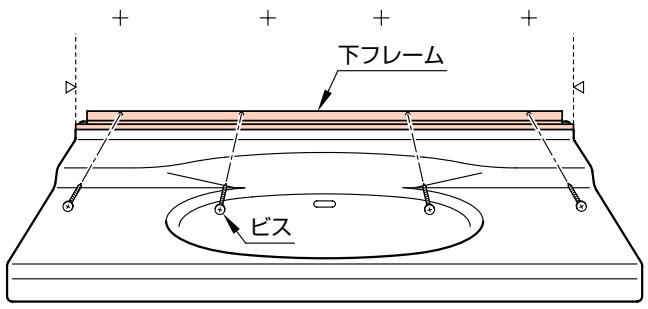

❷ 上フレームをけがきに合わせて、外側からビス4本で固定する。

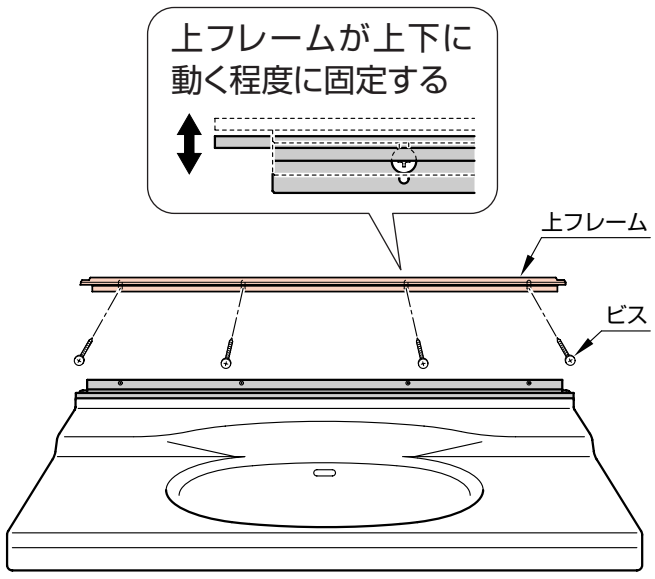

3 パネルの取り付け

❶ パネルを下フレームに差し込む
❷ パネルを壁側に起こす
❸ 上フレームを下に下げてパネルに差し込む

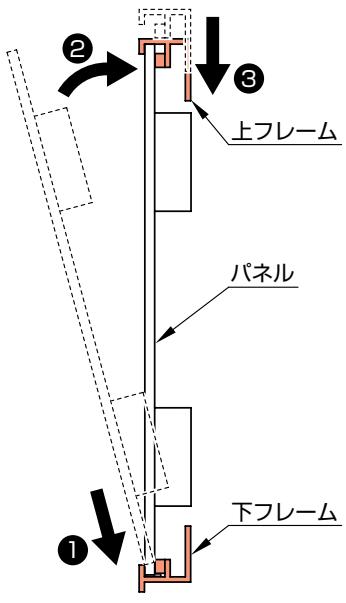

4 鏡をセットされる場合の取り付け上の注意
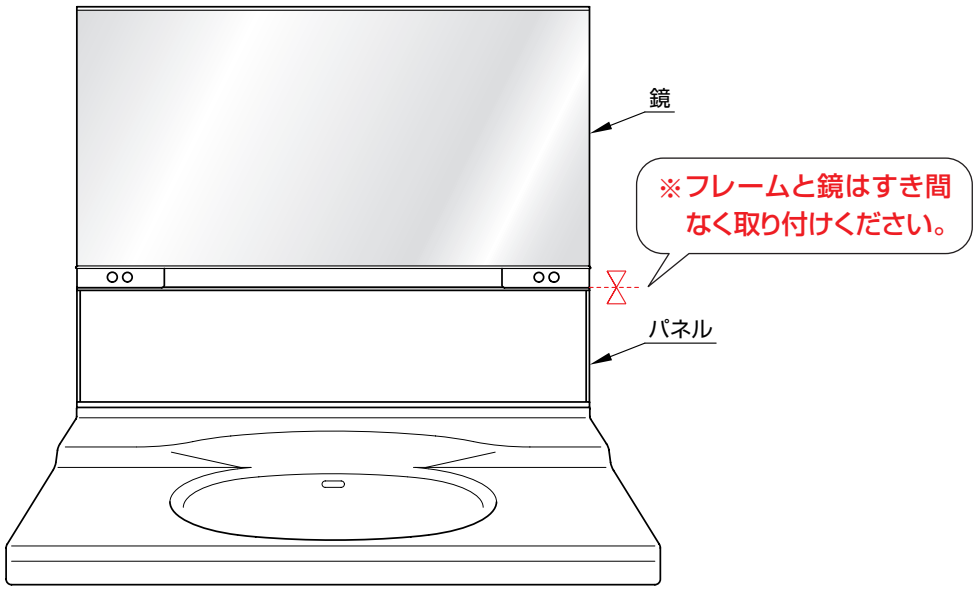
そのまま、上フレームに下図のようにすき間なく取り付ける