TOTO

取扱説明書 保証書付

工事店様へのお願い

貴店名ならびに据え付け引き渡し日を保証書にご記入のうえ、お客様にお渡しください。
また、定期的に交換が必要な部品があることをお客様に必ずお伝えください。

フェアリーシリーズ

洗面化粧台

定期点検・修理情報掲載

■このたびは、TOTO製品をお求めいただきまして、まことにありがとうございました。
この説明書をよくお読みのうえ、正しくお使いください。

■この説明書は保証書付きですので、大切に保存しておいてください。

■水栓金具に関する内容は、専用の説明書にのせていますので、この説明書と合わせてよくお読みください。

はじめに
- 安全上のご注意（安全のため必ずお読みください）……2～6
- 使用上のご注意 ……7～8
- 各部のなまえ ……9～10
- ご使用前に（必ずご確認ください）……11
- ホルムアルデヒドについて ……11

使いかた
- 使いかた …… 12

お手入れ
- お手入れのしかた
  - 日頃のお手入れ …… 13
  - 目皿とヘアキャッチャーの清掃 …… 14
  - 排水トラップの掃除 ……14
- 定期的な点検のおすすめ …… 15
- 扉の調整方法 …… 16
- ニースペース板の着脱方法 …… 17
- 扉キットの取り外しかた …… 18
- 引き出し前板の調整方法 …… 19

こんなときは
- 凍結予防のしかた …… 19
- こんなときは
  - キャビネット内に水が漏れている場合 …… 20
  - 修理を依頼される前に …… 20
  - 故障かな？と思ったら …… 20
- アフターサービス …… 21
- 仕様 …… 22
- 保証書

安全上のご注意

安全のために必ずお守りください

ご使用の前に、この「安全上のご注意」をよくお読みのうえ、正しくお使いください。

- この説明書では、製品を安全に正しくお使いいただき、あなたや他の人々への危害や、財産への損害を未然に防止するために、次のような表示をしています。
- お読みになったあとは、お使いになる方がいつでも見られる場所に、必ず保存してください。
- 組み込まれる機器・器具などについては、それぞれの取扱説明書および本体に表示されている事項をお守りください。

してはいけない「禁止」の内容です。

必ず実行していただく「強制」の内容です。「必ず守る」を示しています。

この表示を無視して誤った取り扱いをすると、人が傷害を負う可能性が想定される内容および物的損害の発生が想定される内容を示しています。

必ず実行

凍結が予想される際は、配管の水抜き操作と水栓の水抜き操作を行う（寒冷地型）

凍結破損で水漏れの原因になります。
水抜き操作方法は、P.19「凍結予防のしかた」を参照してください。

必ず実行

定期的に、配管の回り（キャビネット内・点検口内）を見て水漏れがないか確認する

部品の劣化・摩耗などによる水漏れが発見できず、家財などをぬらす原因になります。

必ず実行

定期的に、取っ手や丁番のねじを見てゆるみがないか確認する

各部のねじがゆるんだまま使用されますと、扉や取っ手が落下する原因になります。

分解禁止

排水ユニットを分解しない

水漏れや故障の原因になります。

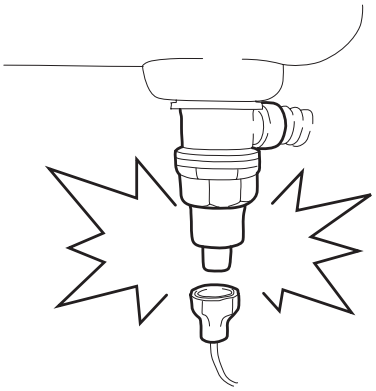

⚠ 注意

禁止

熱湯を使用中の洗面ボウル下面に触らない

洗面ボウル下面が熱くなっていますので、やけどをするおそれがあります。

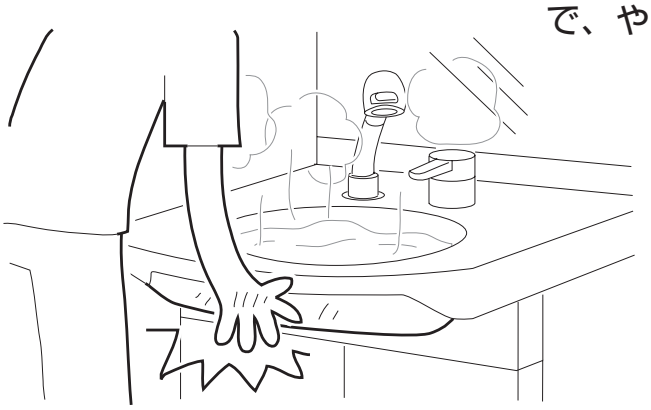

禁止

水受けトレイのラベルははがさない

つま先などが当たると、けがをするおそれがあります。

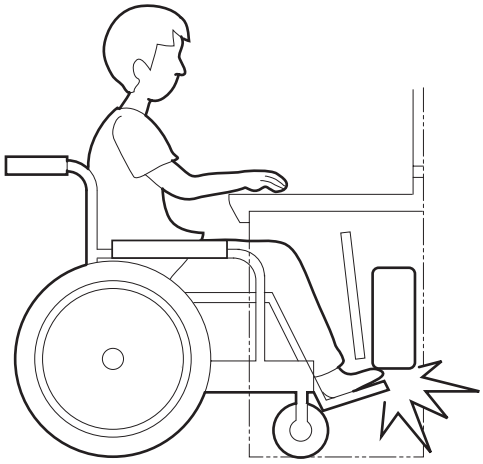

禁止

配管カバーや側板に物をぶつけない

配管カバーや側板が破損し、水漏れやけがの原因になります。

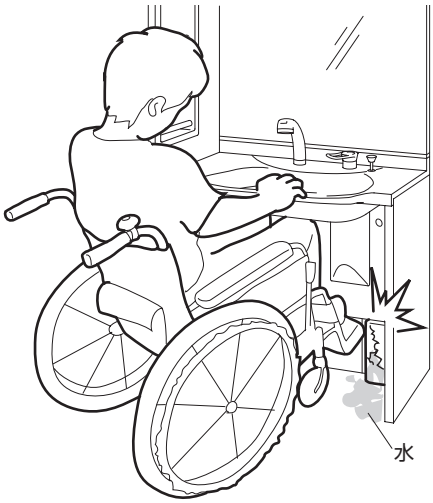

⚠ 注意

禁止

棚ダボは正しく押し込み、棚には大量の書類など重い物はのせない

棚が外れてけがをするおそれがあります。

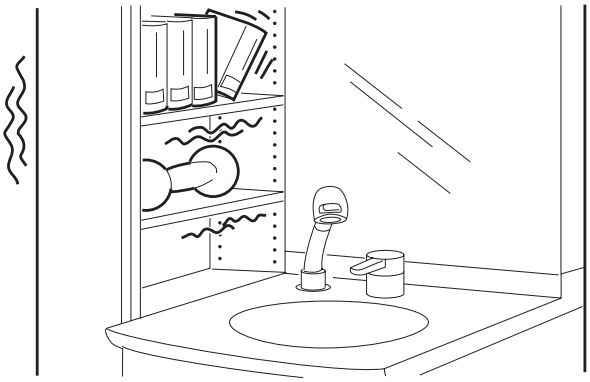

禁止

カウンターや引き出し、扉、取っ手にぶら下がったり乗ったりしない

引き出しや扉や取っ手が外れて、けがをするおそれがあります。

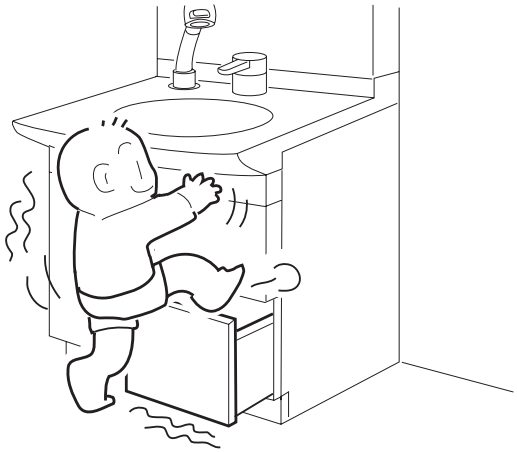

禁止

キャビネット内の排水金具（トラップ含む）に収納物などで無理な力を加えない

水漏れの原因になります。

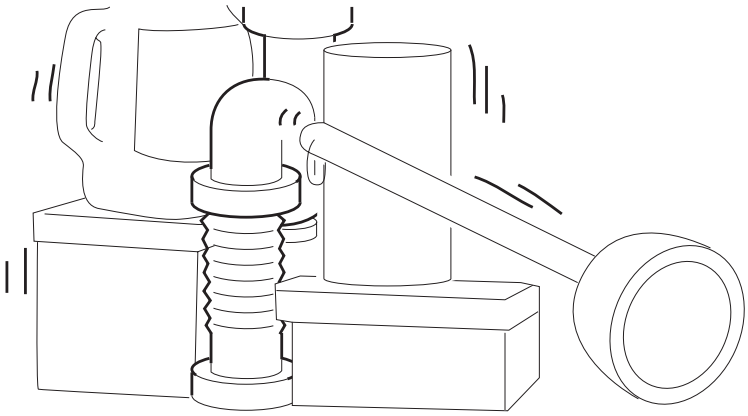

⚠ 注意

禁止

ニースペース板や配管カバーを外した状態で使用しない

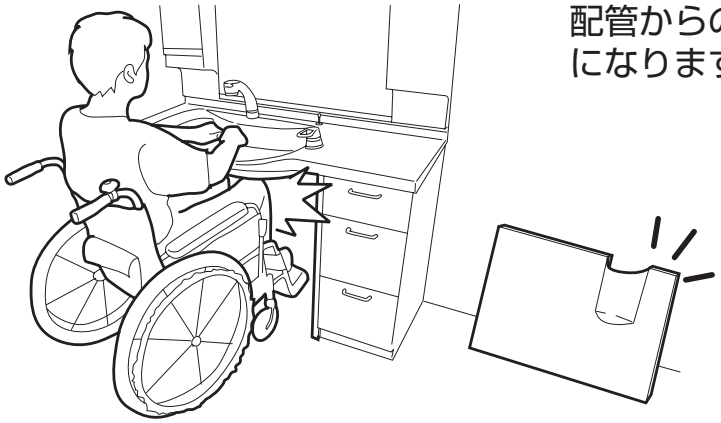

配管からの水漏れおよびけがの原因になります。

禁止

カウンター・洗面ボウルに、かたい物を落とさない

カウンター・洗面ボウルが破損してけがをしたり、水漏れにより家財を汚す原因になります。

必ず実行

高齢の方や小さなお子さまが使用するときは、付き添う

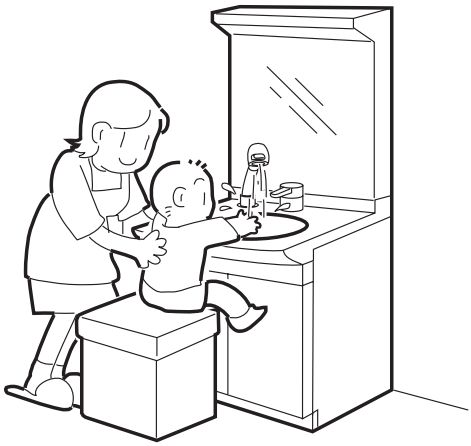

転落、転倒、けがの原因になります。

⚠ 注意

必ず実行

レバーハンドルの温度位置を確かめた後、湯・水を流す

やけどをするおそれがあります。

必ず実行

レバーハンドルはゆっくり操作する

急に回すと温度が急上昇することがあり、やけどをするおそれがあります。

必ず実行

湯を使用する時は、しばらく湯・水を流して湯温を確かめてから使用する

やけどをするそれがあります。

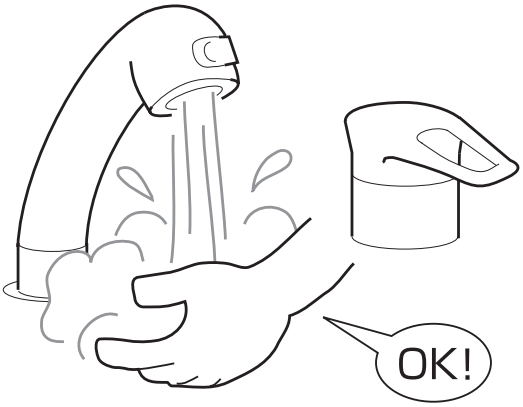

使用上のご注意

洗面ボウル・カウンター・キャビネット

ストーブなどを近付けない

変色・変形の原因になります。

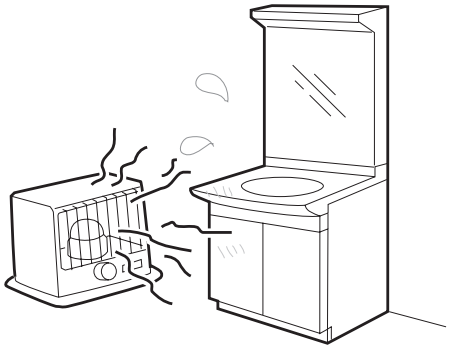

洗面ボウルに、急に熱湯を注がない

洗面ボウルの破損の原因になります。
水を少しためてから注いでください。

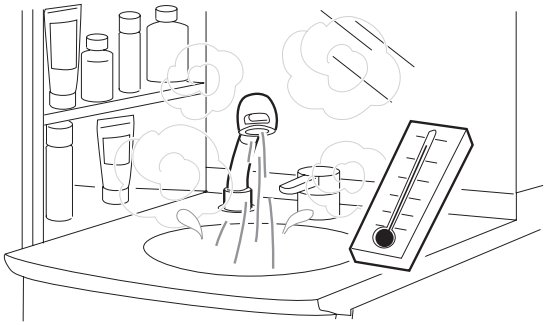

ヘアドライヤーの熱風を直接当てない

変色・変形の原因になります。

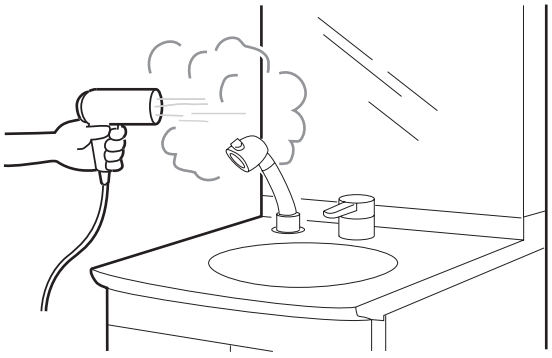

直射日光にさらされる場合は必ずカーテンなどで遮る

変色の原因になります。

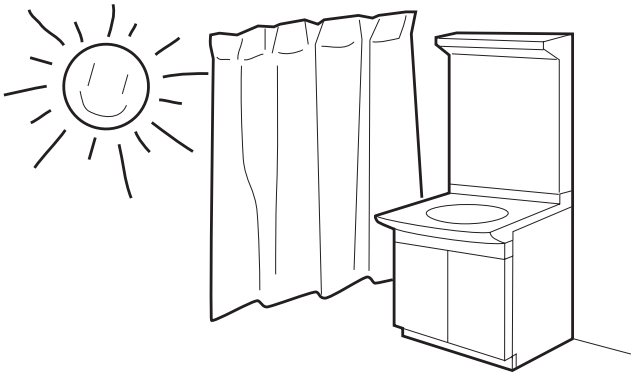

洗面ボウルやキャビネットに物をぶつけたり、強い力で押さない

洗面ボウルやキャビネットの破損の原因になります。

キャビネットに水をかけない

木質で出来ていますので表面材のはがれや木部変形の原因になります。
水がかかった場合は、すぐにふき取ってください。

使用上のご注意

洗面ボウルに冷水をためると環境条件や時間によって結露することがあります

ぬるま湯をお使いいただくと防止できます。

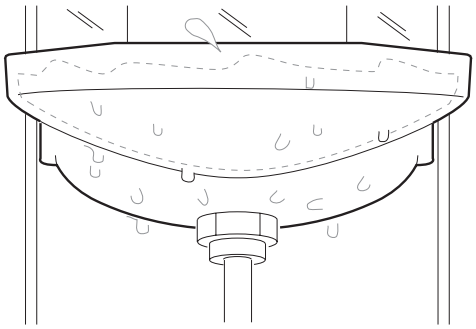

キャビネットの下に水などをこぼさない

こぼした時は、すぐにふき取ってください。
木質で出来ていますので表面材のはがれや木部変形の原因になります。

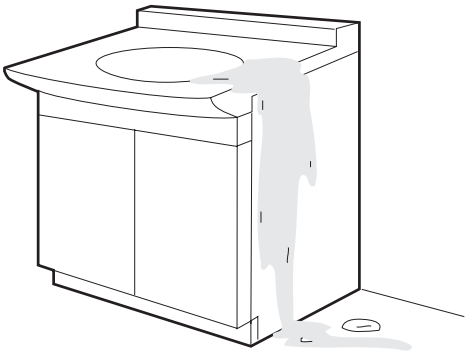

カウンターに薬液をこぼさない

付着した時は、すぐにふき取ってください。
放置したままですと表面が変色する原因になります

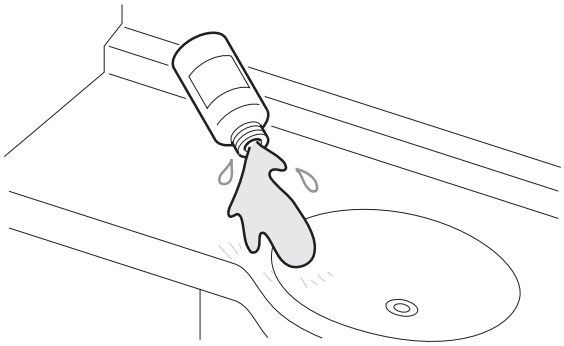

カウンターに、かたい物を落とさない

カウンターの破損の原因になります。

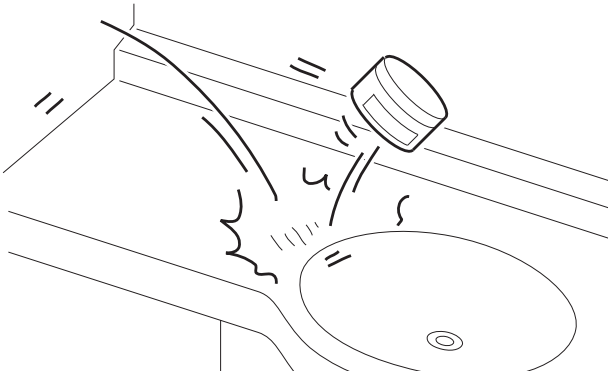

カウンターの上に火のついたタバコなどを置かない

変色の原因になります。

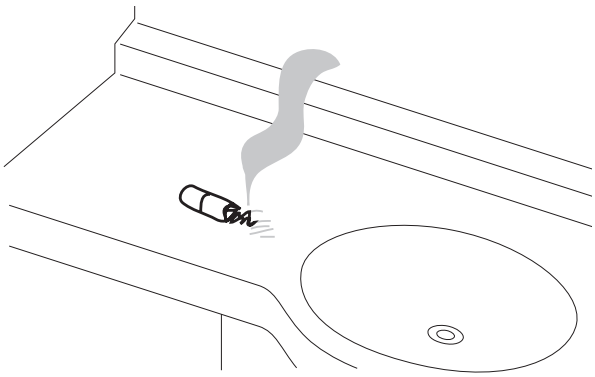

目皿やヘアキャッチャーはこまめにお掃除をする

水の流れが悪くなります。

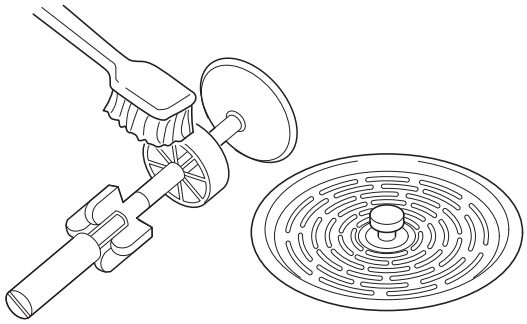

各部のなまえ

※図は750サイズ、一面鏡、埋込収納棚の場合を示します。

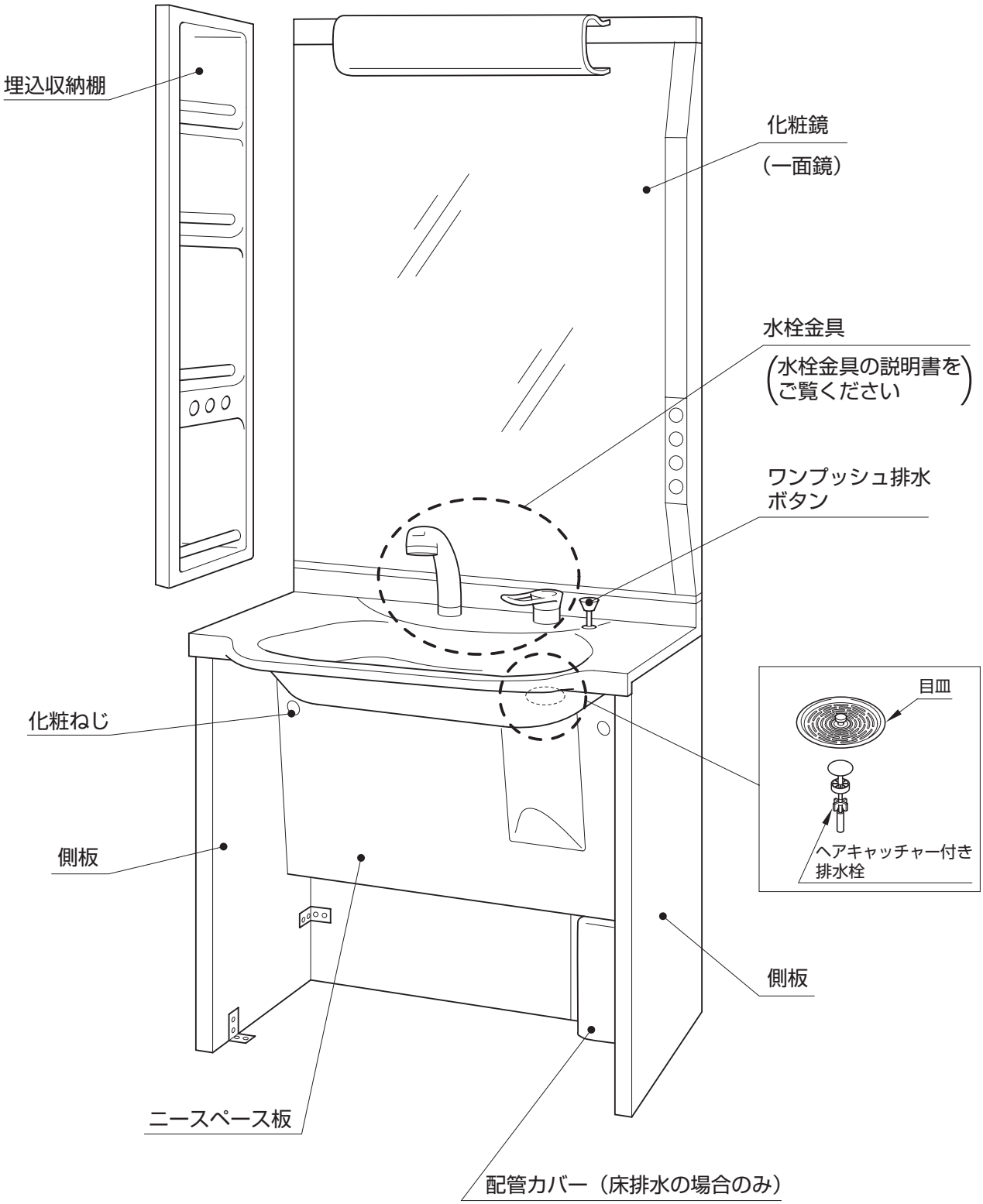

各部のなまえ

※図は1200サイズ、収納付化粧鏡（三面鏡）、トールキャビネットの場合を示します。

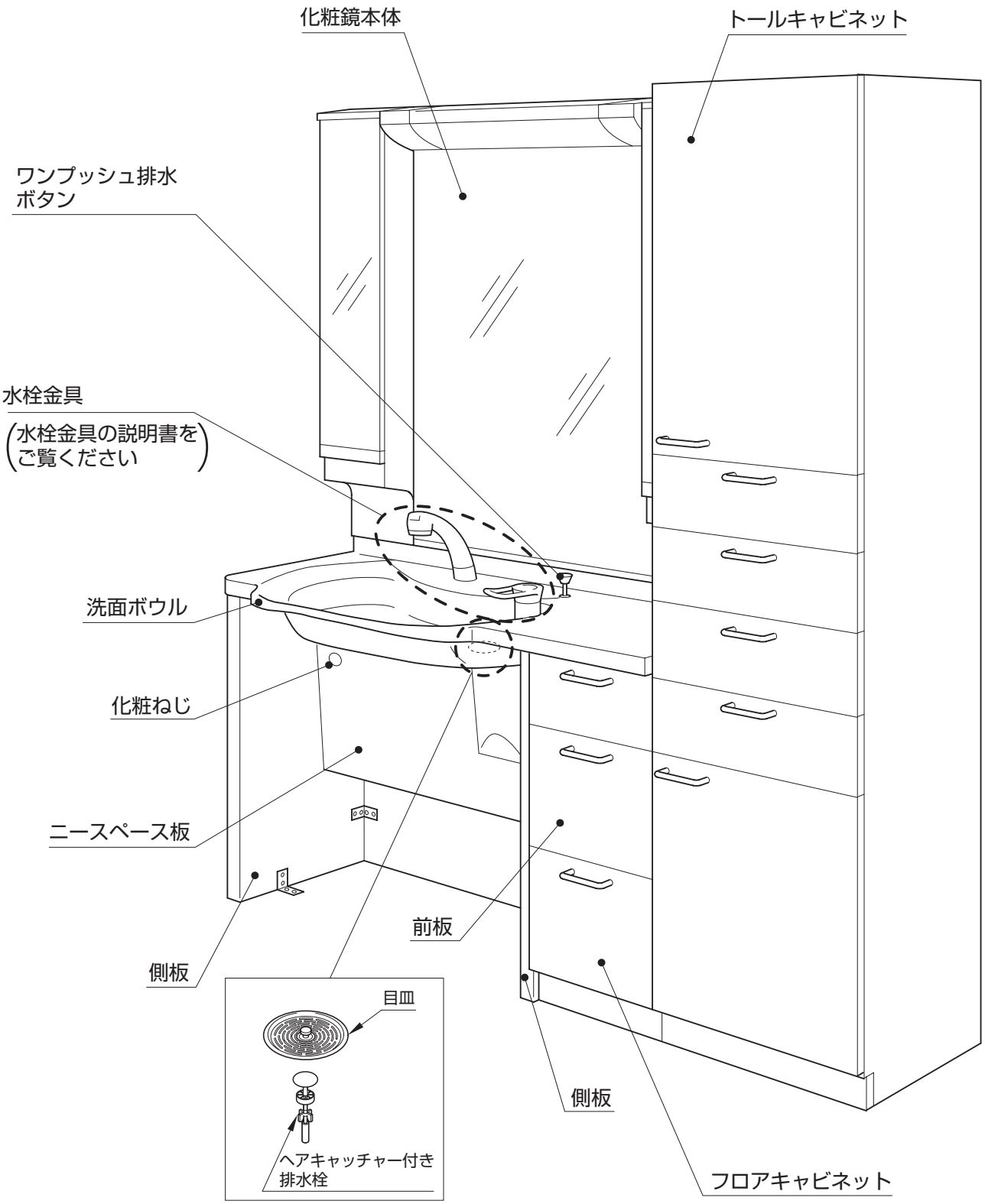

ご使用前に

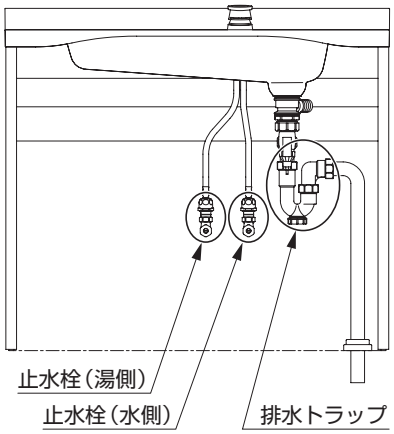

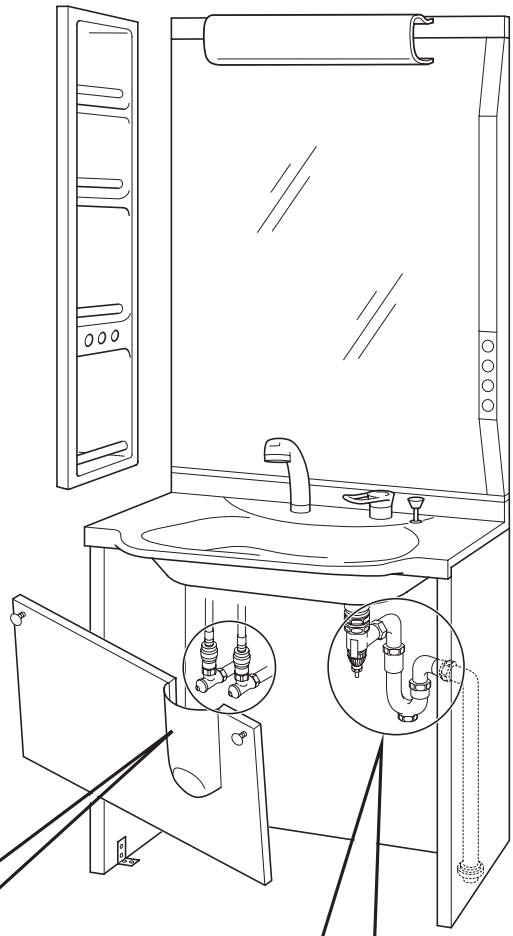

①水の出は十分ですか。

調整要領

- 湯水の出が多い場合は洗面ボウルから水はねや、水あふれのおそれがありますので、止水栓を⊖ドライバーで調整し、使いやすい流量でご使用ください。

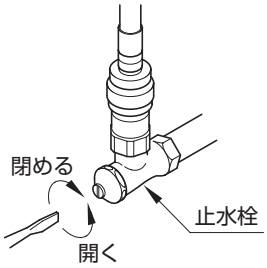

②水は漏れていませんか。

配管接続部より、水漏れはありませんか。水漏れがあった場合は、「修理を依頼される前に」をご参照ください。ニースペース板の外しかたはP17をご参照ください。

◯ 印部分が点検していただく場所です。

ホルムアルデヒドについて

TOTOでは、お客様が安心してお使いいただけるようホルムアルデヒド放散量の少ない材料を採用しています。
より快適にお使いいただけるよう下記の点についてご配慮をお願い致します。

- 新築、改築後間もない場合は十分換気を行ってください。ホルムアルデヒドは高温になれば放散される性質があります。室温を高くしての換気やキャビネット内側の水ふきが効果的です。
- 普段でも通気や換気にご配慮ください。また、気温の高い夏や長時間密閉状態にしていたあとなどは十分に換気を行ってください。

使いかた

〈排水口の開閉のしかた〉

ワンプッシュ排水ボタンを押すと排水栓が下がり、もう一度押すと上がります。

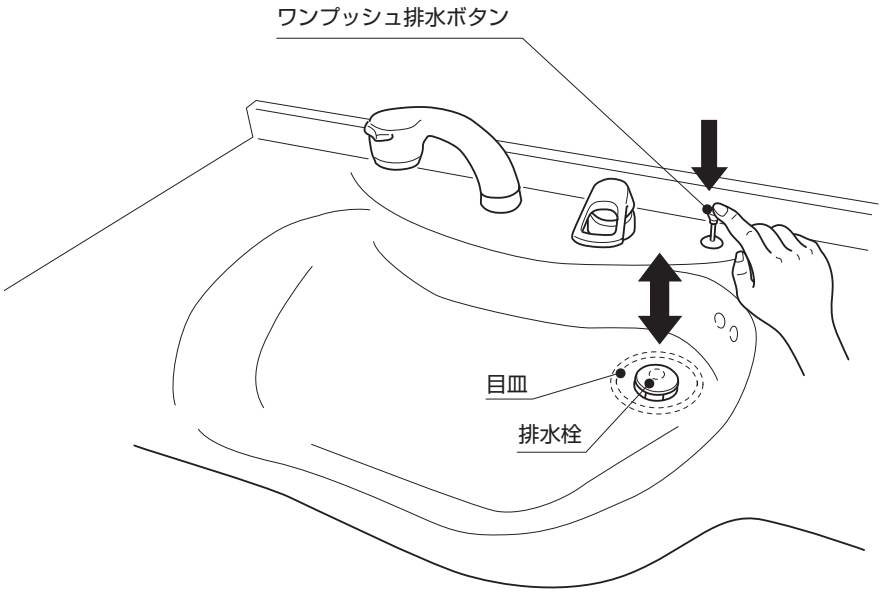

〈車椅子でご使用の場合〉

別売りのセーフティカバー（L057）を側板に取り付けていただくこともできます。
（扉キットとの同時装着は出来ません）

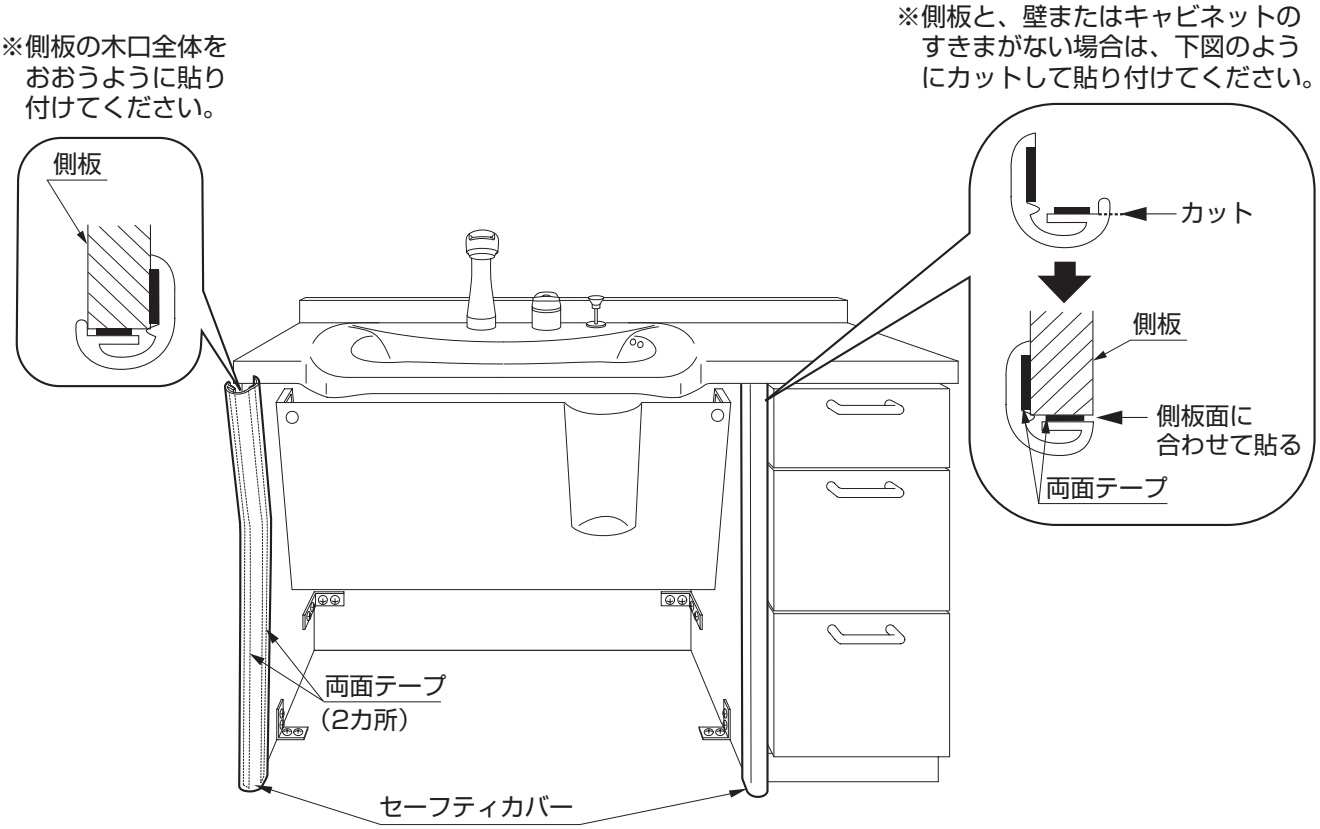

お手入れのしかた

※水栓金具に関するお手入れのしかたは、専用の説明書をご参照ください。

〈日頃のお手入れ〉

いつまでも美しく保つために、日頃からこまめにお手入れをしてください。

カウンター 洗面ボウル キャビネット オプション類 排水管	● 製品に付いた汚れ（プラスチック部分の静電気による黒い汚れを含む）は、ぬれた布をかたく絞ってふき取ってください。 その後、水を湿らせた布に少量の中性洗剤を付けてふき上げ、最後にからぶきしてください。 ● シンナー・ベンジン・除光液などの溶剤やクレンザーおよびナイロンたわし、トイレ・バス・タイル用洗剤・塩素系洗剤剤、強酸性・強アルカリ性洗剤は、表面を侵したり傷を付けたりしますので使用しないでください。 ● 日々のご使用により排水管内の内面に汚れなどが付着し、流れが悪くなることがあります。 時々、市販の排水管洗浄剤にてお手入れしてください。 **※洗浄剤のご使用方法については洗浄剤の使用説明書をご参照ください。**
水受けトレイ	● 水受けトレイの中に水がたまっていないか定期的に点検してください。 たまっていたら排水ホースを手前に倒して水受けトレイ内の水を排水してください。 注）水抜きするときは水受け容器を準備してください。 ● 水抜き後は、排水ホースを元に戻してください。 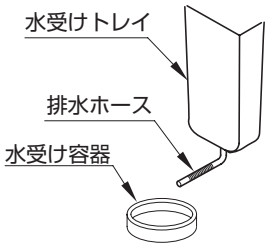

お手入れのしかた

〈目皿とヘアキャッチャーの掃除〉

● 目皿やヘアキャッチャーが詰まると水の流れが悪くなりますので、定期的に次の要領で掃除してください。

1.目皿・ヘアキャッチャーを取り出してください。

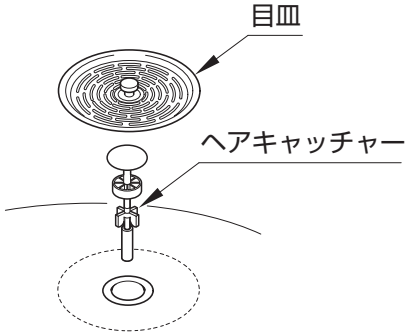

2.目皿・ヘアキャッチャーに詰まったごみを
ブラシなどで取除いてください。

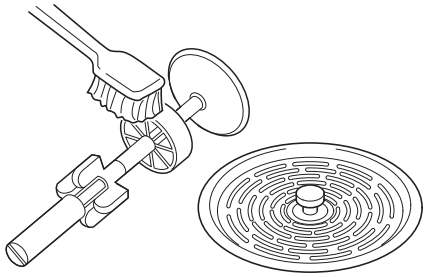

〈排水トラップの掃除のしかた〉

日々のご使用により排水管の内面に汚れなどが付着し、流れが悪くなることがあります。
時々、市販の排水管洗浄剤にてお手入れしてください。

※洗浄剤のご使用方法については洗浄剤の使用説明書をご参照ください。

配管が詰まった場合

■掃除をする前に

● 水がこぼれた場合のために水受け容器やぞうきんをご準備ください。

● 排水トラップには水（封水）がたまっていますので、トラップを外した時に水がこぼれないようにご注意ください。

① 水受け容器を置き、排水トラップの水抜きコックを開けてください。

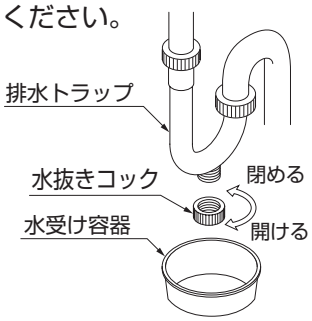

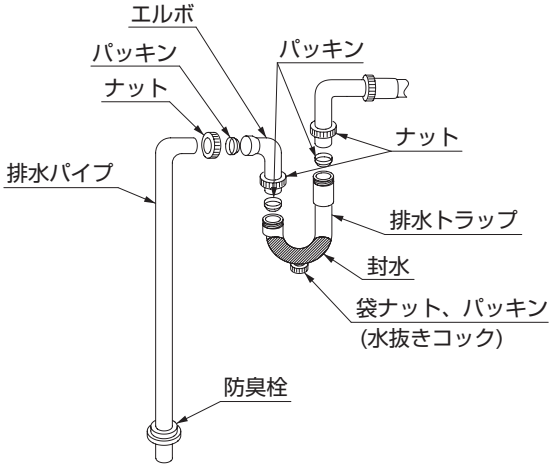

〈床排水の場合〉

② ナット（3ヵ所）をゆるめて排水トラップを外してください。

③ 排水トラップに異物やごみが付着していないか確認しブラシなどを使い洗い流して掃除を行ってください。

⚠注意：トラップを外すと洗面化粧台は使用できませんのでご注意ください。

④ 掃除が終わったら、ナット、パッキン、排水トラップを取り付け、ナットを手で確実に締めてください。
※工具は使わないでください。

⑤ 最後に水を流し水漏れしていないかを確認してください。

※排水トラップの接続の際は、
パッキンの方向に注意してください。

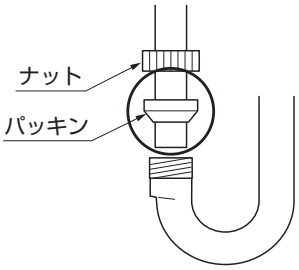

定期的な点検のおすすめ

安全・快適にご使用いただくために、定期的に以下の点検を行ってください。

〈水栓のがたつき〉

水栓金具のがたつきがある場合、そのまま使用されますと、故障の原因になりますので取付店・販売店または、修理受付センターへ修理をご依頼ください。

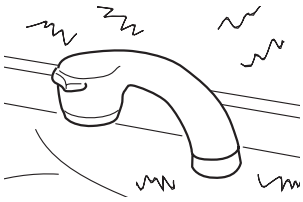

〈配管まわりの水漏れ〉

配管まわり（キャビネット内・点検口内など）の水漏れがないか確認してください。水漏れして家財などをぬらすおそれがあります。
水漏れしている時は、止水栓または元栓を閉め、P20の「こんなときは」の項目をご確認のうえ点検をお願いします。

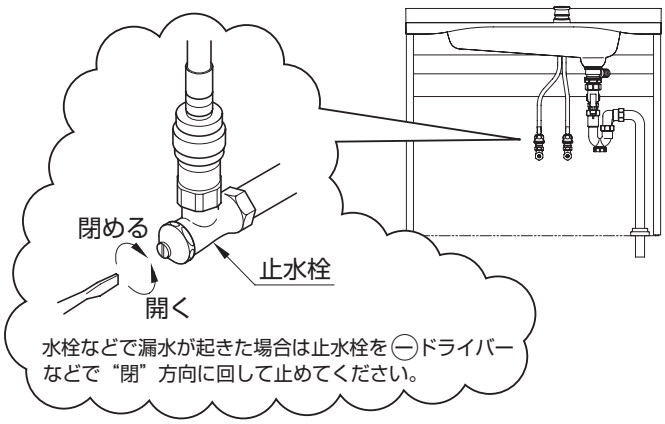

〈扉などのがたつき〉

扉や取っ手にがたつきがないか確認してください。
部材の破損や脱落のおそれがあります。
扉の調整ができますので、P16に従って丁番の調整をしてください。取っ手のがたつきについては、固定ねじを締め付けてください。

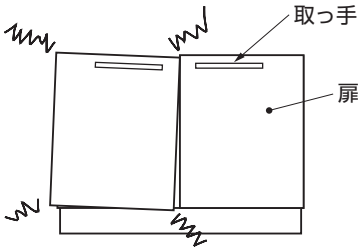

〈排水の詰まり〉

ヘアキャッチャーや排水トラップに異物が詰まると水の流れが悪くなりますので定期的に点検を行ってください。
P14に従って掃除をしてください。

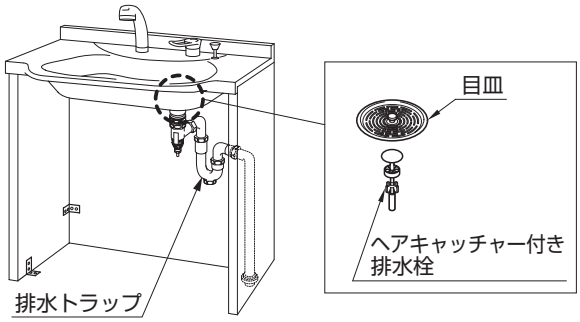

※水栓金具に付いている逆止弁は定期的に交換が必要です。詳細は水栓金具の取扱説明書をご参照ください。
（逆止弁：製品から一度吐水した水などが逆流することを防ぐ部品）

扉の調整方法

※扉キットLOT750D,LOT900D,LOT1000Dをご使用の場合

扉がずれたときは、以下の手順に従って調整してください。

（1）前後調整

前後調整ねじを回しながら調整してください。

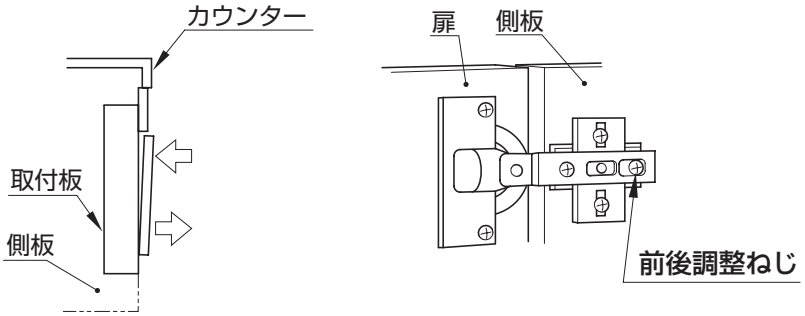

（2）上下調整

・上下調整ねじをゆるめて上下にスライドさせて調整してください。
・調整が終わったら上下調整ねじを締めてください。

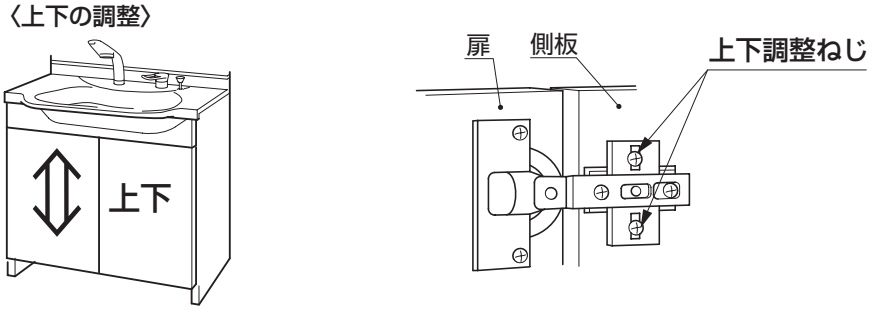

（3）左右調整

・扉の先端が下がっている場合、扉上方の左右調整ねじを右へ回し、または、扉下方のねじを左へ回し左右調整してください。
・扉の先端が上がっている場合、扉上方の左右調整ねじを左へ回し、または、扉下方のねじを右へ回し左右調整してください。
・調整後は必ず、上下調整ねじが固く締め付けられていることを確認してください。

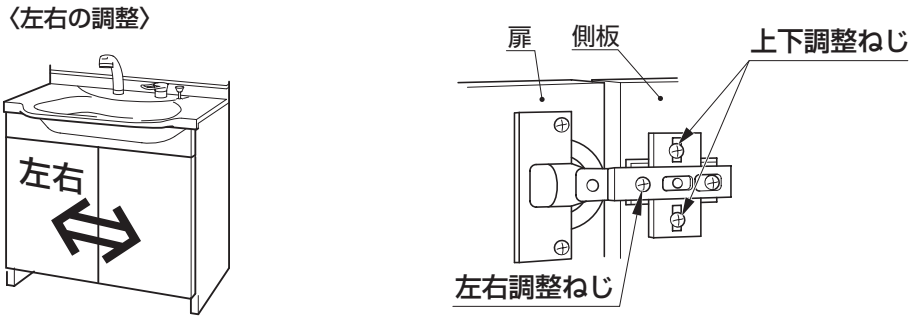

⚠ 注意	扉の傾き・がたつき、丁番のゆるみがないことを必ず確認してください。 扉の取り付けに異常があると、使用中に扉が落下してけがをするおそれがあります。

ニースペース板の着脱方法

【取り外し方法】

①化粧ねじを図の方向に回し外します。
②ニースペース板を前方へ倒しながら外します。

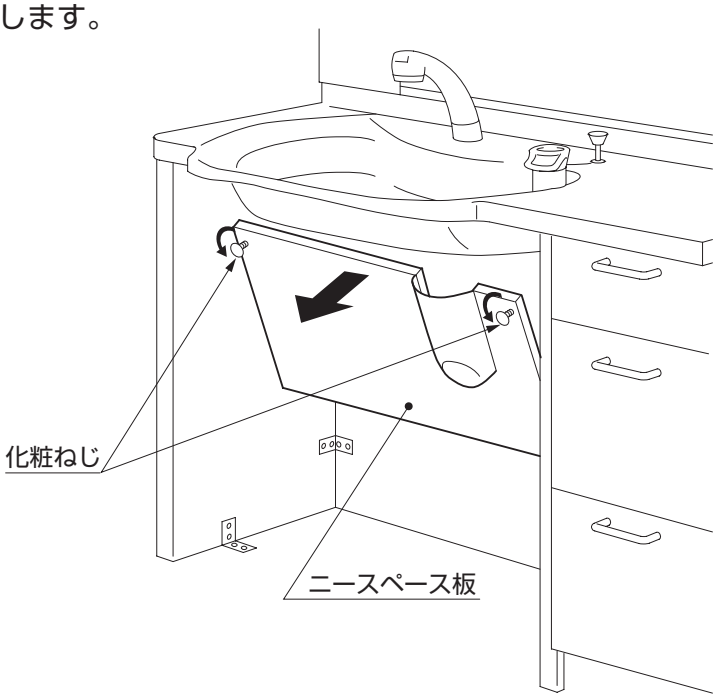

【取り付け方法】

①ニースペース板の下の金具を側板のピンに
　引っ掛けます。
②化粧ねじを矢印の方向に回し取り付けます。

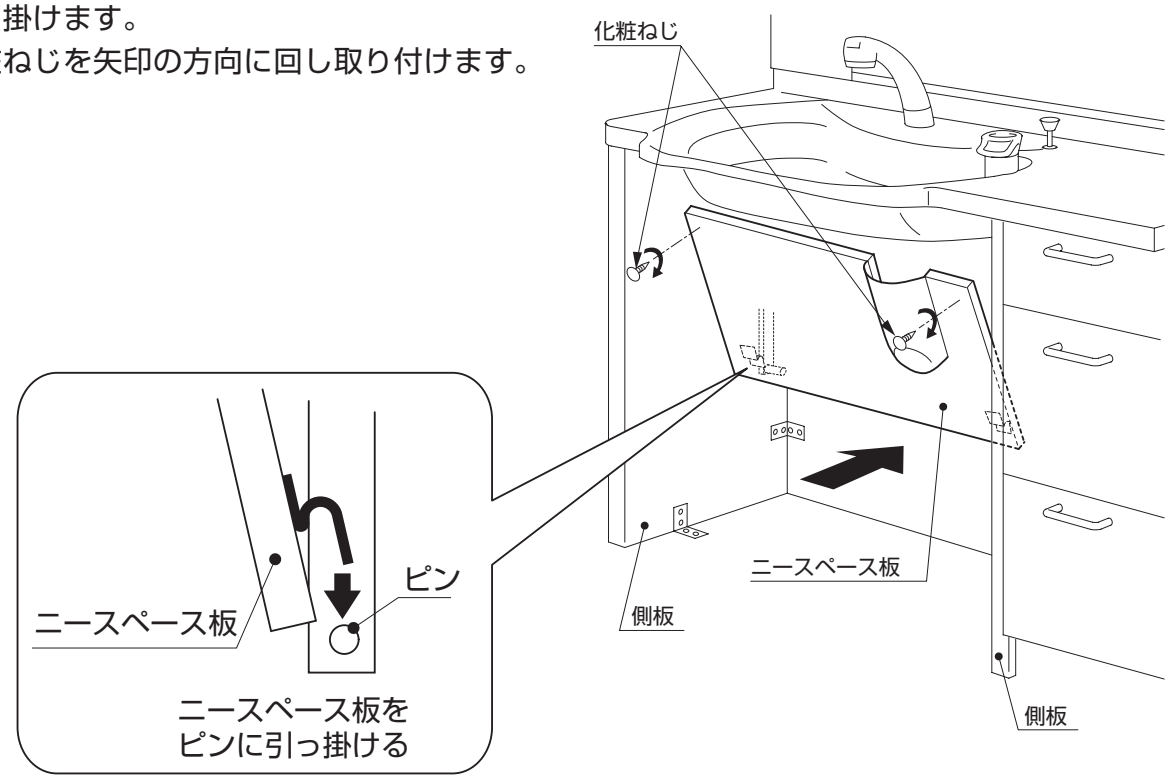

お手入れ

扉キットの取り外しかた

別売の扉キットをお使いの場合、扉キットが不要になりましたら以下の手順で取り外してください。

（1）扉を外す。

図のレバーを押し、丁番本体を手前に引いてください。

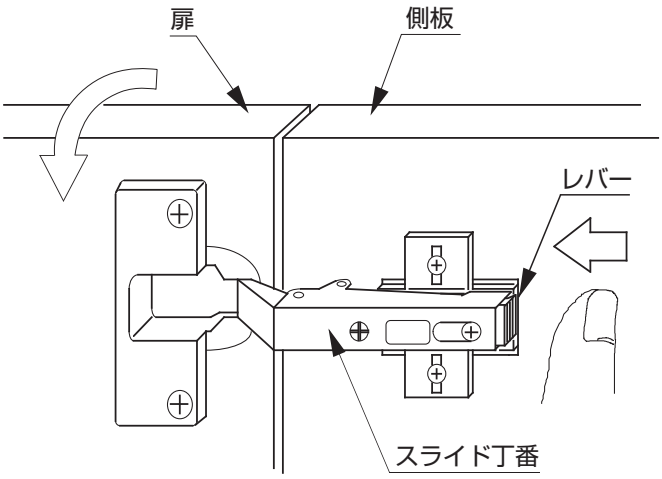

（2）扉キットの取付板を外す。

図の小ねじをドライバーを使って外してください。（6ヵ所）

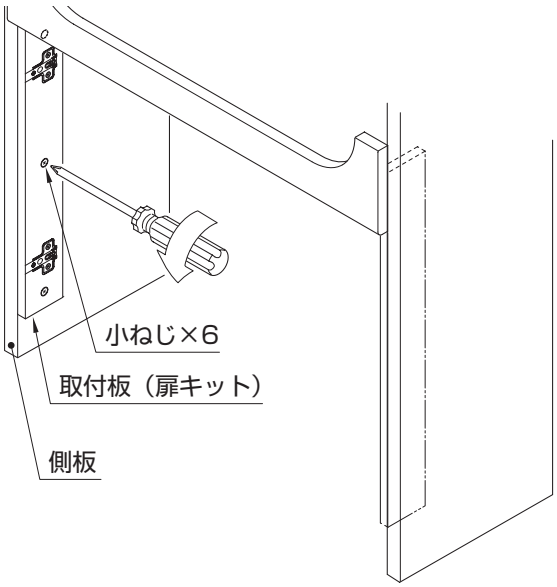

（3）キャップを取り付ける。

側板のねじ穴部に扉キットに付属のキャップを取り付けてください。（6ヵ所）

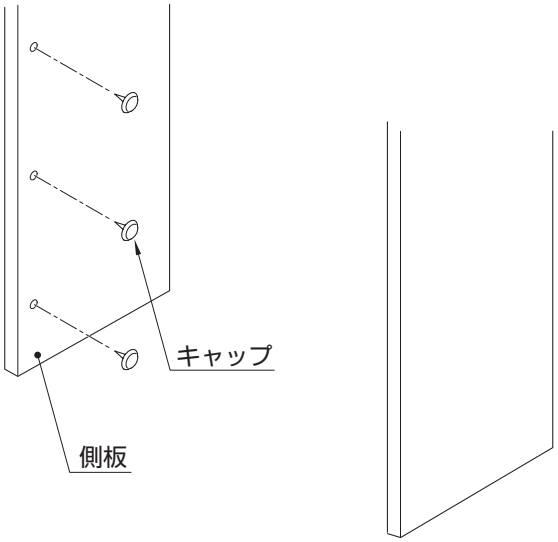

引き出し前板の調整方法

■引き出しの上下左右調整

① 引き出し側面にある固定ねじを、前板が動く程度にゆるめてください。（左右各1ヵ所）
② 引き出し前板を、上下左右に調整してください。
③ 前板の調整が終わったあと、固定ねじを確実に締めてください。

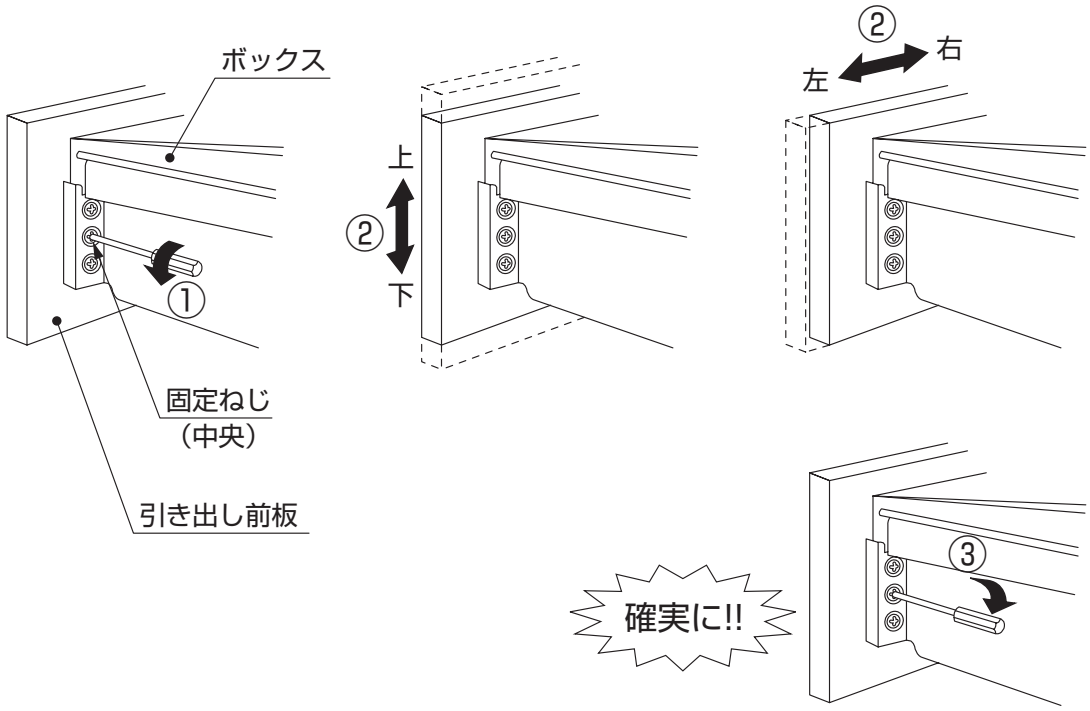

凍結予防のしかた

〈寒冷地仕様の場合〉

凍結のおそれがある場合は、別途凍結防止工事を行い次の処置をしてください。
（凍結防止工事については、お求めの販売店または工事店にご相談ください。）

【水栓金具の水抜き】

水栓金具の水抜きについては、水栓金具の取扱説明書をご参照ください。

【排水トラップの水抜き】

①水受け容器を置き、排水トラップの水抜きコックを開けてください。
②水抜き後は、必ず水抜きコックを確実に閉じてください。
※寒冷地仕様でなくても、凍結のおそれがある場合は、排水トラップの水抜きを行ってください。

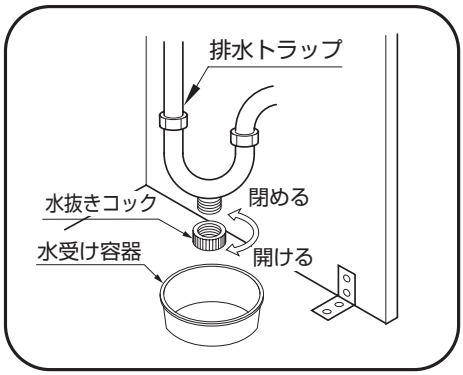

こんなときは

〈キャビネット内に水が漏れている場合〉

止水栓を ⊖ ドライバーで閉めていただき、修理を依頼される前に、以下の「故障かな？と思ったら」の内容をご確認ください。

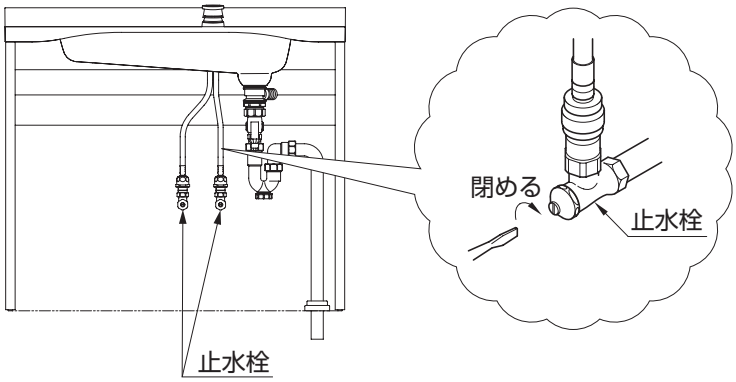

〈修理を依頼される前に〉

- 水栓金具に関することは、水栓金具の取扱説明書をご参照ください。
- 洗面化粧台に関することは、以下の「故障かな？と思ったら」をお調べいただき、それでも直らない時は、お求めの販売店・取付店または修理受付センターにご依頼ください。

ご不明な点については、説明書裏面のフリーダイヤルで、商品についてのお問い合わせは「お客様相談室」補修部品の購入については「TOTOパーツセンター」へお問い合わせください。

〈故障かな？と思ったら〉

現　　象	お調べ頂くところ	処置のしかた	参照ページ
・水が出ない ・湯が出ない	止水栓が完全に開いていますか。	止水栓を開けてください。	P.11
	断水してませんか。	断水していないことを確認してください。	―
・水が漏れている	給水・給湯管からの漏水ですか。	止水栓を必ず閉めて漏水箇所を締め直してください。締め直しても水が漏れる場合は、修理受付センターに修理を依頼してください。	P.11
	排水管・トラップ部分からの水漏れですか。	パッキン、防臭栓（点検口の下にあります）がずれていないか確認してください。 ナットがゆるんでいるかもしれません。 その合ナットを締め付けてください。	P.14
・排水の流れが良くない	ヘアキャッチャーにごみが付着していませんか。	ヘアキャッチャーの掃除をしてください。	P.14
	トラップ部分に異物がたまっていませんか。	トラップ部分のナットをゆるめて外して確認したあと、掃除をしてください。	P.14
・扉にがたつきがある	固定ねじがゆるんでいませんか。	固定ねじを締め付けてください。	P.16

アフターサービス

保証書（この説明書の巻末が保証書になっています。）

- この商品は保証書の内容に従って保証されています。お引き渡し日･取付店･販売店が記入、押印してあることをご確認ください。
  また、保証書の内容をよくお読みのうえ、大切に保管してください。
- 保証期間は保証書をご確認ください。

保証について

- 保証期間中は保証書の規定に従って、修理をさせていただきます。保証期間内でも有料になることがありますので、保証書の内容をよくご確認ください。
  例えば、「取扱説明書、組立･設置説明書、ラベルなどの注意書きに従っていない場合の不具合など」は有料になります。
- 無料修理により交換された交換前の部品・商品はTOTO（株）の所有となります。
- 保証期間を過ぎている場合、修理すれば使用できる商品についてはご希望により有料で修理させていただきます。

補修用性能部品の供給期間

- この商品の補修用性能部品（注1）の供給期間は製造中止後10年です。
  （注1）パッキンなどの機能維持に不可欠な部品で使用期間中に取り替えの必要が発生する可能性の大きいもの

※ 扉・引き出しの面材については、製造中止後、2年の供給期間としております。供給期間経過後は、新シリーズの扉にて供給させていただきますので、ご了承ください。

※ 商品のモデルチェンジなどにより、予告なく商品を製造中止とする場合がありますので、あらかじめご了承ください。

修理依頼について

- 修理を依頼される前に、「こんなときは」（P20）をご確認ください。
- 故障や修理が必要な場合や、ご不明な点がある場合は、取付店または当社お客様相談室･修理受付センター（本説明書裏面参照）にご相談ください。
  その際、次のことをご連絡ください。

1. **ご住所･ご氏名･電話番号**
2. **製品品番（ラベルに記載）**
3. **お引き渡し日**
4. **故障の内容（できるだけ詳しく）**
5. **訪問ご希望日**

修理料金のしくみ〈TOTOメンテナンス（株）にご依頼の場合〉

- 修理により商品の機能が維持できる場合には、ご要望により有料にて修理をさせていただきます。
  標準修理料金は 技術料 ＋ 部品代 ＋ 訪問料 で構成されています。
  ただし、補修用性能部品の保有期間が経過している商品は、修理できない場合がございます。

※機器類など専用の保証書があるものについては、料金体系が異なります。

仕　様

〈洗面化粧台〉

品　　番	LDST750・900・1000・1201・1202型
洗面ボウル	カウンター一体型洗面ボウル（容量8L）
水栓金具	・シングルレバーシャンプー水栓（水受けトレイ付き） ・サーモスタットシャンプー水栓（水受けトレイ付き）
排水金具	ワイヤー式排水金具（ヘアキャッチャー付き）
目　　皿	ステンレス
排水トラップ	床/壁共用排水トラップ
キャビネット	木製
製品寸法	（幅）（奥行）（高さ） LDST750A　750×580×750 LDST900A　900×580×750 LDST1000A　1000×580×750　※カウンター奥行き458 LDST1201A　1200×580×750 LDST1202A　1200×580×750
製品重量	LDST750A　24kg LDST900A　26kg LDST1000A　28kg LDST1201A　43kg LDST1202A　43kg

TOTO®

保証書

本書は、本書記載の修理規定に則り無料修理を行うことをお約束するものです。
お引き渡し日から下記期間中、故障が発生した場合は本書をご提示のうえ、取付店・販売店またはTOTOメンテナンス（株）修理受付センター（TEL:0120-1010-05 FAX:0120-1010-02）に修理をご依頼ください。
尚、機器類や水栓金具などについては、専用の保証書がありますので別途提示ください。
また、お客様が独自に取り付けられた他社製機器の修理につきましてはお受けいたしかねます。

お客様	おなまえ　様	品名	洗面化粧台 LDST750～1202 型 LTSJ153～ 453 型 LWJ153 ～1203 型 （水栓金具は除く）
	おところ ㊡		
販売・取付店	㊡　Tel　㊞		
お引き渡し日	年　月　日	保証期間	お引き渡し日から2ヵ年

★お客様へ　この保証書をお受け取りになるときに、お引き渡し年月日、取付店・販売店が記入、押印してあることを確認してください。
この保証書は再発行いたしませんので紛失しないよう大切に保存してください。

〈無料修理規定〉

❶ 取扱説明書、本体貼り付けラベルなどの注意書きに従った正常な使用状態で故障した場合には、表記の期間無料修理いたします。
❷ 保証期間内に故障して無料修理を受ける場合は、取付店・販売店にご依頼のうえ、出張修理に際して本書をご提示ください。
❸ ご転居の場合は事前に取付店・販売店にご相談ください。
❹ ご贈答品などで本保証書に記入してある取付店・販売店に修理がご依頼できない場合には、お客様相談室または修理受付センターにご相談ください。
❺ 保証期間内でも次の場合には、有料修理になります。
- イ 使用上の不注意、過失による不具合および不当な修理や改造による故障および損傷。
- ロ お引き渡し後の移設などに起因する故障および損傷。
- ハ 火災・地震・水害・落雷・凍結・その他の天災地変、公害やガス害（硫化水素ガス）、塩害、異常電圧による故障および損傷。害虫や小動物による故障および損傷。
- ニ 指定以外の電源（電圧・周波数）の使用および異常水質による故障および損傷。
- ホ 一般家庭以外（例えば業務用・車輌・船舶への搭載）に使用された場合の故障および損傷。
- ヘ 砂やごみかみによる不具合およびパッキン・コーキングなど消耗品の損傷。
- ト 電球など、消耗部品の交換。
- チ 日常のお手入れ箇所。
- リ 取り付け上の不注意、過失による場合。
- ヌ 本書の提示がない場合。
- ル 本書にお客様名、取付店・販売店、お引き渡し日の記入のない場合、あるいは字句を書き替えられた場合。
- ヲ 他社製機器に起因する故障および損傷。
- ワ 経年変化または使用に伴う磨耗、さび、カビ、変質、変色そのほか類似の事由による場合。
- カ 傷などの外観の不具合で、お引き渡し時に申し出の無かったもの。
- ヨ 建築躯体の変形など対象商品本体以外の不具合に起因する故障および損傷。
- タ 適切な使用、維持管理がなされなかったことに起因する故障および損傷。

例えば
- 塩素系の洗剤、漂白剤、ヌメリ取り剤ならびに温泉水、地下水などの使用によるカウンターのさびや腐食
- 扉丁番の固定ねじがゆるんだままで使用された際の扉の外れ
- 給水管・排水管の詰まり
- キャビネット、扉、カウンターなどの汚れ

- レ 第3者による管理上、メンテナンス上などの不備に起因する不具合。

例えば
- ハウスクリーニング業者が指定の洗浄剤以外のクリーニング剤を使用してカウンター、扉などに変色や腐食が生じた場合、また、禁止されている方法で洗浄剤などを噴霧あるいは塗布したことによって機器の作動不良が発生した場合
- 浄化槽の洗浄剤から発生するガスによる金属部品の腐食

- ソ お買い上げ時に実用化されていた技術では予防することが不可能な現象またはこれが原因で生じた事故による場合。
- ツ 保証期間経過後に申し出のあったもの、または保証該当事項の発生後、速やかに申し出のなかったもの。

❻ 本書は日本国内においてのみ有効です。
❼ 本書は再発行しませんので紛失しないよう大切に保存してください。
❽ 無料修理により取り外された部品・商品は、TOTO（株）の所有となります。
❾ 取り付け作業時の不注意・過失によるお問い合わせは取付店・販売店にご連絡ください。

〈サービス記録〉

年月日	サービス内容	担当者

※この保証書は本書に明示した期間、条件のもとにおいて無料修理をお約束するものです。したがってこの保証書によってお客様の法律上の権利を制限するものではありません。保証期間経過後の修理などについてご不明の場合は、当社お客様相談室または修理受付センターにお問い合わせください。

TOTO株式会社
〒802-8601　福岡県北九州市小倉北区中島2-1-1
お客様相談室　TEL 0120-03-1010　FAX 0120-09-1010

修理を依頼する前に「こんなときは」（20ページ）をご確認ください

修理・取り扱いのご相談は まずお求めの取付店・販売店へ

取付店・販売店　　〒

電話　　ー

転居や贈答品などでお求めの取付店・販売店へご相談できない場合は、商品名・品番をご確認のうえ、下記TOTO窓口までお問い合わせください。

お客様専用窓口

商品のお問い合わせは

TOTO（株）お客様相談室へ

TEL 0120-03-1010

FAX 0120-09-1010

受付時間：9:00～17:00（夏期休暇・年末年始を除く）

※携帯電話・PHSからのご利用は……093-951-2526（有料）へ

修理のご用命は

安心・信頼の TOTOメンテナンス（株）修理受付センターへ

ホームページ　http://www.tom-net.jp/

TEL 0120-1010-05

FAX 0120-1010-02

受　　付：年中無休

受付時間：8:00～19:00

訪問修理：年中無休（一部地域を除く）

営業時間：9:00～18:00

※携帯電話（PHSは除く）からのご利用は… ナビダイヤル 0570-05-1010（有料）へ

交換部品・別売品のご購入は

TOTOメンテナンス（株）TOTOパーツセンターへ

TEL 0120-8282-55

FAX 0120-8272-99

受付時間：平日 9:00～18:00　土・日・祝日 10:00～18:00
（夏期休暇・年末年始を除く）

※携帯電話・PHSからのご利用は……093-952-8682（有料）へ

お客様からお預かりした個人情報は、関連法令および社内諸規定に基づき慎重かつ適切に取り扱います。
詳細はTOTOホームページをご覧ください。

TOTO株式会社

TOTOホームページ　http://www.toto.co.jp/

2011.5
WN06565