TOTO

取扱説明書 保証書付

洗面化粧台
収納キャビネット

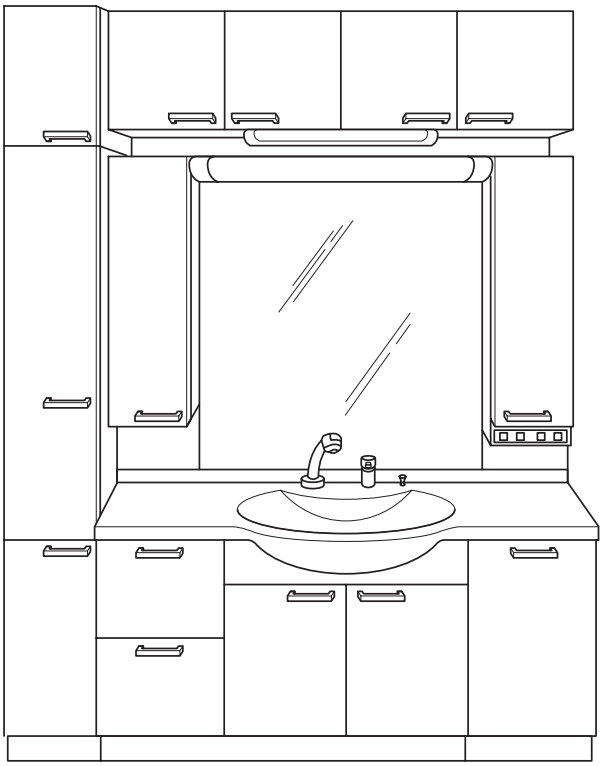

はじめに

安全上のご注意（安全のため必ずお読みください）…1～4
使用上のご注意……5～7
各部のなまえ……8・9
ご使用前の確認（必ずご確認ください）……9・10
ホルムアルデヒドについて……10

使いかた

使いかた……11

お手入れ

各部のお手入れ……12～14
扉の調整……15
引き出しの調整……16・17
蛍光灯の交換……17
抗菌について……18

こんなときは

凍結予防……18
定期的な点検……18・19
修理を依頼される前に……20
アフターサービス……21
保証書

◆このたびは、TOTO製品をお買い上げいただき、誠にありがとうございます。
この取扱説明書をよくお読みのうえ、正しくお使いください。
◆保証書に取付店名、取付日などが記入されていることを必ずお確かめください。
◆この取扱説明書は、大切に保管し、必要なときにお読みください。
◆水栓金具・電気温水器に関する内容は、専用の説明書にのせていますので、この説明書と併せてよくお読みください。

安全上のご注意

安全のため必ずお守りください

ご使用の前に、この「安全上のご注意」をよくお読みのうえ、正しくお使いください。

●この説明書では、製品を安全に正しくお使いいただき、使用者や他の人々への危害や、財産への損害を未然に防止するために、次のような表示をしています。

表示	意味
⚠ 警告	この表示を無視して、誤った取り扱いをすると、死亡または重傷を負う可能性が想定される内容を示しています。
⚠ 注意	この表示を無視して、誤った取り扱いをすると、人が傷害を負う可能性および物的損害の発生が想定される内容を示しています。

絵表示の例	絵表示の意味
	は、してはいけない「禁止」内容です。
	は、必ず実行していただく「強制」内容です。

水漏れの早期発見	落下の未然防止
定期的に、配管の回り（キャビネット内・点検口内）を見て水漏れがないか確認してください。部品の劣化・摩耗などによる水漏れが発見できず、家財などをぬらす原因になります。	定期的に、取っ手や丁番のねじを見てゆるみがないか確認してください。各部のねじがゆるんだまま使用されますと、扉や取っ手の脱落につながる原因になります。

●お読みになられたあとは、お使いになる方がいつでも見られる場所に、必ず保存してください。

●組み込まれる機器・器具などについては、それぞれの取扱説明書および本体に表示されている事項をお守りください。

⚠ 警 告

雷が発生しているときは、電源プラグ・コンセントには触れない

禁止

感電するおそれがあります。

⚠ 警 告

電源プラグの抜き差しは、必ずプラグ本体を持ち真っすぐに行う

必ず実行

コードを引っ張るとプラグやコードが傷んで、火災や感電の原因になります。
プラグを斜めに曲げながら抜いたり、こじりながら抜いたりすると、コンセントやプラグが傷んで火災や感電のおそれがあります。

コンセントを使用する際は絶対に表示電力を守る

必ず実行

表示電力(コンセントの近くに表示)を超えると火災の原因になります。

蛍光灯交換やお手入れの際には、必ず電源スイッチを切る

必ず実行

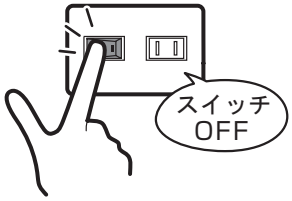

感電するおそれがあります。

コンセント部分に水をかけたり、ぬれた手でさわらない

ぬれ手禁止

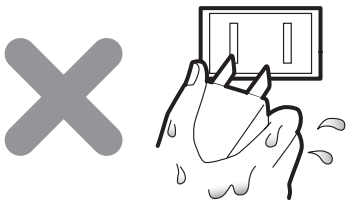

感電するおそれがあります。

電気器具はご自身で分解したり修理・改造は行わない

分解禁止

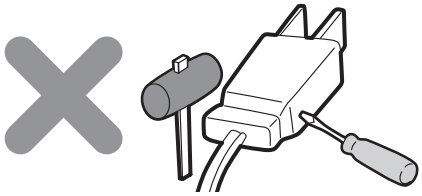

発火および感電の原因になります。

使用地域の周波数に合わせる

必ず実行

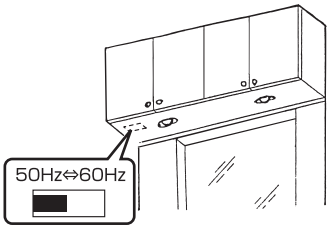

60Hz用器具を50Hz地区で使用すると火災の原因になります。
※ただし、インバーター式は周波数切り替えスイッチはありません。
（切り替え不要）

⚠ 警 告

コンセントの差し込み口にちりやほこりを付着させたまま使用しない

禁 止

火災の原因になります。
乾いた布でよくふいて、確実に差し込んでください。

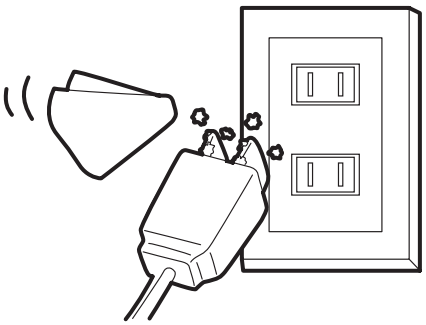

電源コードを束ねたまま使わない

禁 止

電源コードが発熱して火災の原因になります。

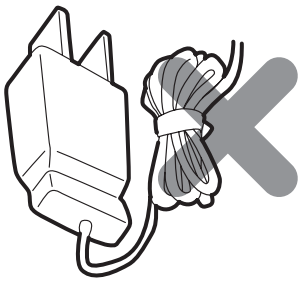

電気コードを傷つけない

禁 止

電気コードを傷つけると漏電および火災の原因になります。

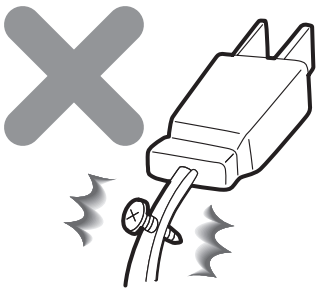

指定する電源(AC100V)を使用する

必ず実行

指定する電源以外で使用すると過電流による火災の原因になります。

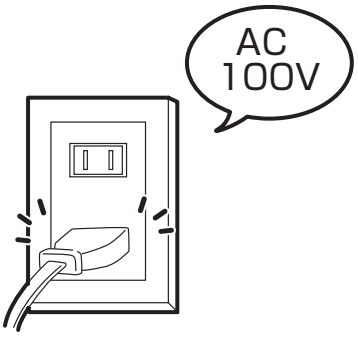

洗面ボウルや引き出し、扉、取っ手にぶら下がったり乗ったりしない

禁 止

洗面ボウルや引き出し、扉、取っ手が外れて、けがをするおそれがあります。

洗面ボウルにかたい物を落とさない

禁 止

洗面ボウルが破損してけがをしたり、水漏れのため家財を汚す原因になります。
※化粧鏡の収納物取り出し時は、特に注意してください

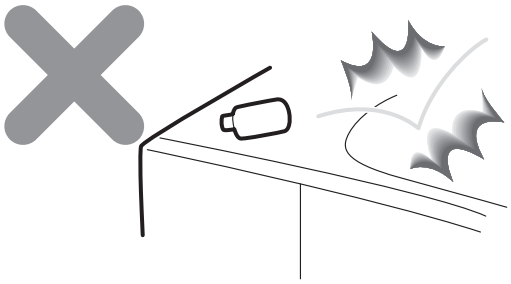

⚠ 警 告

棚ダボは正しく押し込み、棚には大量の書類など重い物はのせない

禁 止

棚が外れてけがをするおそれがあります。

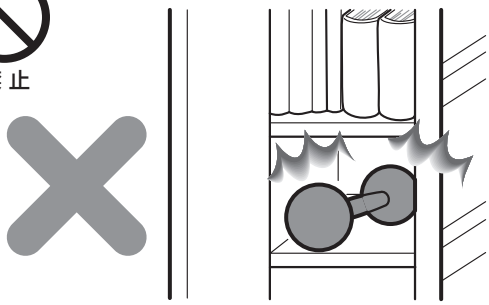

洗面ボウルにヒビが入った場合、そのままで使わない

禁 止

けがをするおそれがあります。
また、ヒビが大きくなり大きな破損に至る場合があります。

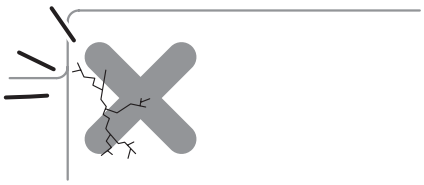

取っ手や丁番にがたつきがある場合、そのままで使用しない

禁 止

扉の落下、破損、けがをするおそれがあります。

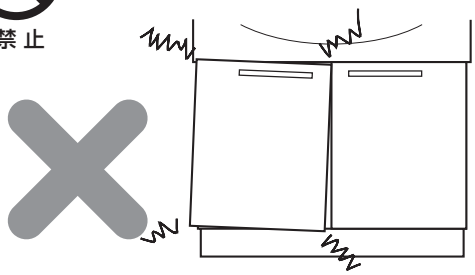

カウンターに乗ったり、重い物をのせない

禁 止

転落、転倒、けがをするおそれがあります。

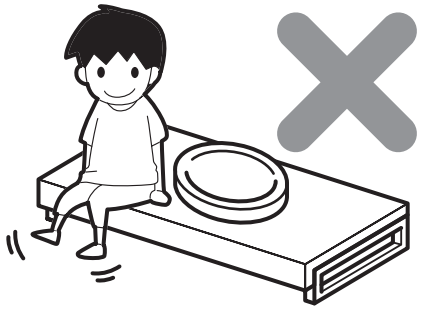

キャビネット内の排水金具（トラップを含む）・給水管・接続管に収納物などで無理な力を加えない

禁 止

水漏れの原因になります。

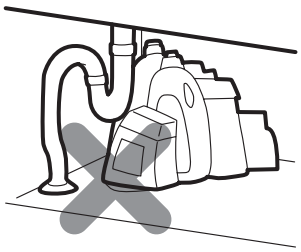

旅行などで長期間使わないときは必ず電源プラグを抜く
電源プラグを抜くのが困難な場合は、必ず元電源を切る

必ず実行

万一の場合に、思わぬ事故を防ぐことができます。

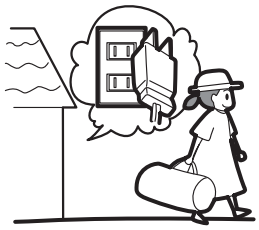

凍結が予想される際は、配管の水抜き操作と水栓の水抜き操作を行う〈寒冷地型〉

必ず実行

凍結破損で水漏れする原因になります。水抜き操作方法は、P18「凍結予防」を参照してください。

使用上のご注意

洗面ボウル・カウンター・キャビネット

ストーブなどを近づけない

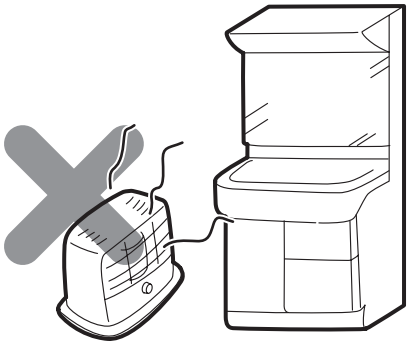

変色・変形の原因になります。

直射日光にさらされる場合は必ずカーテンなどで遮る

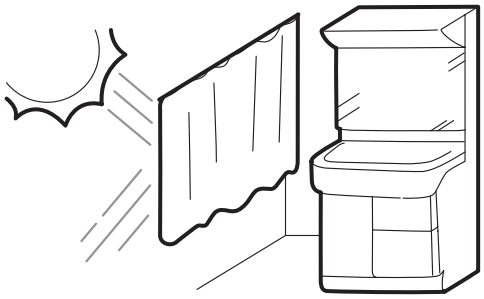

変色の原因になります。

ヘアドライヤーの熱風を直接当てない

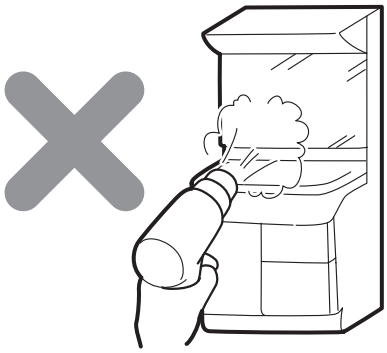

変色・変形の原因になります。

キャビネットの下に水などをこぼさない

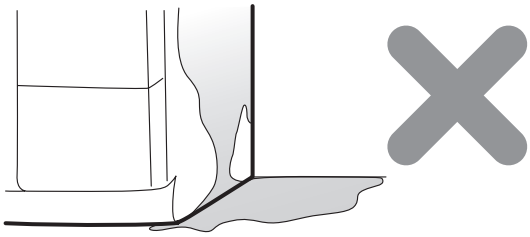

こぼしたときは、すぐにふき取ってください。木質でできていますので表面材のはがれや木部変形の原因になります。

キャビネットに水がかかった場合は、そのまま放置しない

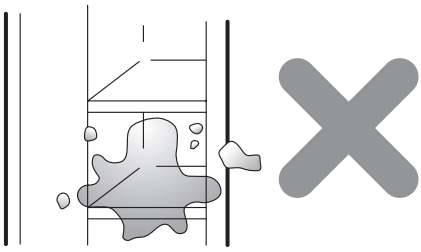

水がかかった場合は、すぐにふき取ってください。木質でできていますので表面材のはがれや木部変形の原因になります。

キャビネット内では塩素系の薬品・洗剤類の保管に注意する

塩素ガスが発生すると、丁番・レールのさびや動作不良の原因になります。
塩素系の薬品・洗剤類を収納する場合は、キャップを確実に閉めてください。
キャビネットや容器に付着した場合は、すぐにふき取ってください。

使用上のご注意

引き出し・扉を開けるときは、隣接する引き出しを閉めてから開ける

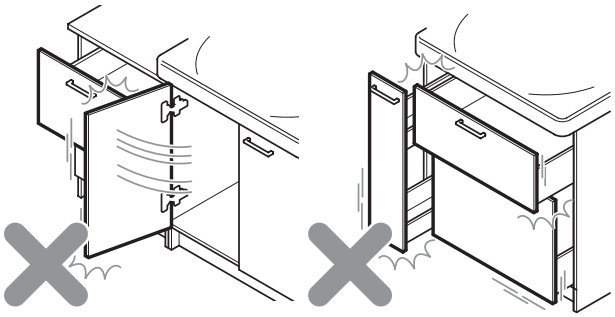

扉と扉がぶつかり、傷や破損の原因になります。

冷たい洗面ボウルに、急に熱湯を注がない

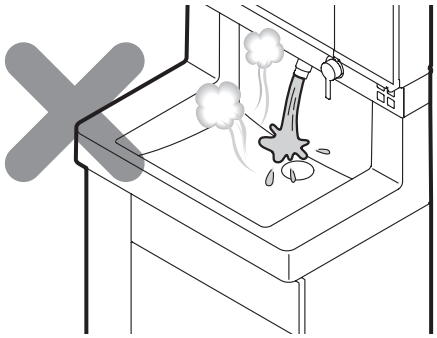

洗面ボウルの破損の原因になります。
水を少しためてから注いでください。

洗面ボウル・カウンターにヘアピン、かみそりの刃などの金属品を放置しない

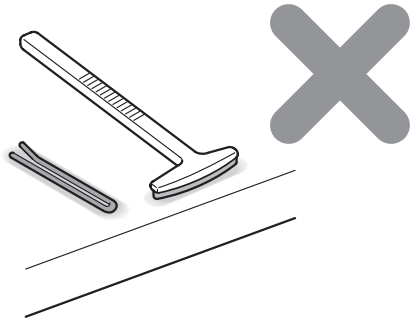

さびが取れなくなる場合があります。

カウンターに、かたい物を落とさない

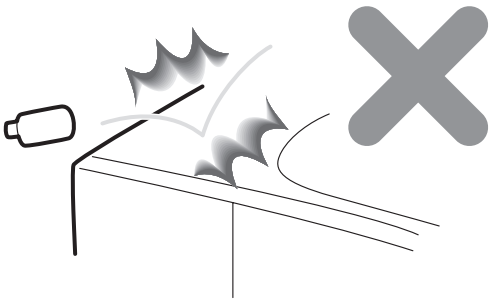

カウンターの破損の原因になります。

カウンターの上に火のついたタバコなどを置かない

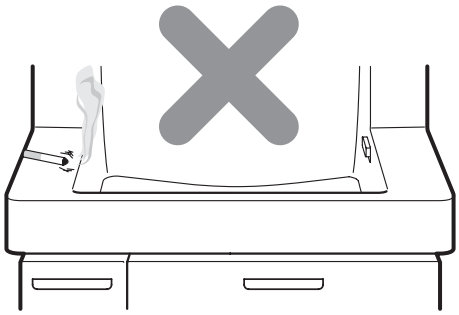

変色の原因になります。

化粧品を付着させない

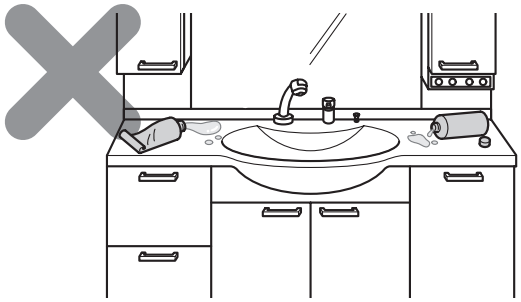

変色・破損の原因になります。
付着したときは、すぐにふき取ってください。

使用上のご注意

カウンターの上に長期間ビニールシートなどを敷いたままにしない

カウンターをぬれたままにしないでください。カウンターにビニールシートなどを敷いて使わないでください。ビニールシートの間に水が長く残ると化学変化により、変色の原因になります。

洗面ボウルやキャビネット、化粧鏡に毛染め剤、養毛剤、パーマ液、うがい薬（原液）などの強い薬液をこぼさない

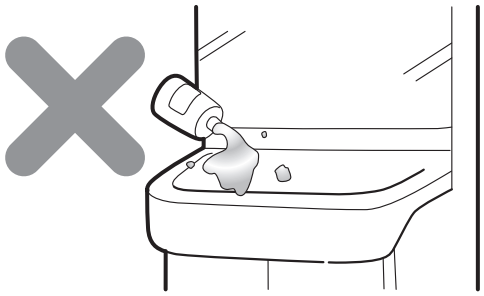

そのまま放置しておきますと表面が変色することがありますので、すぐに洗い流してください。

樹脂部を傷つける洗剤および溶剤類は絶対に使用しない

水漏れや変色・破損の原因になります。

鏡・ガラスにかたい物をぶつけない

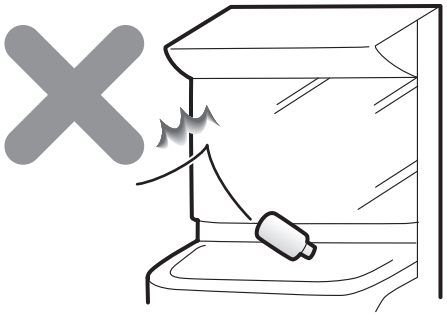

鏡・ガラスの破損の原因になります。

照明

ラジオなどの音響機器を近くで使用しない

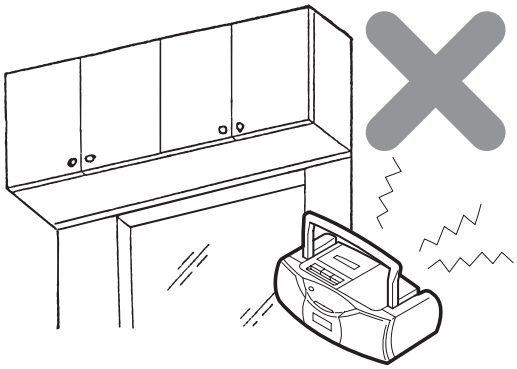

雑音が入る原因になります。

オプション

タオルバーにタオル以外の物をぶら下げない

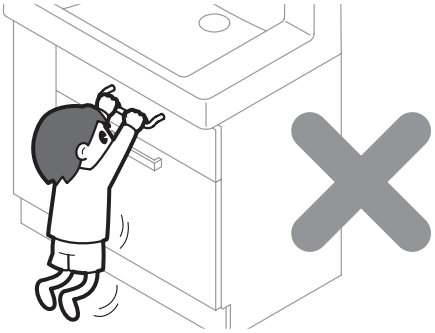

破損の原因になります。

各部のなまえ

■ 対象製品
〈キャビネットタイプ〉

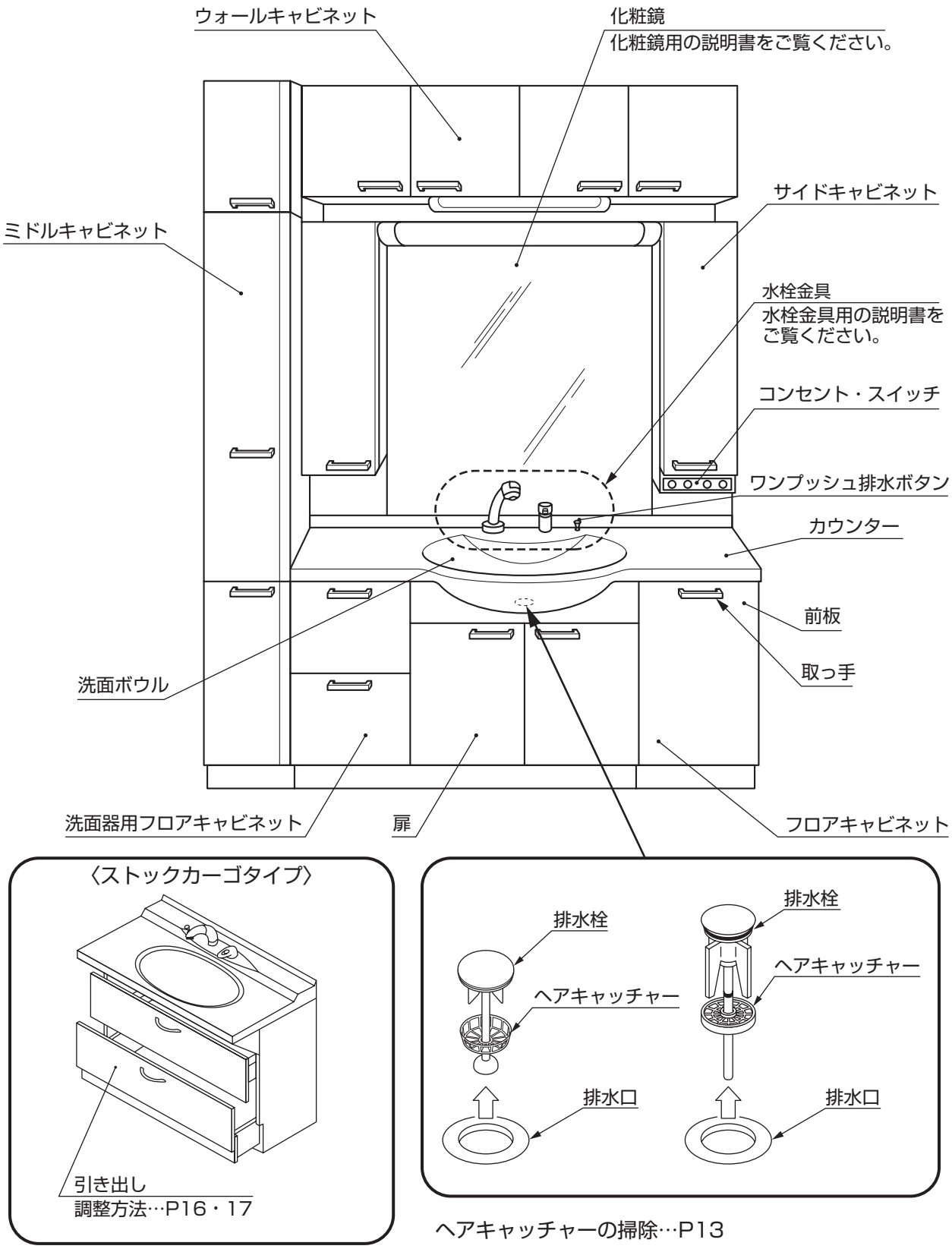

ヘアキャッチャーの掃除…P13

はじめに

各部のなまえ

■ 対象製品
〈ブラケットタイプ〉

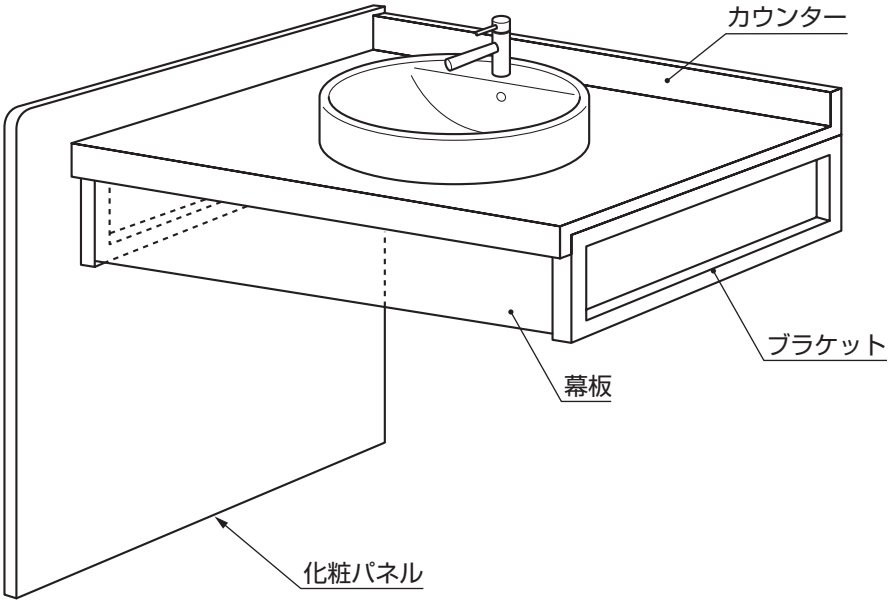

ご使用前の確認

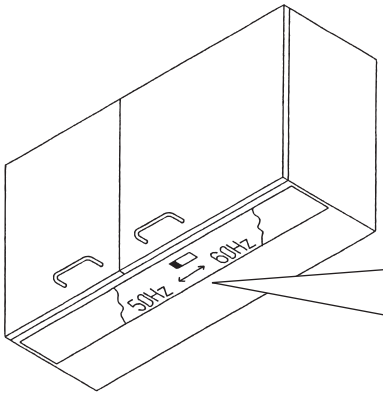

● 周波数は合っていますか

切り替えは、スイッチを押してスライドさせてください。

50Hz ⟷ 60Hz

※ただし、インバーター式は周波数切り替えスイッチはありません。（切り替え不要）

照明カバーの外しかたは、P17「蛍光灯の交換」をご参照ください。

● 水の出は十分ですか

（調整要領）

キャビネット内にある止水栓を ⊖ドライバーで調整し、使いやすい流量でご使用ください。湯水の出を多くしすぎた場合は、洗面ボウルからの水はねや水あふれの原因になりますのでご注意願います。

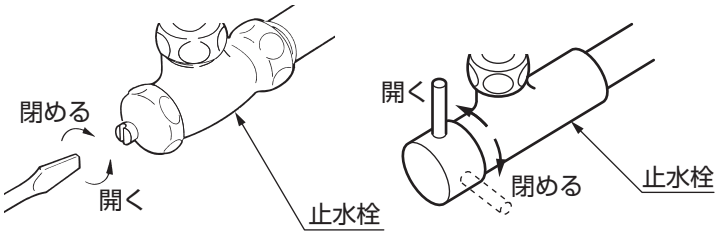

※オープンタイプの止水栓は、手で調整してください。

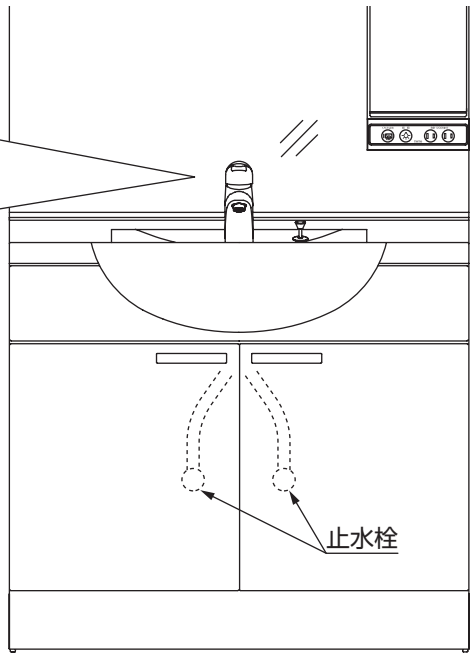

ご使用前の確認

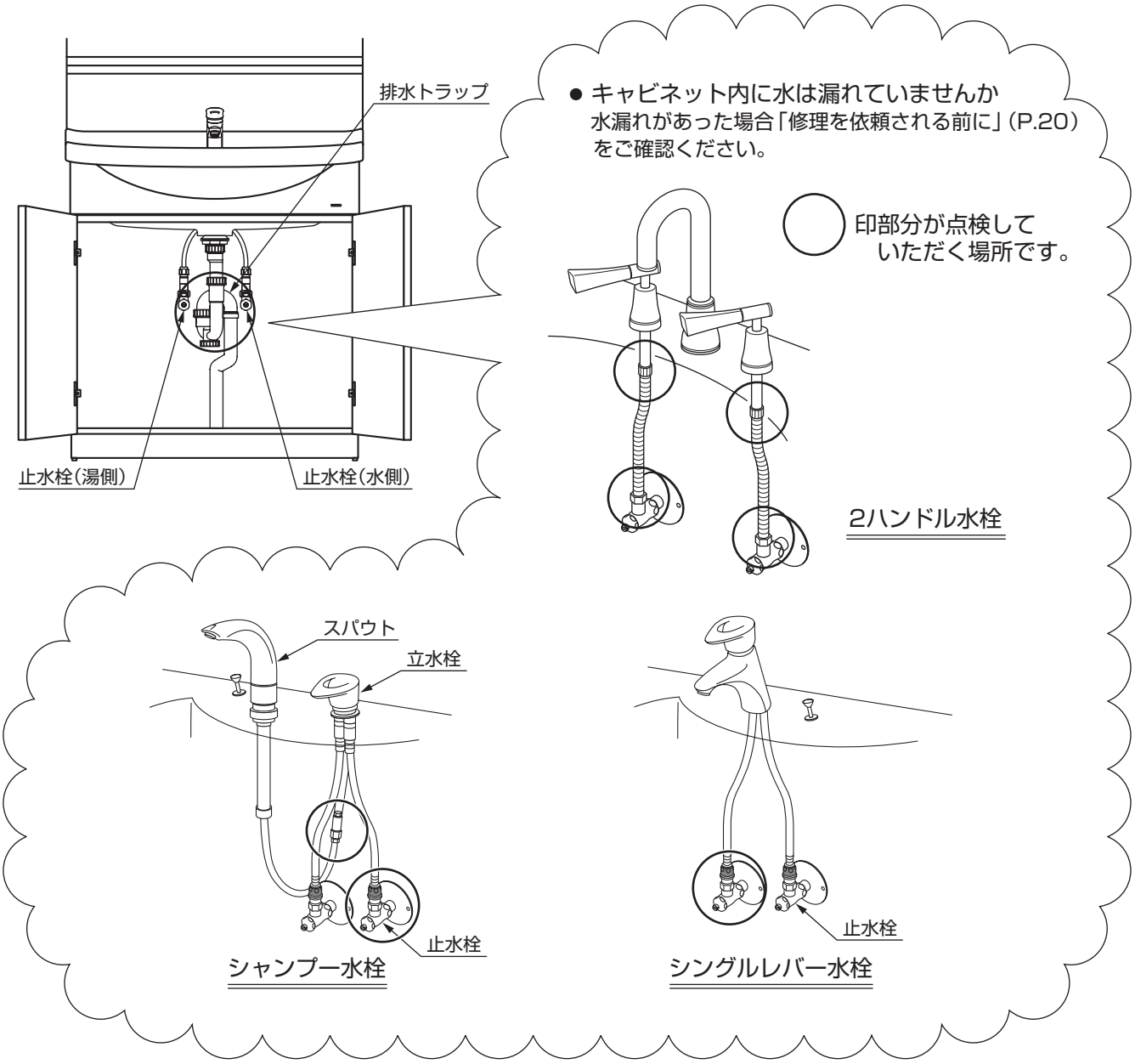

ホルムアルデヒドについて

TOTOでは、お客様が安心してお使いいただけるようホルムアルデヒド放散量の少ない材料を採用しています。
より快適にお使いいただけるよう下記の点についてご配慮をお願い致します。

- 新築、改築後間もない場合は十分換気を行ってください。ホルムアルデヒドは高温になれば放散される性質があります。室温を高くしての換気やキャビネット内側の水ぶきが効果的です。
- 普段でも通気や換気にご配慮ください。また、気温の高い夏や長時間密閉状態にしていたあとなどは、十分に換気を行ってください。

使いかた ※水栓金具・暖房機に関する使いかたについては、専用の説明書を参照してください。

排水口の開閉のしかた

- ワンプッシュ排水ボタンを押すと排水栓が下がり、もう一度押すと上がります。

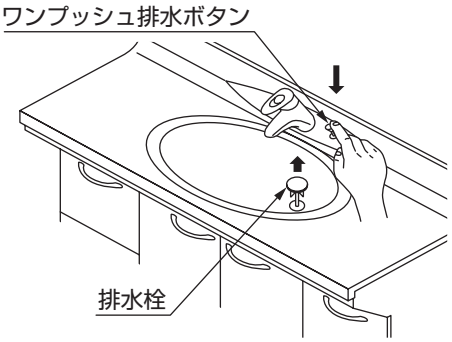

※大量に泡を流すとオーバーフロー穴から泡が出ることがありますが、異常ではありません。

タオル収納のしかた

※サイドキャビネット（タオル収納タイプ）

①ガードバーを上にあげて、手前に引いてください。
②タオルを収納してください。
③ガードバーを①と逆の手順で取り付けてください。

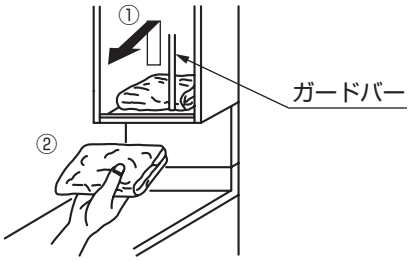

照明・くもり止めヒーター・コンセントの使いかた

- スイッチボタンを押すとON、もう一度押すとOFFになります。
- くもり止めヒーターは通電中は、ランプが点灯します。

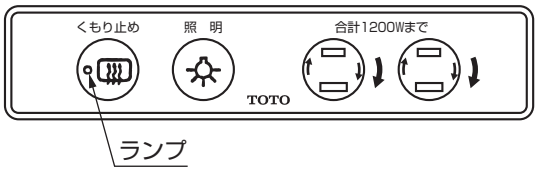

- コンセントは回転式になっていますので、下記の手順でご使用ください。

①軽く差し込む　②右に回す　③奥まで差し込む

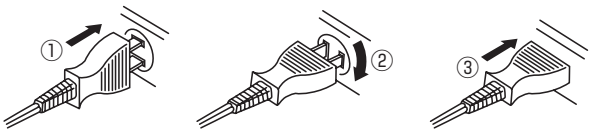

ティッシュボックスの使いかた

※ミドルキャビネット（オープンタイプ）

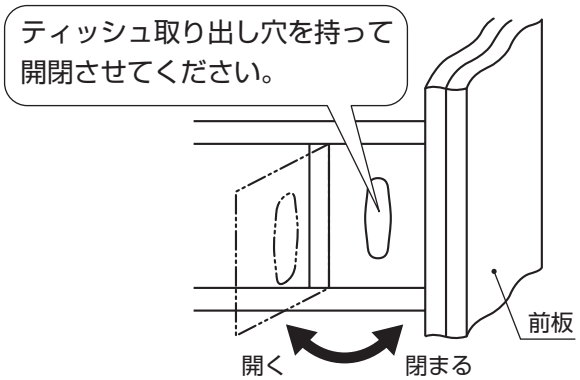

仕切りの使いかた

※ストックカーゴタイプ

収納物の整理にお使いください。

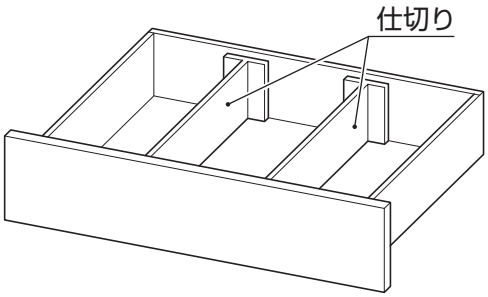

各部のお手入れ

※水栓金具に関するお手入れについては、専用の説明書を参照してください。

〈 日ごろのお手入れ 〉 いつまでも美しさを保つために、日ごろからこまめにお手入れをしてください。

洗面ボウル キャビネット 樹脂製排水管	● 商品についた汚れ（プラスチック部分の静電気による黒い汚れを含む）は、ぬれた布をかたく絞ってふき取ってください。 そのあと、水を湿らせた布に少量の台所用中性洗剤（食器用）を付けてふき上げ、最後にからぶきしてください。 ● 洗面ボウルの表面に付いたしつこい汚れについては、汚れが付いた部分の水分をふき取り、「蛇口まわりのクリーナー」を汚れに直接かけて、スポンジでこすり洗いをしてください。 なお、洗面ボウル（陶器製）以外には使用しないでください。 ● シンナー・ベンジン・除光液などの溶剤やクレンザーおよびナイロンたわし、トイレ・バス・タイル用洗剤・塩素系洗剤、強酸性・強アルカリ性洗剤は、表面を侵したり傷を付けますので使用しないでください。 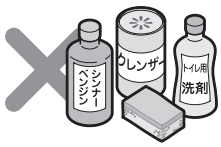
排水金具 ブラケット 幕板	● 布を使用したお手入れ 軽い汚れの場合、水またはぬるま湯に浸した布をよく絞って汚れをふき取ってください。 ひどい汚れの場合、適量に薄めた台所用中性洗剤（食器用）を含ませた布で汚れをふき取ったあと、水ぶきしてください。 ● 「蛇口まわりのクリーナー」でのお手入れ 排水金具の表面に付着した水あかなどの汚れ落としには排水金具に傷を付けずに汚れを効果的に除去できる「蛇口まわりのクリーナー」のご使用をおすすめします。 ● お願い：排水金具の表面を傷つけるものは使用しないでください。 ・「蛇口まわりのクリーナー」以外の酸性洗剤、塩素系漂白剤、アルカリ性洗剤 ・シンナー、ベンジン、除光液などの溶剤 ・クレンザー、磨き粉など、粗い粒子を含んだ洗剤 ・ナイロンたわし、たわし、ブラシなど 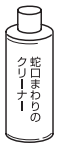 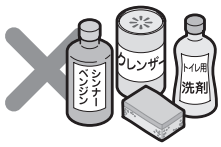
カウンター	● 台所用中性洗剤（食器用）で落ちない油性の汚れなどはエチルアルコール（薬用アルコール・薬局で購入できます）でふいてください。
水受けトレイ （シャンプータイプのみ）	● 水受けトレイの中に水がたまっていないか定期的に点検してください。 たまっていたら排水ホースを手前に倒して水受けトレイ内の水を排水してください。 注）水抜きするときは水受けの容器を準備してください。 注）頻繁に水がたまる場合は、水漏れの原因になりますので取付店または修理受付センターまでご連絡ください。 ● 水抜き後は、排水ホースを元に戻してください。 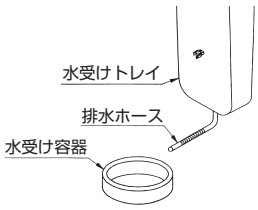
お手入れ用品	● 蛇口まわりのクリーナー（品番：THYZ3、希望小売価格：1,100円（税抜）） お求めの際は、TOTOパーツセンター（電話番号は裏表紙参照）にお問い合わせください。 ※品番、仕様や希望小売価格は予告なく変更する場合がありますので、あらかじめご了承下さい。

各部のお手入れ

〈 オーバーフロー部の掃除 〉ボウル一体型ストレートタイプ（サークル仕様）のみ

カバー部が詰まると水の流れが悪くなりますので時々掃除をしてください。カバーやオーバーフロー金具が汚れているときは歯ブラシなどで汚れを落としてください。※カバー表面を傷つけるものは使用しないでください。

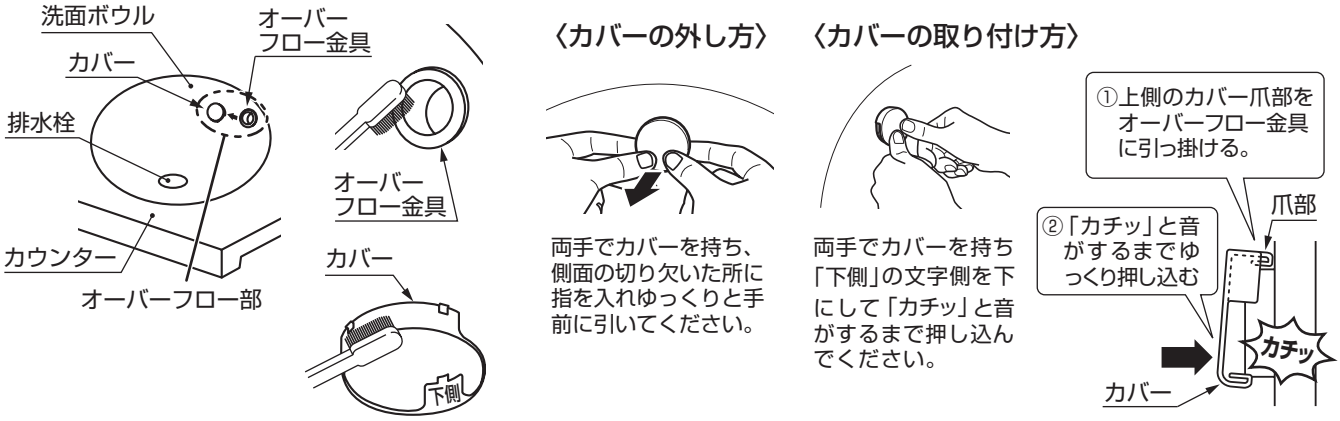

〈ヘアキャッチャーの掃除〉

ヘアキャッチャーにごみが詰まると水の流れが悪くなりますので・時々掃除してください。
また、掃除のあとはヘアキャッチャーは確実に差し込んでください。

• ヘアキャッチャーを取り出して、詰まったごみを取り除いてください。

※ヘアキャッチャーが排水口に落ちた場合は、排水栓を排水口に入れてヘアキャッチャーに差し込んで取ってください。

①排水栓を取り出してください。　②ヘアキャッチャーを引き抜いてください。　③詰まったごみを取り除いてください。

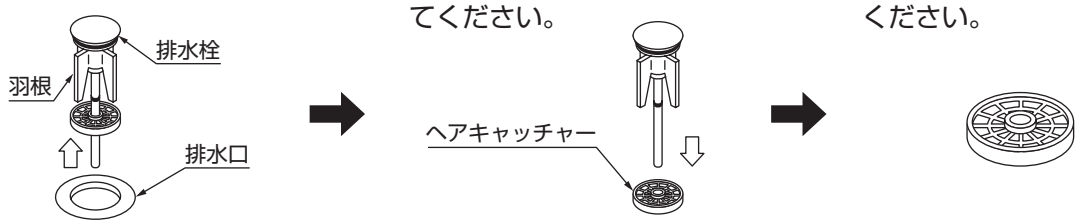

※ヘアキャッチャーをはめるときは、羽根に当たるまで差し込んでください。

①排水栓を取り出してください。　②ヘアキャッチャーを引き抜いてください。　③詰まったごみを取り除いてください。

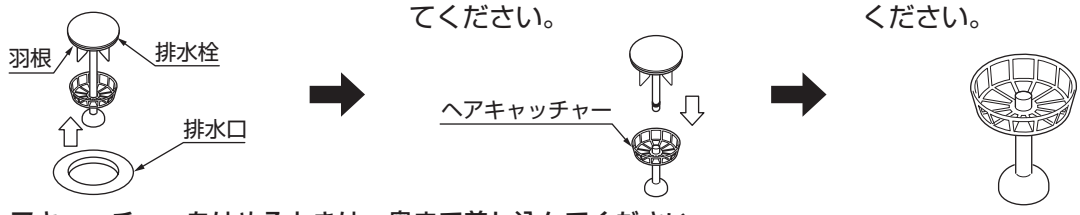

※ヘアキャッチャーをはめるときは、奥まで差し込んでください。

各部のお手入れ

〈樹脂製排水トラップの掃除のしかた〉

日々のご使用により排水管の内面に汚れなどが付着し、流れが悪くなることがあります。
時々、市販の排水管洗浄剤にてお手入れしてください。

※2週間に一度のお手入れを推奨致します。
※洗浄剤のご使用方法については洗浄剤の使用説明書をご参照ください。

● **配管が詰まった場合**

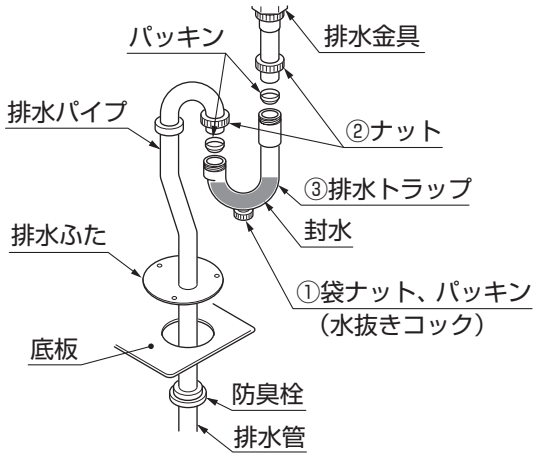

〈床排水の場合〉

● 水がこぼれた場合のために水受け容器やぞうきんをご準備ください。
● 排水トラップには水（封水）がたまっていますので、トラップを外したときに水がこぼれないようにご注意ください。

①水抜きを行ってください。

● 水受けの容器を置き排水トラップの水抜きコックを開けてください。

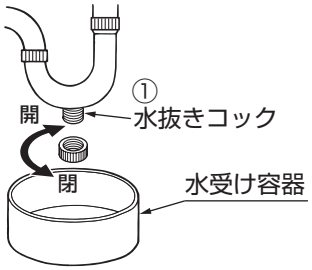

②ナット（2カ所）をゆるめて排水トラップを外してください。

③排水トラップに異物やごみが付着していないか確認しブラシなどを使い洗い流して掃除を行ってください。

⚠ 注 意

禁 止

トラップを外しているときは洗面化粧台を使用しない

④掃除が終わったら、ナット、パッキン、排水トラップ、水抜きコックを取り付け、ナット、水抜きコックを手で確実に締めてください。（工具は使わないでください。）

⑤最後に水を流し水漏れしていないかを確認してください。

⚠ 注 意

必ず実行

● **排水トラップの接続の際は、パッキンの方向に注意する**

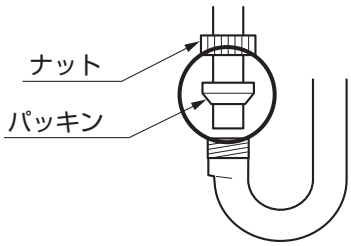

● **ナットは手で確実に締め付ける**

工具は使用しないでください。

扉の調整

● キャビネットの扉がずれたときは、丁番で調整してください。

■各部の名称

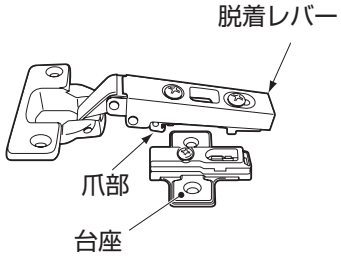

台座は右記いずれかになります。
※上下調整ねじの位置が違います。

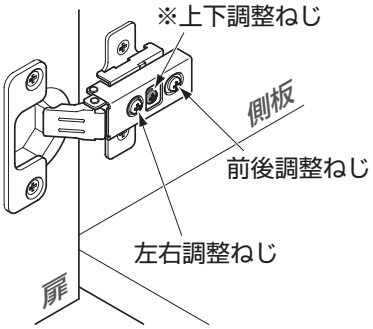

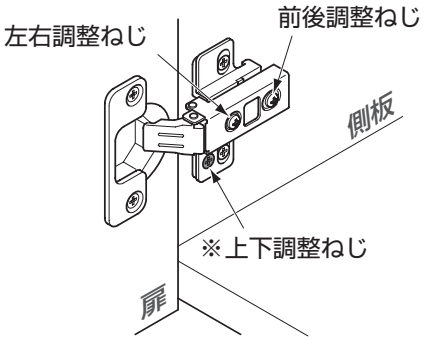

■扉の着脱方法

● 取り外しかた

本体後端の本体着脱レバーを矢印の方向に押し込みながら、本体後端部を持ち上げてください。

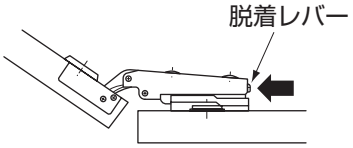

● 取り付けかた

丁番先端の爪部に台座の先端を合わせはめ込み、カチッとはまるまで本体後端部を矢印の方向に押してください。

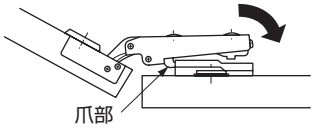

※本体がきちんと台座に装着されているか確認してください。

■扉の調整方法

①扉の前後調整

前後調整ねじをゆるめ、扉を前後に動かし、適当な位置を選び、しっかりねじを締めます。

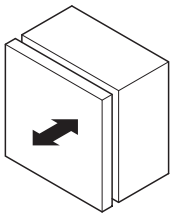

②扉の左右調整

左右調整ねじを左右に回して、適当な位置を選んでください。

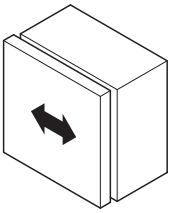

③扉の上下調整

上下調整ねじをゆるめ、扉を上下に動かし、適当な位置を選び、しっかりねじを締めます。

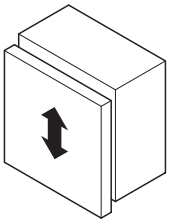

■扉や前板の取っ手の固定ねじ締め付け方法

● 取っ手にがたつきがある場合は、右図に従って固定ねじを締め付けてください。

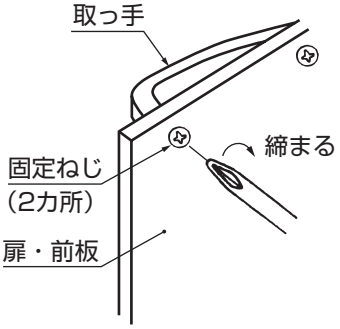

⚠注 意

必ず実行

調整後、固定ねじをしっかり締め付けてゆるみがないことを確認する

締め付けていない場合は、扉や取っ手が外れてけがをするおそれがあります。

禁 止

電動ドライバー禁止

引き出しの調整

引き出しの外しかたと入れかた（ストックカーゴタイプ）

● 引き出しの外しかた

※床を傷つけないように、床に布などを敷いてください。

①引き出しを完全に引き出した状態にしてください。

②引き出し下（左右）に付いている樹脂製レバーの手前部分を内側に押し込んでください。
※引き出しの横に壁があって手を入れられない場合は、壁と反対側へ押しながら操作してください。

③レバーを押し込んだまま、引き出し前板を持ち上げてレールから外してください。
※左右片側ずつレールから外してください。

● 引き出しの入れかた

①レールを完全に引き出した状態で、引き出し全体をレールにのせてください。
※レール後部の突起にはのせないでください。

②そのまま奥まで押し込んでください。「カチッ」という音を確認してください。
※取り付け後２～３回開閉し、引き出しがレールに固定されているか、必ず確認してください。

● 引き出しの耐荷重
LBX751B～951Bタイプ …… 30kg
LBX1001B～1201Bタイプ …… 40kg

外しかた

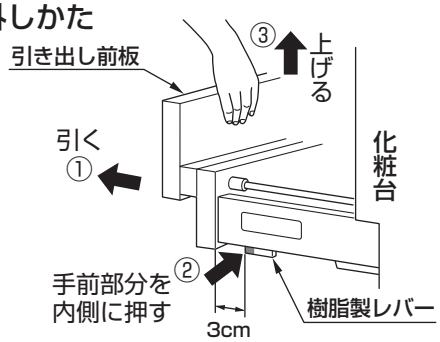

入れかた

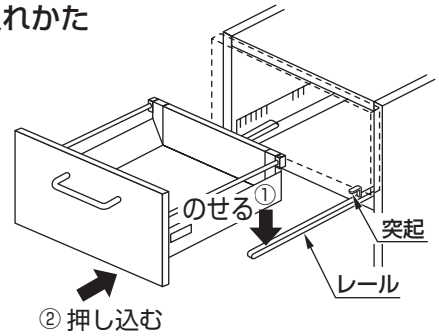

引き出しの外しかた ※フロアキャビネット（網カゴ付きタイプ）

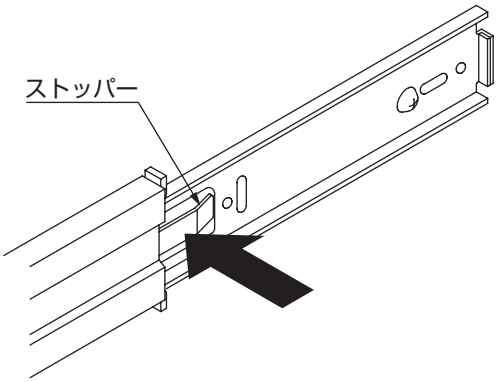

※左右レールのストッパーを矢印の方向に押して外してください。

引き出しの外しかた（一般タイプ）

1. ストッパーを起こす

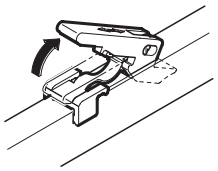

2. ストッパーを抜く

ストッパーをねじったり強く引き上げると破損の原因になります。

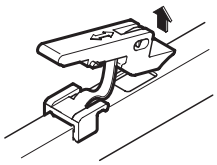

3. 引き出しを取り外す

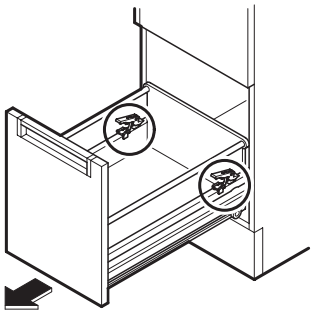

お手入れ

引き出しの調整

〈引き出し前板の調整方法（ストックカーゴタイプ）〉

■引き出しの上下左右調整

①引き出し側面のキャップを外して、調整してください。
②上下は両端のダイヤルで±２mm調整できます。
③左右は引き出し右側の⊕ねじで±1.5mm調整できます。
④前板の調整が終わったら必ずキャップを戻してください。

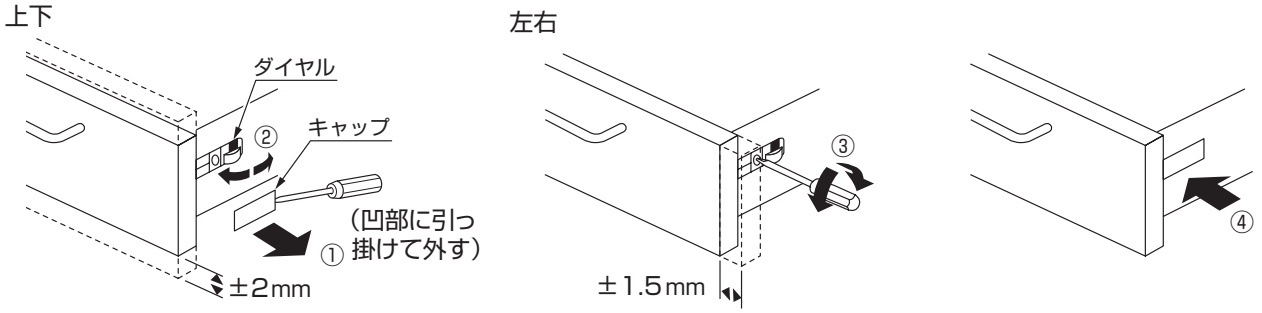

■引き出しの角度調整

前板の角度調整はギャラリーバーを回転させて調整してください。

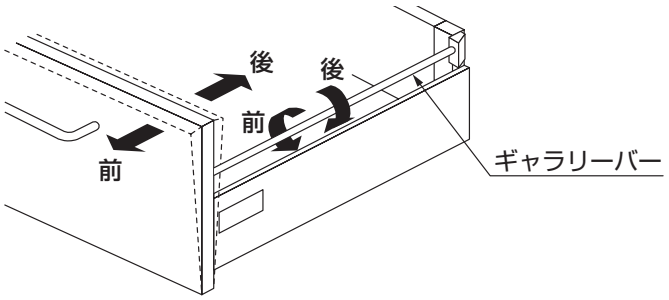

蛍光灯の交換

● 照明カバーを外し、指定の蛍光灯と交換してください。
（注）交換するときは、必ず照明スイッチを切り、蛍光灯が高温でないことを確認してから行ってください。

■交換用蛍光灯の種類（蛍光灯初期状態：３波長形昼白色）

製品名称	製品品番		蛍光灯
ウォールキャビネット（蛍光灯組込タイプ）	LWX	750型・800型・850型 900型・950型	FL20W形
		1000型・1050型・1100型 1150型・1200型	FL15W形

■照明カバーの着脱方法

※必ず両手で行ってください。

〈カバーの外しかた〉
①②③の手順で外してください。

〈カバーの取り付けかた〉
外しかたの逆手順で付けてください。

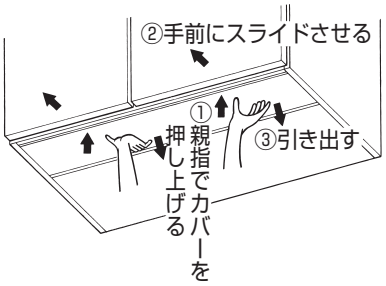

■新しい蛍光灯が点灯しない場合

15秒待ってから照明スイッチを押してください。
それでも点灯しない場合は、もう一度15秒待ってから照明スイッチを押してください。

抗菌について（対象は陶器製洗面ボウル裏面に「抗菌」表示があります。）

抗　菌　効　果	製品表面の細菌の増殖を抑制します。 これはJIS Z 2801の抗菌性試験方法による試験をJNLA認定試験所で実施し、その結果がJIS Z 2801の抗菌効果の基準を満たしたものです。これにより感染防止、防汚、防カビ、防臭、ぬめり防止などの副次的効果を訴求するものではありません。
抗菌加工部位	洗面ボウル
抗菌剤の種類	洗面ボウル面：無機系
抗菌性能持続性	（社）日本建材・住宅設備産業協会基準により確認
安　全　性	（社）日本建材・住宅設備産業協会基準により確認
取扱注意事項	抗菌力を発揮させるために、製品表面はよく清掃された状態に保ってください。

※抗菌力は、抗菌加工した製品の表面に細菌が直接接触しないと発揮されません。

凍結予防

● 凍結のおそれがある場合は、別途凍結防止工事を行い、ご自宅に設置された水抜栓の操作とあわせて、以下の処置をしてください。
（凍結防止工事については、お求めの販売店または工事店にご相談ください。）

〈排水トラップ〉

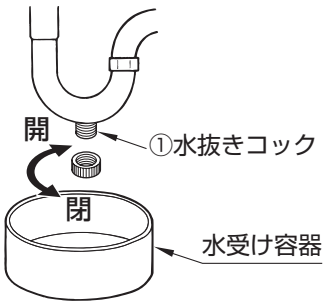

①水受け容器を置き、排水トラップの水抜きコックを開けてください。
②水抜き後は、必ず水抜きコックを確実に閉めてください。

⚠ 注 意

必ず実行

水抜きコックは手で確実に締め付ける
工具は使用しないでください。破損する原因になります。

● 水栓金具の水抜き
水栓金具の水抜きについては、水栓金具の取扱説明書をご参照ください。

定期的な点検

商品の長期間の使用に伴い生ずる劣化（経年劣化）により、安全上支障が生じるおそれがあります。経年劣化による重大事故を防止し、商品をより長く、安全・快適にお使いいただくために、お客様自身による以下の点検を毎月1回は実施いただきますようお願いします。

〈水栓のがたつき〉

水栓金具のがたつきがある場合、そのまま使用されますと、故障の原因になりますので取付店・販売店または、修理受付センターへ修理をご依頼ください。

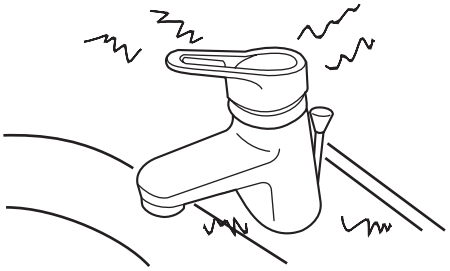

定期的な点検

〈配管まわりの水漏れ〉

配管まわり（キャビネット内・点検口内など）の水漏れがないか確認してください。水漏れして家財などをぬらす原因になります。水漏れしているときは、止水栓または元栓を閉め、P20の「修理を依頼される前に」の項目をご確認のうえ点検をお願いします。

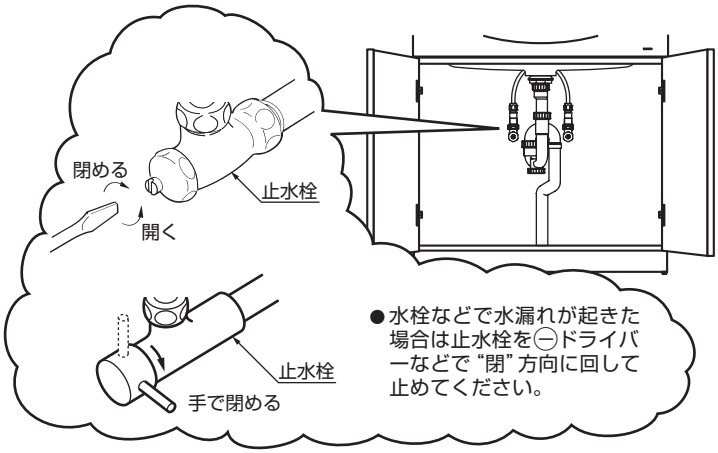

〈扉などのがたつき〉

扉や取っ手にがたつきがないか確認してください。部材の破損や脱落の原因になります。扉の調整ができますので、P15に従って丁番の調整をしてください。取っ手のがたつきについては、固定ねじを締め付けてください。（P15参照）

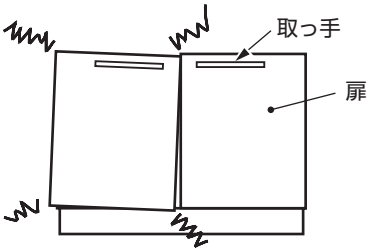

〈排水のつまり〉

ヘアキャッチャーや排水トラップに異物が詰まると水の流れが悪くなりますので、定期的に点検を行ってください。P12～14に従って掃除をしてください。

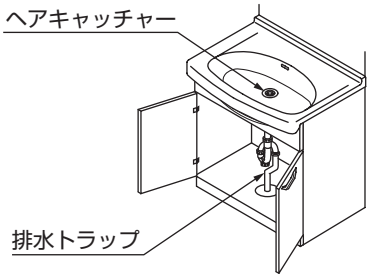

※水栓金具に付いている逆止弁は定期的に交換が必要です。詳細は水栓金具の取扱説明書をご参照ください。
（逆止弁：製品から一度吐水した水などが逆流することを防ぐ部品）

- 水栓金具に関することは、水栓金具の取扱説明書をご参照ください。
- 暖房機に関することは、暖房機の取扱説明書をご参照ください。
- 洗面化粧台に関することは、P20の「修理を依頼される前に」をお調べいただき、それでも直らないときは、お求めの販売店、取付工事店または修理受付センターにご依頼ください。

なお、ご不明な点については、説明書裏面のフリーダイヤルで、商品についてのお問い合わせは「お客様相談室」補修部品の購入については「TOTOパーツセンター」へお問い合わせください。

修理を依頼される前に

〈キャビネット内に水が漏れている場合〉

● 止水栓を㊀ドライバーで閉めていただき、修理を依頼される前に、以下の内容をご確認ください。

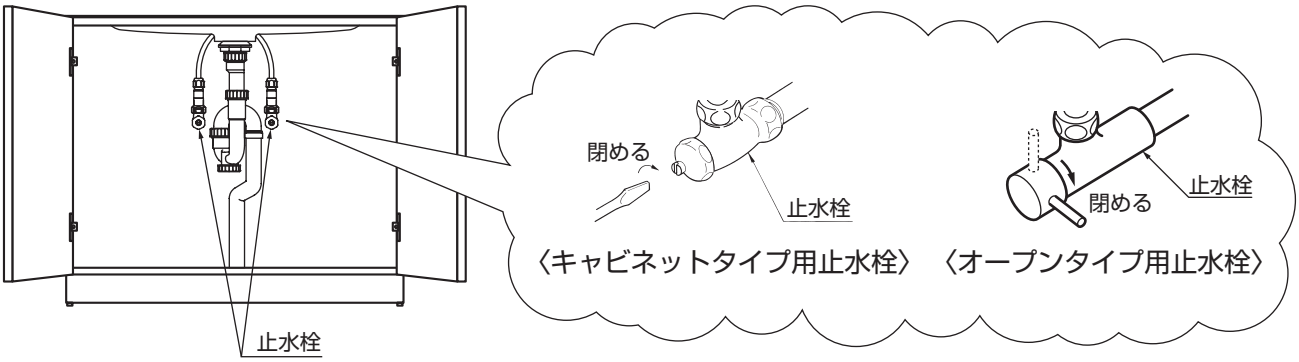

現　　象	お調べいただくところ	処置のしかた	参照ページ
・水が出ない ・湯が出ない	止水栓が完全に開いていますか。	止水栓を開けてください。	P.9
	断水してませんか。	断水していないことを確認してください。	–
・水が漏れている	給水・給湯管からの水漏れですか。	止水栓を必ず閉めて水漏れ箇所を締め直してください。締め直しても水が漏れる場合は、修理受付センターに修理を依頼してください。	P.10
	排水管・トラップ部分からの水漏れですか。	パッキン、防臭栓（点検口の下にあります）がずれていないか確認してください。ナットがゆるんでいるかもしれません。その場合ナットを締め付けてください。	P.14
・排水の流れが悪い	ヘアキャッチャーにごみが付着していませんか。	ヘアキャッチャーの掃除をしてください。	P.13
	トラップ部分に異物がたまっていませんか。	トラップ部分のナットをゆるめて外して確認したあと、掃除をしてください。	P.14
・扉や前板にがたつきがある	固定ねじがゆるんでいませんか。	固定ねじを締め付けてください。	P.15
・蛍光灯がつかない	①電源プラグは差し込まれていますか。	プラグを差し込んでください。	–
	②停電中ではありませんか。	停電中か確認してください。	–
	③ブレーカーが落ちていませんか。	ブレーカーが落ちてないか確認してください。	–
	④蛍光灯が切れていませんか。	蛍光灯の交換を行って下さい。	P.17
	⑤上記①②③④を行っても蛍光灯がつかない場合	照明器具の安全回路が作動している可能性があります。 15秒待ってから照明スイッチを押してください。 それでも点灯しない場合は、もう一度15秒待ってから照明スイッチを押してください。	–

アフターサービス

保証書（この説明書の巻末が保証書になっています）

ご確認ください!

- 保証書の内容に従って保証されています。お引き渡し日･販売店･取付店が記入、押印してあることをご確認ください。また、保証書の内容をよくお読みのうえ、大切に保管してください。
- 保証期間は保証書をご確認ください。

保証について

- 保証期間中は保証書の規定に従って、修理をさせていただきます。保証期間内でも有料になることがありますので、保証書の内容をよくご確認ください。

※無料修理により交換された交換前の部品・製品はTOTO（株）の所有となります。

保証期間を過ぎた場合は?

- 修理すれば使用できる商品についてはご希望により有料で修理させていただきます。

補修用性能部品の供給期間

部品の供給期間は?

- 補修用性能部品（注1）の供給期間は製造中止後10年です。

（注1）パッキンなどの機能維持に不可欠な部品で、使用期間中に取り替えの必要が発生する可能性の大きいもの

※水栓金具・電気温水器などは専用説明書を参照ください。

※扉・引き出しの面材については、製造中止後、2年の供給期間としております。供給期間経過後は、新シリーズの扉にて供給させていただきますので、ご了承ください。

※商品のモデルチェンジなどにより、予告なく製品を製造中止とする場合がありますので、あらかじめご了承ください。

修理依頼について

修理を依頼されるときは

- 各商品に付属されている「取扱説明書」をもう一度ご確認ください。ご相談の際は次のことをご連絡ください。

1. ご住所･ご氏名･電話番号
2. 製品品番（キャビネット内ラベルに記載）
3. お引き渡し日
4. 故障の内容（できるだけ詳しく）
5. 訪問ご希望日

修理料金のしくみ〈TOTOメンテナンス（株）にご依頼の場合〉

標準修理料金は 技術料 ＋ 部品代 ＋ 訪問料金 で構成されています。

- 修理により商品の機能が維持できる場合には、ご要望により有料にて修理をさせていただきます。ただし、補修用性能部品の保有期間が経過している商品は、修理できない場合がございます。

※機器類など専用の保証書があるものについては、料金体系が異なります。

返品･交換について

交換部品の不良などの場合

- 交換部品の不良などによる返品、交換については、商品到着後8日以内にTOTOパーツセンターまでご返送ください。送料はTOTOパーツセンターが負担し、部品を送付させていただきます。

お客様のご都合による場合

- お客様のご都合による返品、交換については、商品到着後8日以内にTOTOパーツセンターまでご返送ください。なお送料はお客様負担となりますのでご了承ください。お客様の元で、汚れたり破損した商品や、一度ご使用になられた商品の返品、交換はいたしかねますので、あらかじめご了承ください。

TOTO

保証書

本書は、本書記載の修理規定に則り無料修理を行うことをお約束するものです。
お引き渡し日から下記期間中、故障が発生した場合は本書をご提示のうえ、取付店・販売店またはTOTOメンテナンス（株）
修理受付センター（〒105-8306 東京都港区海岸1-2-20 汐留ビルディング
TEL:0120-1010-05 FAX:0120-1010-02）に修理をご依頼ください。
尚、機器類や水栓金具などについては、専用の保証書がありますので別途提示ください。
また、お客様が独自に取り付けられた他社製機器の修理につきましてはお受けいたしかねます。

お客様	おなまえ　様	品名	洗面化粧台・収納キャビネット LWX150～1200型　LLX150～450型 LBX150～1201型　LYX300・301型 LFX901～1202型　LFX20型 LNX900～1200型 （水栓金具・暖房機は除く）
	おところ ㊡		
販売店 取付店	㊡　Tel　㊞		
お引き渡し日	年　月　日	保証期間	お引き渡し日から2ヵ年

★お客様へ　この保証書をお受け取りになるときに、お引き渡し年月日、取付店・販売店が記入、押印してあることを確認してください。
この保証書は再発行いたしませんので紛失しないよう大切に保存してください。

〈無料修理規定〉

❶ 取扱説明書、本体貼り付けラベルなどの注意書きに従った正常な使用状態で故障した場合には、表記の期間無料修理いたします。
❷ 保証期間内に故障して無料修理を受ける場合は、取付店・販売店にご依頼のうえ、出張修理に際して本書をご提示ください。
❸ ご転居の場合は事前に取付店・販売店にご相談ください。
❹ ご贈答品などで本保証書に記入してある取付店・販売店に修理がご依頼できない場合には、お客様相談室または修理受付センターにご相談ください。
❺ 保証期間内でも次の場合には、有料修理になります。

イ 使用上の不注意、過失による不具合および不当な修理や改造による故障および損傷。
ロ お引き渡し後の移設などに起因する故障および損傷。
ハ 火災・地震・水害・落雷・凍結・その他の天災地変、公害やガス害（硫化水素ガス）、塩害、異常電圧による故障および損傷。
害虫や小動物による故障および損傷。
ニ 指定以外の電源（電圧・周波数）の使用および異常水質による故障および損傷。
ホ 一般家庭以外（例えば業務用・車輌・船舶への搭載）に使用された場合の故障および損傷。
ヘ 砂やごみかみによる不具合およびパッキン・コーキングなど消耗品の損傷。
ト 電球など、消耗部品の交換。
チ 日常のお手入れ箇所。
リ 取り付け上の不注意、過失による場合。
ヌ 本書の提示がない場合。
ル 本書にお客様名、取付店・販売店、お引き渡し日の記入のない場合、あるいは字句を書き替えられた場合。
ヲ 他社製機器に起因する故障および損傷。
ワ 経年変化または使用に伴う磨耗、さび、カビ、変質、変色そのほか類似の事由による場合。
カ 傷などの外観の不具合で、お引き渡し時に申し出の無かったもの。
ヨ 建築躯体の変形など対象商品本体以外の不具合に起因する故障および損傷。
タ 適切な使用、維持管理がなされなかったことに起因する故障および損傷。

例えば
- 塩素系の洗剤、漂白剤、ヌメリ取り剤ならびに温泉水、地下水などの使用によるカウンターのさびや腐食
- 扉丁番の固定ねじがゆるんだままで使用された際の扉の外れ
- 給水管・排水管の詰まり
- キャビネット、扉、カウンターなどの汚れ

レ 第3者による管理上、メンテナンス上などの不備に起因する不具合。

例えば
- ハウスクリーニング業者が指定の洗浄剤以外のクリーニング剤を使用してカウンター、扉などに変色や腐食が生じた場合、また、禁止されている方法で洗浄剤などを噴霧あるいは塗布したことによって機器の作動不良が発生した場合
- 浄化槽の洗浄剤から発生するガスによる金属部品の腐食

ソ お買い上げ時に実用化されていた技術では予防することが不可能な現象またはこれが原因で生じた事故による場合。
ツ 保証期間経過後に申し出のあったもの、または保証該当事項の発生後、速やかに申し出のなかったもの。

❻ 本書は日本国内においてのみ有効です。
❼ 本書は再発行しませんので紛失しないよう大切に保存してください。
❽ 無料修理により取り外された部品・商品は、TOTO（株）の所有となります。
❾ 取り付け作業時の不注意・過失によるお問い合わせは取付店・販売店にご連絡ください。

〈サービス記録〉

年月日	サービス内容	担当者

※この保証書は本書に明示した期間、条件のもとにおいて無料修理をお約束するものです。したがってこの保証書によってお客様の法律上の権利を制限するものではありません。保証期間経過後の修理などについてご不明の場合は、当社お客様相談室または修理受付センターにお問い合わせください。

TOTO株式会社
〒802-8601　福岡県北九州市小倉北区中島2-1-1
お客様相談室　TEL 0120-03-1010　FAX 0120-09-1010

修理を依頼する前に「修理を依頼される前に」（20ページ）をご確認ください

修理・取り扱いのご相談は
まずお求めの取付店・販売店へ

取付店・販売店　　〒

電話　　ー

転居や贈答品などでお求めの取付店・販売店へご相談できない場合は、商品名・品番をご確認のうえ、下記TOTO窓口までお問い合わせください。

お客様専用窓口

商品のお問い合わせは

TOTO（株）お客様相談室へ

TEL **0120-03-1010**

FAX **0120-09-1010**

受付時間：9:00～17:00（夏期休暇・年末年始を除く）

修理のご用命は

安心・信頼の
TOTOメンテナンス（株）修理受付センターへ

ホームページ　http://www.tom-net.jp/

TEL **0120-1010-05**

FAX **0120-1010-02**

受　　付：年中無休
受付時間：8:00～19:00
訪問修理：年中無休（一部地域を除く）
営業時間：9:00～18:00

交換部品・別売品の
ご購入は

TOTOメンテナンス（株）TOTOパーツセンターへ

TEL **0120-8282-55**

FAX **0120-8272-99**

受付時間：平日 9:00～18:00　土・日・祝日 10:00～18:00
（夏期休暇・年末年始を除く）

インターネットでの部品購入はTOTO Webショップへ（24時間受付）
http://www.toto.jp/ec/html/index.htm

お客様からお預かりした個人情報は、関連法令および社内諸規定に基づき慎重かつ適切に取り扱います。
詳細はTOTOホームページをご覧ください。

TOTO株式会社

TOTOホームページ　http://www.toto.co.jp/

2014.9
WN0668OZ