お客様にお渡しください

お客様へ

使用中にパックンポケットが勝手に開いて使いづらい場合にこのクッションをご使用ください。

ご使用にならない場合も大切に保管ください。

この貼り付け方に従って、正しくクッションを貼り付けて、マグネットラッチが作動しない状態にしてください。

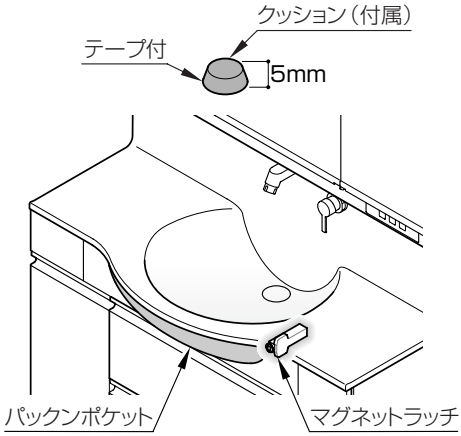

クッションの貼り付け方

1 パックンポケットを閉じた状態で、押さずに両手を引っ掛けて開ける

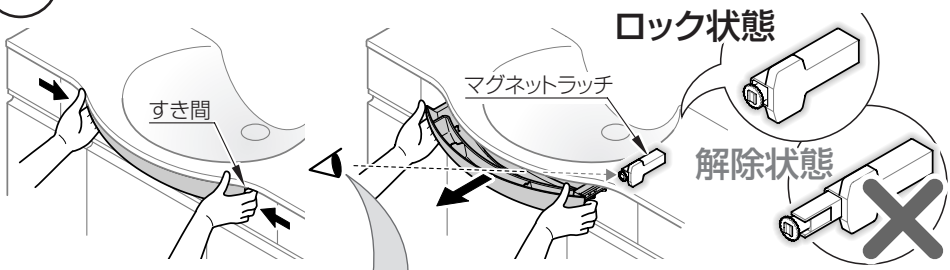

必ず実行

マグネットラッチが、ロック状態になっていることを確認する

マグネットラッチが解除状態の場合、パックンポケットが閉まらなくなります。
その場合は、マグネットラッチを手で押して、ロック状態にしてください。
片引き出しタイプは扉をあけて、3Wayキャビネットタイプは上段引き出しを取り外して、ロック状態にしてください。

2 パックンポケット右側の裏面にクッションを貼り付ける
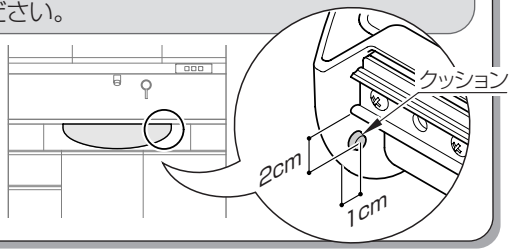
※再びマグネットラッチを作動させたい場合は、パックンポケット右側に貼り付けたクッションを剥がして使用してください。