TOTO

取扱説明書 保証書付

洗面化粧台・収納キャビネット

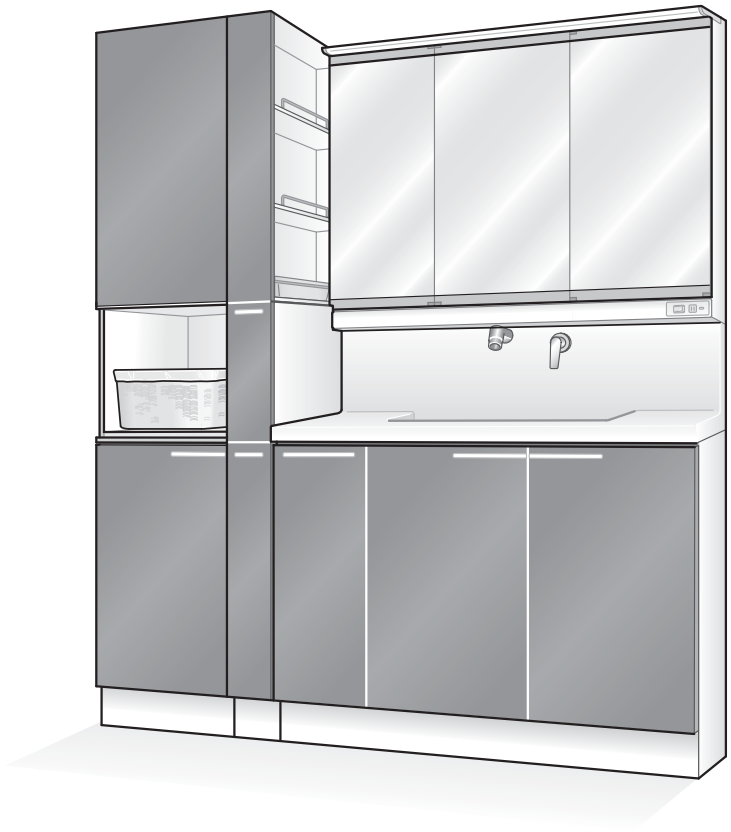

はじめに

安全上のご注意……1～2
使用上のご注意……3～4
各部のなまえ……5
ご使用前の確認……6

使いかた

排水栓の開閉……6
引き出し……7
収納トレイ……7
扉の開閉……7

お手入れ

おそうじ道具と洗剤……8
各部のお手入れ……9～11
扉の調整……12～13
引き出しの調整……14～16
スライドラックの調整……17

こんなときは

凍結予防……18
定期的な点検……19
修理を依頼される前に……20
アフターサービス……21
部品の交換のご案内……22
仕様……23
（ホルムアルデヒドについて）
保証書……26

◆このたびは、TOTO商品をお買い上げいただき、誠にありがとうございます。この取扱説明書をよくお読みのうえ、正しくお使いください。

◆保証書に取付店名、お引き渡し日などが記入されていることを必ずお確かめください。

◆この取扱説明書は、大切に保管し、必要なときにお読みください。

◆水栓金具・電気温水器に関する内容は、専用の説明書にのせていますので、この説明書と併せてよくお読みください。

安全上のご注意

安全のために必ずお守りください

ご使用の前に、この「安全上のご注意」をよくお読みのうえ、正しくお使いください。

●この説明書では、商品を安全に正しくお使いいただき、あなたや他の人々への危害や、財産への損害を未然に防止するために、次のような表示をしています。
●お読みになったあとは、お使いになる方がいつでも見られる場所に、必ず保管してください。
●組み込まれる機器・器具などについては、それぞれの取扱説明書および本体に表示されている事項をお守りください。

してはいけない「禁止」の内容です。

必ず実行していただく「強制」の内容です。「必ず守る」を示しています。

警告

この表示を無視して、誤った取り扱いをすると、死亡または重傷を負う可能性が想定される内容を示しています。

火災・感電などの原因

電源プラグは？

ぬれ手禁止

スイッチやコンセント部分に水をかけたり、ぬれた手で抜き差ししない
感電するおそれがあります。

プラグを抜く

お手入れのときは、必ずスイッチを切り、電源プラグをコンセントから抜く
また電源プラグを抜くのが困難な場合は、必ず電源を切る
感電するおそれがあります。

必ず実行

電源プラグの抜き差しは、必ずプラグ本体を持ち真っすぐに行う
コードを引っ張るとプラグやコードが傷んで、火災や感電するおそれがあります。
プラグを斜めに曲げながら抜いたり、こじりながら抜いたりすると、コンセントやプラグが傷んで火災や感電するおそれがあります。

電源プラグの刃などに付いたホコリは定期的に取り除き、根元まで確実に差し込む
火災、感電の原因になります。プラグを抜き、乾いた布でふいてください。

コンセントは？

禁止

がたついているコンセントは使わない　火災、感電の原因になります。
指定する電源（AC100V）以外では使用しない　火災の原因になります。
コンセントや配線器具の定格を超える使いかたをしない
たこ足配線などで定格（合計1200W）を超えると発熱による火災の原因になります。
コンセントの差し込み口にチリやホコリを付着させたまま使用しない
火災の原因になります。乾いた布でよくふいて、確実に差し込んでください。

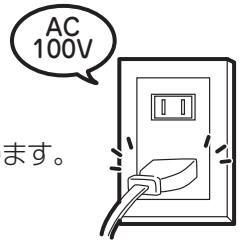

電源コードは？

禁止

傷つけない　電源コードを傷つけると漏電および火災の原因になります。
特に壁固定の際は気を付けてください。
折り曲げたり、重い物をのせるなど乱暴に扱わない
火災、感電の原因になります。
束ねたまま使わない　電源コードが発熱して火災の原因になります。

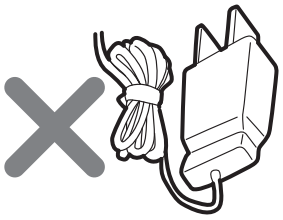

電気器具は？

分解禁止

絶対に分解したり、修理・改造は行わない
火災、感電するおそれがあります。



棚などは？

禁止

火のついたタバコなどを置かない
火災の原因になります。

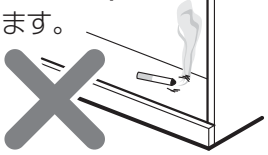

⚠注意

この表示を無視して、誤った取り扱いをすると、人が傷害を負う可能性が想定される内容および物的損害の発生が想定される内容を示しています。

けが・水漏れなどの原因

カウンターは？

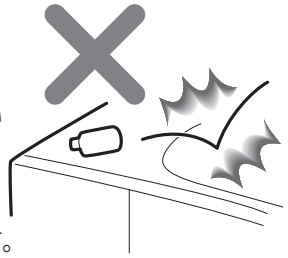

禁止

カウンターや引き出し、扉、棚、取っ手にぶらさがったりのったりしない
カウンターや引き出し、扉、棚、取っ手が外れて、けがをするおそれがあります。

ヒビが入った場合はそのままで使わない
けがをするおそれがあります。また、ヒビが大きくなり大きな破損に至る場合があります。

カウンターに、かたい物を落とさない
カウンターが破損してけがをしたり、水漏れのため家財を汚す原因になります。

化粧鏡の収納物取り出し時や、棚上の物に特に注意！

配管周りは？

禁止

キャビネット内の排水金具（トラップを含む）に収納物などで無理な力を加えない
水漏れの原因になります。

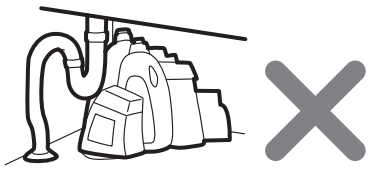

必ず実行

凍結が予想される際は、配管の水抜き操作と水栓の水抜き操作を行う〈寒冷地型〉
凍結破損で水漏れする原因になります。

凍結予防 P18

定期的に、キャビネットや点検口内などに水漏れ・がたつきがないか確認する
劣化・摩耗などで部品が破損し、やけど・けがをしたり、水漏れして家財などを濡らす財産損害発生の原因になります。

定期的な点検 P19

けがなどの原因

棚（棚ダボ）は？

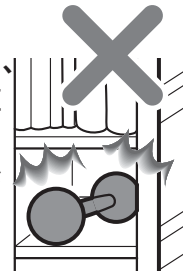

禁止

棚ダボは正しく押し込み、棚には大量の書類や重い物などはのせない
棚が外れてけがをするおそれがあります。

使用するときは？

必ず実行

高齢の方や小さなお子さまが使用するときは、付き添う
転落、転倒、けがをするおそれがあります。

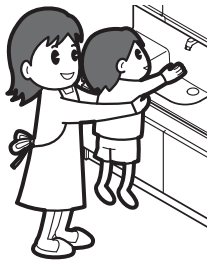

扉の取っ手・丁番は？

必ず実行

定期的にねじを見てゆるみがないか確認する
各部のねじがゆるんだまま使用されますと、扉や取っ手の脱落につながりけがをするおそれがあります。

引き出しは？

禁止

引き出しの取り扱い時、ギャラリーバーを持たない
ギャラリーバーが外れて引き出しが落下し、けがをするおそれがあります。

事故などの原因

旅行などで長期間使わないときは？

必ず実行

長期間使わないときは必ず電源プラグを抜く
また電源プラグを抜くのが困難な場合は、必ず元電源を切る
万一の場合に、思わぬ事故を防ぐことができます。

使用上のご注意

使用するときは、以下のことにお気を付けください

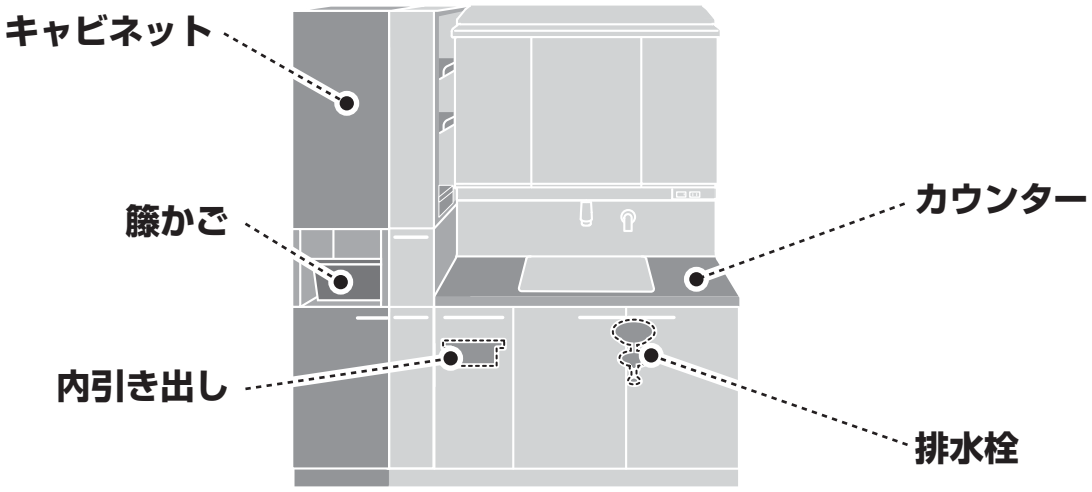

カウンター・キャビネット

ストーブなどを近づけない
変形･変色する原因になります。

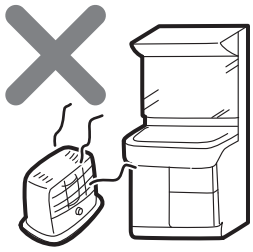

直射日光にさらされる場合は、必ずカーテンなどで遮る
変色する原因になります。

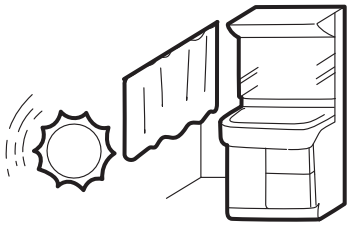

ヘアドライヤーの熱風を直接当てない
変形･変色する原因になります。

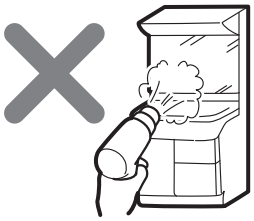

ヘアドライヤーやヘアアイロンを熱いまま入れない
変形･変色する原因になります。

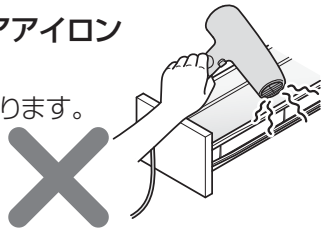

商品を傷つける洗剤および溶剤類は絶対に使用しない
水漏れや変色･破損の原因になります。



※配管洗浄剤を除く

キャビネット内では塩素系の薬品･洗剤類の保管に注意する
塩素ガスが発生すると、丁番･レールのさびや動作不良の原因になります。
塩素系の薬品･洗剤類を収納する場合は、キャップを確実に閉めてください。
キャビネットや容器に付着した場合は、すぐにふき取ってください。

化粧品を付着させない
変色･破損の原因になります。
付着したときはすぐにふきとってください。

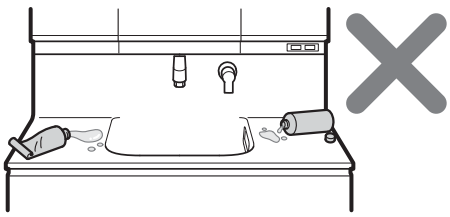

化粧品の中にはプラスチックに悪影響を与えるものがありますので、トレイの上に保管してください。
※オプションでトレイ（LOA4）を準備していますのでお求めください。

カウンターに冷水をためると、環境条件や時間によっては結露することがあります
ぬるま湯をお使いいただくと防止できます。

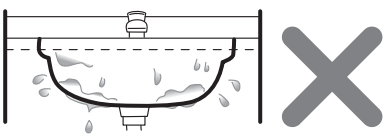

冷たいカウンターに、急に熱湯を注がない

カウンターの破損の原因になります。
水を少しためてから
注いでください。



**カウンターの上に火のついた
タバコを置かない**

変色する原因になります。

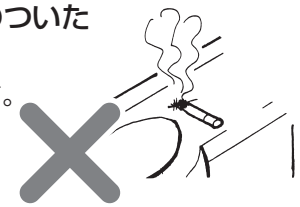

**カウンターに毛染め剤、養毛剤、
パーマ液、うがい薬などの強い
薬液をこぼさない**

そのまま放置しておきますと表面が変色することがありますので、すぐに洗い流してください。

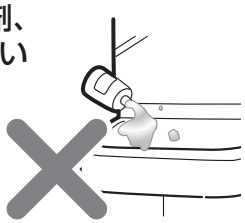

**洗面ボウル・カウンターにヘアピン、
かみそりの刃などの金属製品を放置
しない**

さびが取れなくなる場合があります。

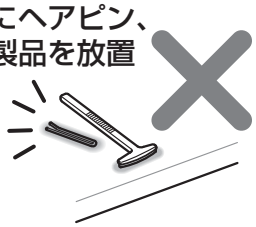

**・カウンターのデッキ面に長期間ぬれた物を
放置しない**

**・ビニールシートなどを敷いたまま長期間放置
しない**

表面のふくれおよび変色の原因になります。

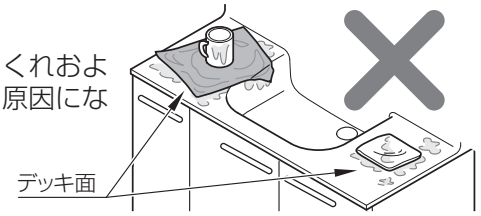

**キャビネットに水がかかった場合は、
そのまま放置しない**

水がかかった場合は、すぐにふき取ってください。
木質で出来ていますので表面材のはがれや木部変形の原因になります。

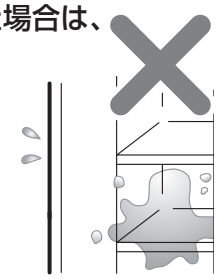

・直射日光またはストーブ等の熱は避ける

**・湿気の多いところを避け、
濡れた服等を入れない**

籐製品ですので、熱や湿気により変色・変質する原因になります。



**引き出し・扉を開けるときは、隣接する
引き出しを閉めてから開ける**

扉と扉がぶつかり、傷や破損の原因になります。

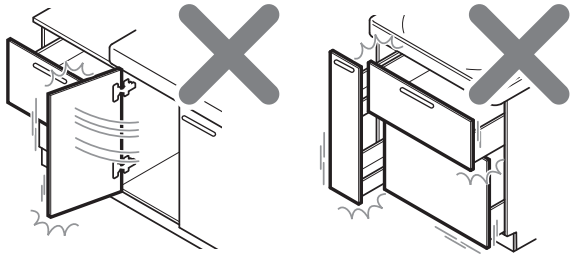

**下段引き出しには内引き出しに当たる高さの
収納物は入れない
〈片引き出しタイプ・3Wayキャビネットタイプ〉**

内引き出しに収納物が当たり、傷や破損の原因になります。

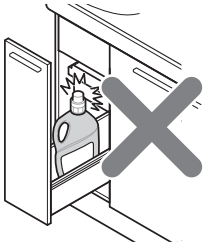

キャビネットの下に水などをこぼさない

こぼしたときは、すぐにふきとってください。
木質で出来ていますので表面材のはがれや木部変形の原因になります。

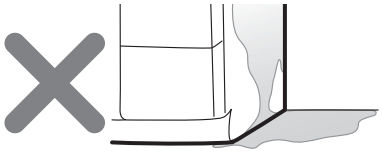

排水栓の上に重い物をのせない

故障の原因になります。

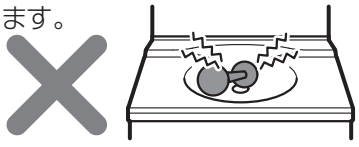

※オプション

タオルバーにぶら下がらない

破損の原因になります。



各部のなまえ

トール・ランドリーキャビネット片引き出しタイプ

※本図は代表として上記タイプを示します。

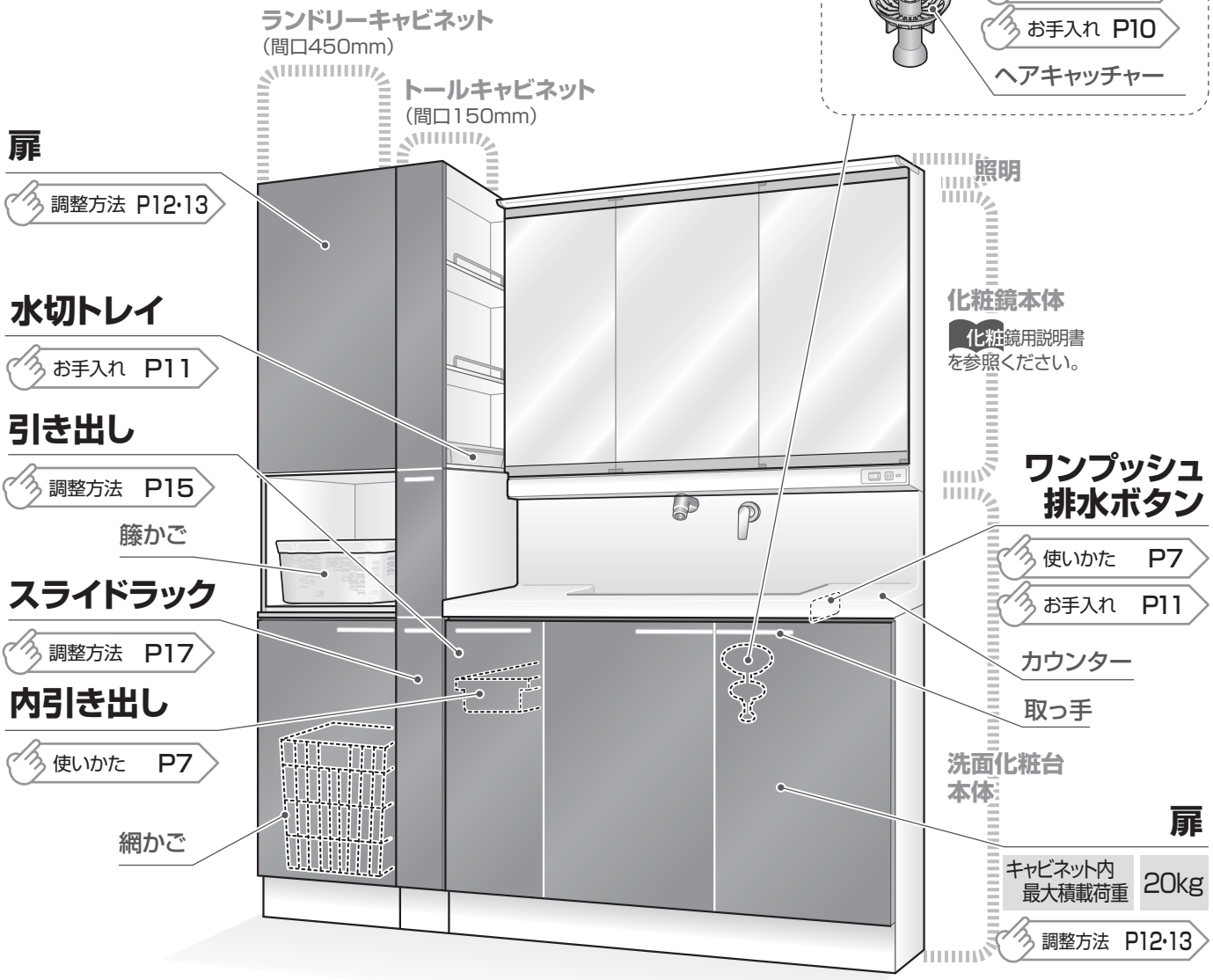

扉タイプ



扉

キャビネット内最大積載荷重	20kg

調整方法 P12・13

引き出し

内引き出し最大積載荷重	1.2kg
下段引き出し最大積載荷重	5.5kg

調整方法 P15

片引き出しタイプ



扉

キャビネット内最大積載荷重	20kg

調整方法 P12・13

2段引き出しタイプ

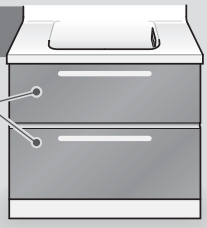

引き出し

※LDRB075~090 LDAB075~090 最大積載荷重	上 20kg 下 20kg
※LDRB1000~120 LDAB1000~120 最大積載荷重	上 20kg 下 30kg

調整方法 P14

取り外し・取り付け P16

3Wayキャビネットタイプ

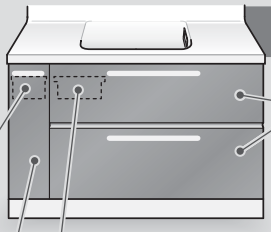

内引き出し

引き出し

内引き出し最大積載荷重	1.2kg
下段引き出し最大積載荷重	5.5kg

調整方法 P14

収納トレイ

最大積載荷重	0.5kg

使いかた P7

引き出し

※LDRB075~090 LDAB075~090 最大積載荷重	上 20kg 下 20kg
※LDRB1000~120 LDAB1000~120 最大積載荷重	上 20kg 下 30kg

調整方法 P14

取り外し・取り付け P16

ご使用前の確認

水の量

水栓からの**水の出は十分**ですか?

止水栓で調整

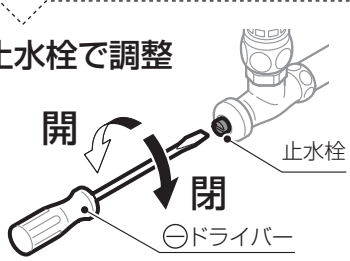

レバーハンドルを中央位置で全開にして、**最適流量6〜7L／分**程度で調整してください。

〈調整目安／満水時間〉

8Lバケツ	約1分10秒
洗面ボウル	約2分30秒

（オーバーフローまで）

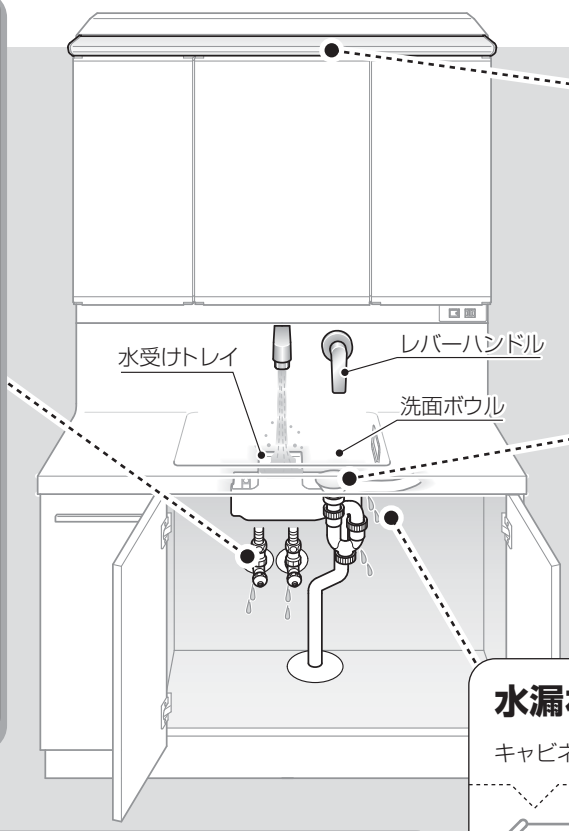

照明カバー

確実にセットされていますか?

化粧鏡用説明書を参照ください。

排水栓 ヘアキャッチャー

洗面ボウルに**確実にセット**されていますか?

直接ゴミを流してしまうと、排水トラップが詰まる原因になります。

必ずセットしてください。

水漏れ

キャビネット内に**水漏れ**していませんか?

修理を依頼される前に P20

注意 禁止

必要以上に、湯水の出を多くしない

洗面ボウルからの水はね・水あふれの原因になります。

排水栓の開閉

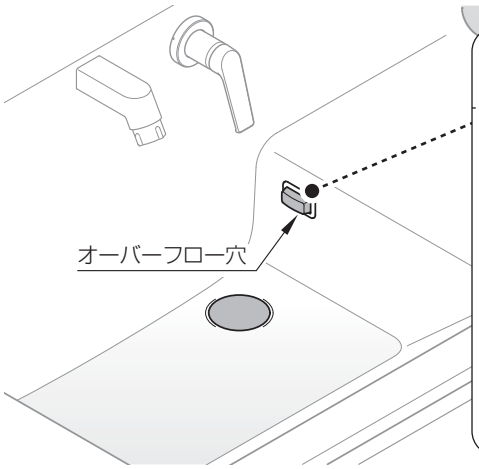

開閉方法 ワンプッシュ排水ボタンを押す

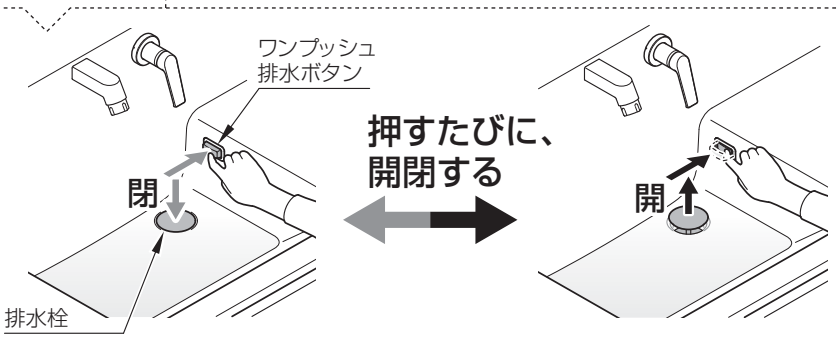

※大量に泡を流すとオーバーフロー穴から泡が出ることがありますが、異常ではありません。

引き出し

片引き出しタイプ・3Wayキャビネットタイプ

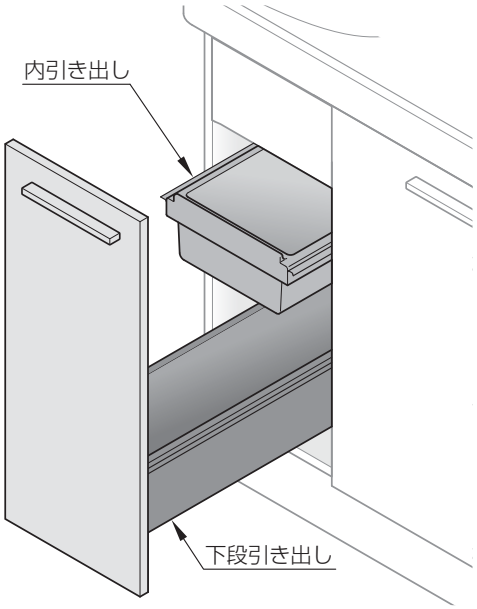

引き出し収納の高さ制限

上面より出ない物を入れてください

	耐荷重
内引き出し	1.2kg
下段引き出し	5.5kg

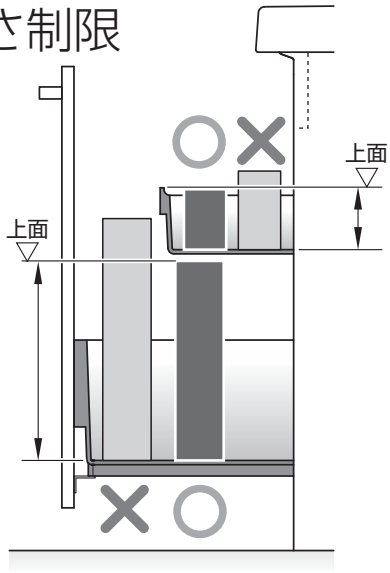

収納トレイ

3Wayキャビネットタイプ

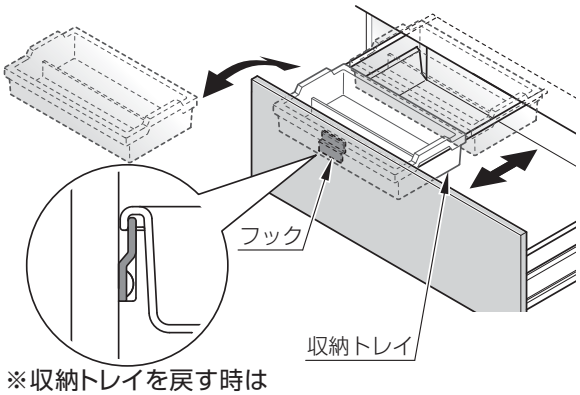

※収納トレイを戻す時は
フックにかけてください。

収納トレイの高さ制限

上面より出ない物を入れてください

耐荷重	0.5kg

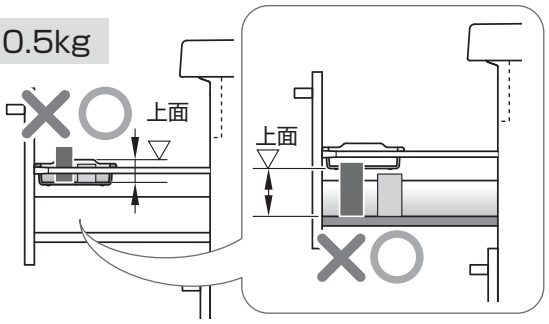

扉の開閉

※扉に体があたり、プッシュラッチが解除されて
扉が開く場合がありますのでご注意ください。

開閉方法 ▭ 部を軽く押す

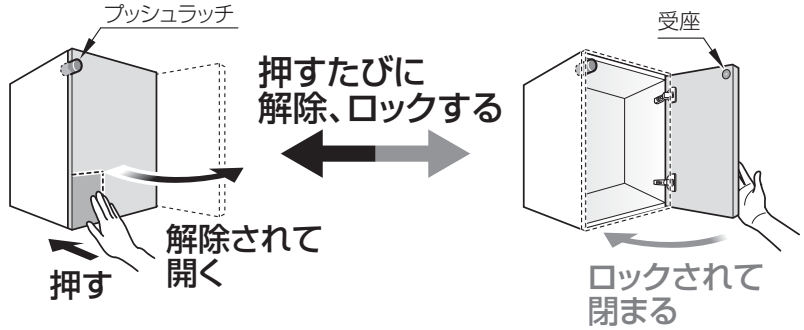

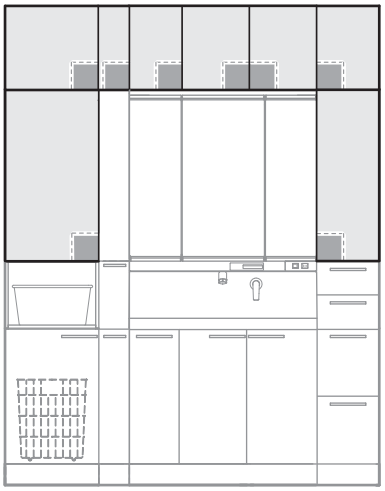

おそうじ道具と洗剤

おすすめの道具

スポンジ

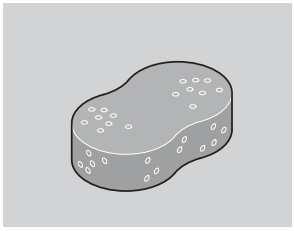

手にあまるくらい大きく柔らかいポリウレタン製がおすすめ。

ここのお手入れに!
カウンター
洗面ボウル

柔らかい布

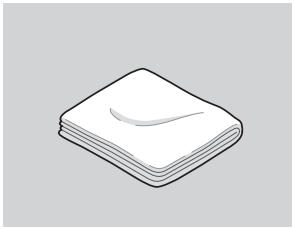

使い古しのタオルや着古したTシャツなど。

ここのお手入れに!
洗面化粧台の全体

ゴム手袋

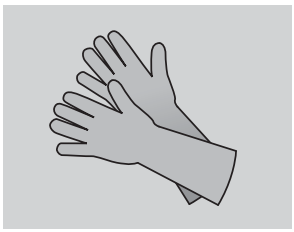

洗剤を使うときに、手荒れなどを防ぎます。

ここのお手入れに!
洗面化粧台の全体

割り箸

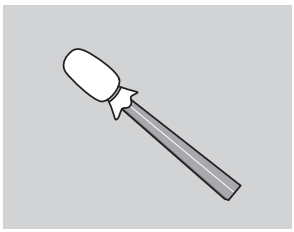

布などを巻き付けて、細かい部分の汚れ落としに。

ここのお手入れに!
洗面化粧台の全体

歯ブラシ

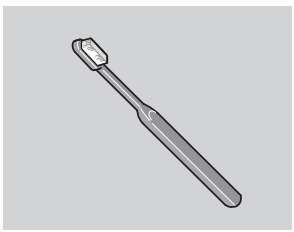

使い古したものを、細かい部分やしつこい汚れ落としに。

ここのお手入れに!
排水口周り
オーバーフロー周り

おすすめの洗剤

洗剤の説明書を参照ください。

台所用中性洗剤

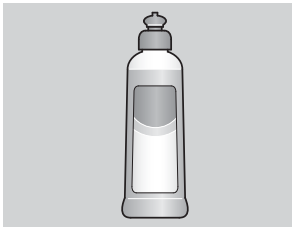

さまざまな部分の汚れを落とします。

ここのお手入れに!
洗面化粧台の全体

エチルアルコール



落ちにくい油性の汚れに。
(薬局で購入できます。)

ここのお手入れに!
カウンター

排水管洗浄剤

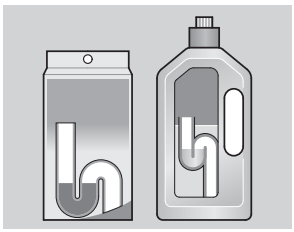

排水パイプの内面に付着した汚れを落とします。

ここのお手入れに!
排水パイプ

蛇口まわりのクリーナー(別売品)



付着した水あか落としに。
希望小売価格：1,100円(税抜)

ここのお手入れに!
水栓

TOTO 商品

ご購入

交換部品・別売品のご購入は **裏表紙**

※品番・仕様や希望小売価格は予告なく変更する場合がございますので、あらかじめご了承ください。

注意

禁止

以下の道具・洗剤などは使用しない

- **ナイロンたわし**
  ※クリスタルカウンター(クリスタルホワイト)は除く
- **金属たわし**
- メラミンスポンジ
- ネット付きスポンジ
- クレンザー(粉末や研磨力の強いもの)
- トイレ/バス/タイル用洗剤
- 塩素系洗剤 ※排水パイプを除く
- 酸性/アルカリ性の洗剤 ※排水パイプを除く
- 溶剤(シンナー /ベンジン/除光液など)



各部のお手入れ

水栓金具·化粧鏡·電気温水器のお手入れ 専用説明書を参照ください。

日頃のお手入れポイント

いつまでも美しさを保つために、
日頃からこまめにお手入れをしてください

サッと せっけんや歯磨き粉、こぼれた化粧品も…

水ふきし、
からぶき仕上げを



使った後や、気がついたときにサッとでも、1日1回と決めてでもOK。

汚れをためないことを習慣にすれば、おそうじはもっと簡単になります。

汚れの原因
- ·水あか
- ·せっけんかす
- ·化粧品
- ·ホコリ
- ·髪の毛

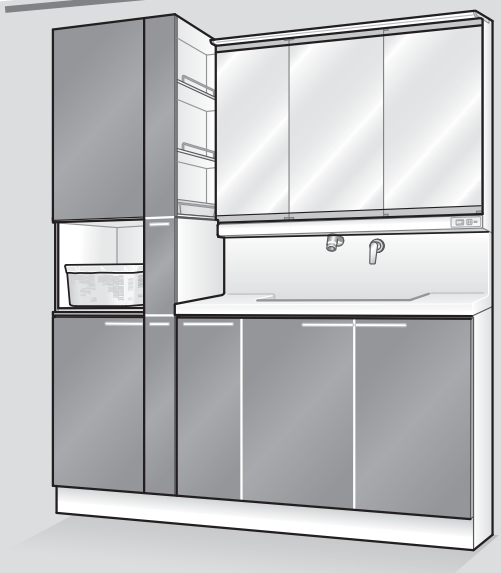

排水トラップ

日頃のお手入れ

排水管洗浄剤(詰まり予防用)にてお手入れする



洗剤の説明書を参照ください。

※2週間に一度のお手入れを推奨致します。

水の流れが悪い場合

排水管洗浄剤(詰まり除去用)にてお手入れする



洗剤の説明書を参照ください。

※約6カ月に一度のお手入れを推奨致します。

配管が詰まった場合

① 水抜きコックを開け異物やゴミを取り除く

水が溜まっているので、水受け容器を置く

※約130ml出ます。

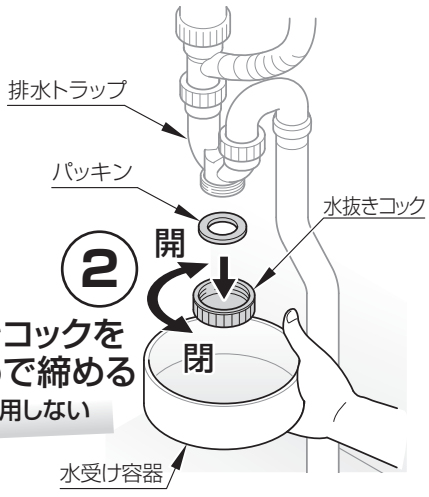

② 水抜きコックを手締めで締める

工具は使用しない

③ 水を通し、水漏れがないか確認

排水栓

異物のつまりを確認し、定期的にお手入れする

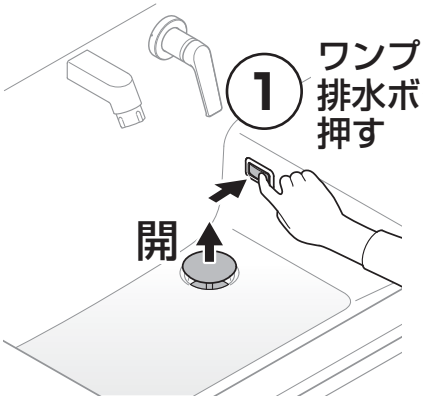

1 ワンプッシュ排水ボタンを押す

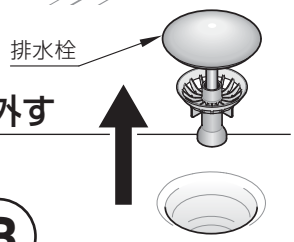

2 排水栓を取り外す



3 ヘアキャッチャーを取り外す

4 ヘアキャッチャーのゴミを捨てる

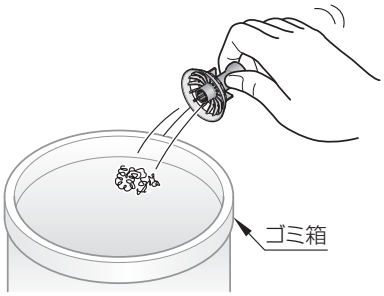

乾燥している場合は、一度水で濡らす

5 歯ブラシで汚れを取り除く

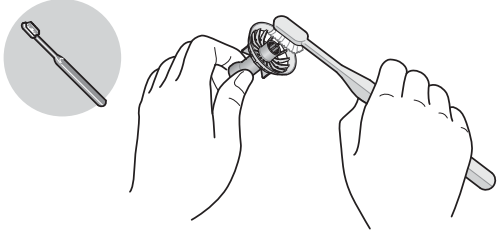

※ごみが詰まると流れが悪くなります。

水受けトレイ

中に水がたまっていないか、定期的に点検する

あらかじめ収納物を取り出す

1 水受けトレイを外し、水を捨てる

水がたまっている場合、水受けトレイをあまり傾けずに取り外す

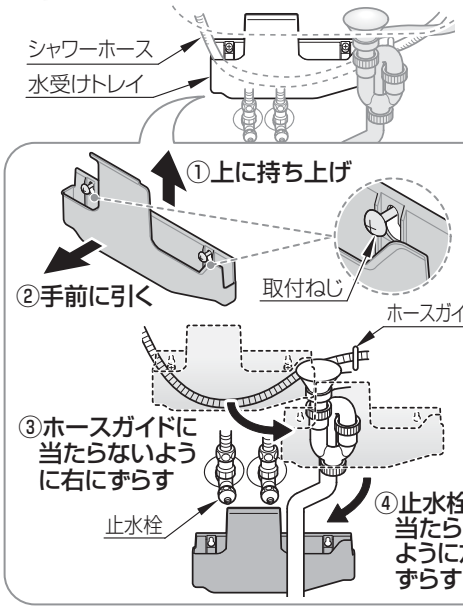

2 水受けトレイを元の位置にもどす

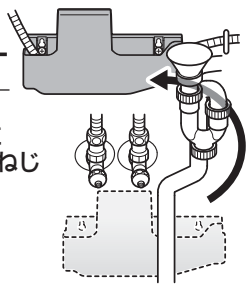

①止水栓・ホースガイドに当たらないように取付ねじ前までもどす

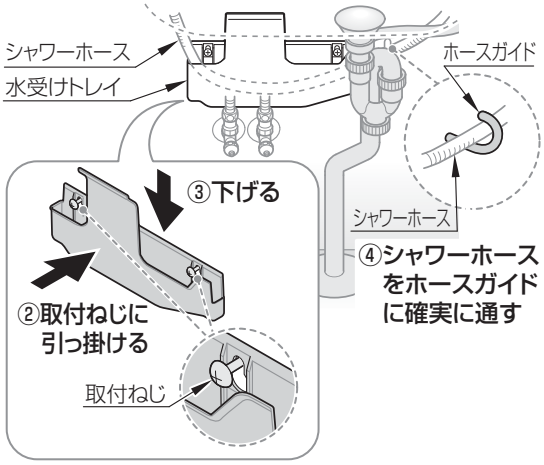

シャワーホースが水受けトレイに確実におさまっているか確認する

頻繁に水がたまる場合、修理のご用命を **裏表紙**

ワンプッシュ排水ボタン

① ワンプッシュ排水ボタンを取り外す



② 歯ブラシで汚れを取り除く

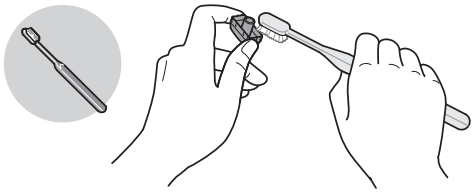

③ ワンプッシュ排水ボタンを取り付ける

「カチッ」と音がするまで、奥に差し込む

キャビネット・化粧棚

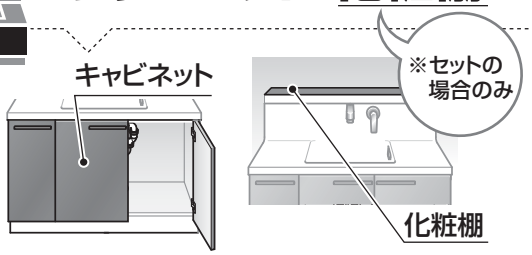

① 柔らかい布に台所用中性洗剤を付けてふく



② 細かい部分は、割り箸で



③ 水ぶき+からぶき



カウンター・洗面ボウル

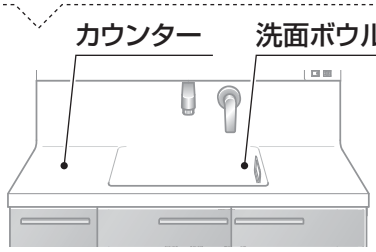

日頃のお手入れ

スポンジに台所用中性洗剤を付けて洗い、よく水洗いする



頑固な汚れ

布にエチルアルコールをつけてふく



表面に傷が付くため、粗目のスポンジ（ナイロンたわしなど）は使わない

収納トレイ・水切トレイ

① 柔らかい布に台所用中性洗剤を付けてふく

② トレイを水洗い、もしくは水ぶき

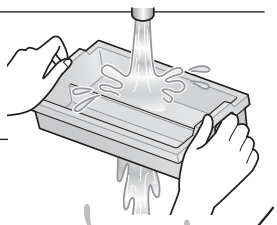

③ からぶき



扉の調整

洗面化粧台の場合

扉のずれを直すときは

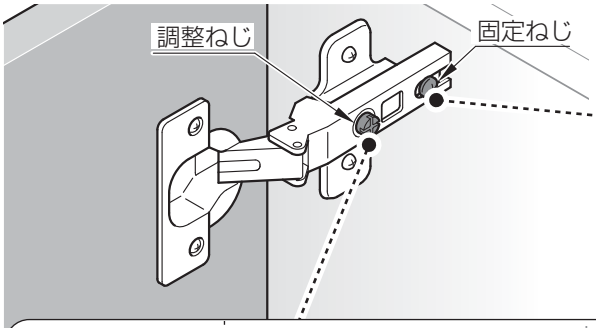

注意

必ず実行

調整後、固定ねじをしっかりと締め付けて、ゆるみがない事を確認する

扉が外れて、けがをするおそれがあります。

前後のずれ | 固定ねじをゆるめて調整

ねじを回すと、扉が前後に動きます。

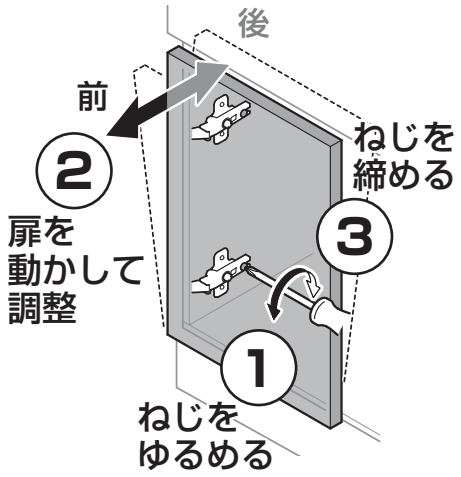

左右のずれ | 調整ねじを回して調整

ねじを回すと、扉が左右に動きます。

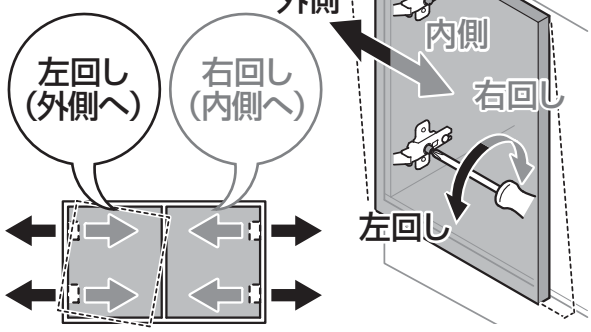

取っ手のがたつきを直すときは

取っ手 | 固定ねじを締める

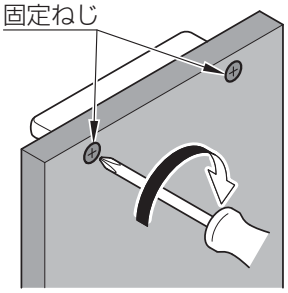

固定ねじを締め付ける

注意

必ず実行

扉が落下しないように注意して行い、調整後は必ずねじを締め付ける

締め付けていない場合は、扉や取っ手が外れて、けがをするおそれがあります。

禁止

電動ドライバー禁止

洗面化粧台以外の場合

扉のずれを直すときは

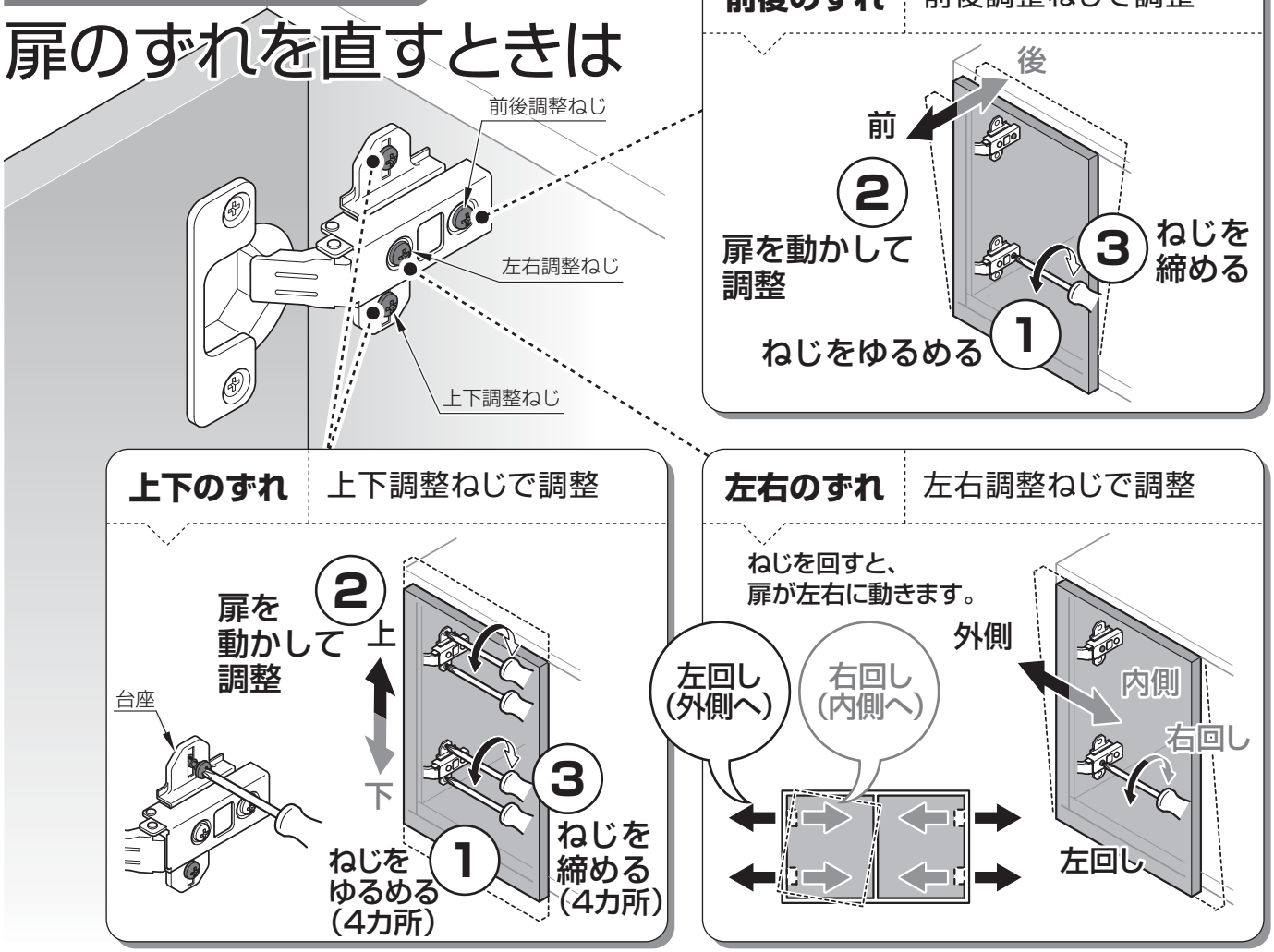

注意

必ず実行　**調整後、前後調整ねじをしっかり締め付けてゆるみのないことを確認する**
扉が落下してけがをするおそれがあります。

禁止　**電動ドライバー禁止**

引き出しの調整

引き出しのずれを直すときは

引き出しを外すときは P16

2段引き出しおよび3Wayキャビネットタイプ

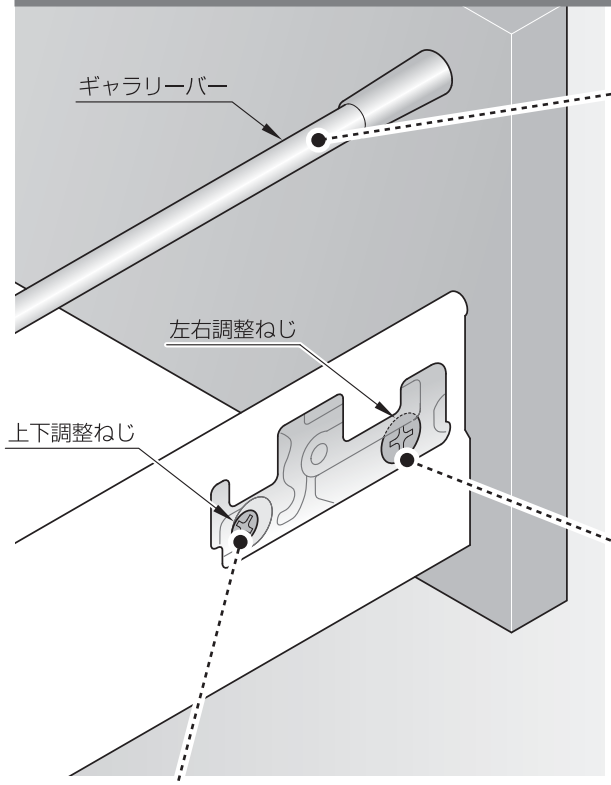

前後の傾き　ギャラリーバーで調整

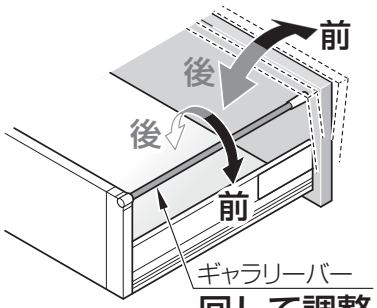

回して調整

左右のずれ　左右調整ねじで調整

±1mm調整できます。

① キャップを取り外す



② 回して調整（左右2カ所）

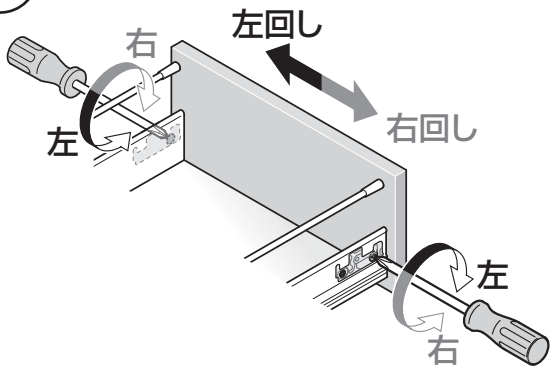

上下のずれ　上下調整ねじで調整

±2mm調整できます。

① キャップを取り外す

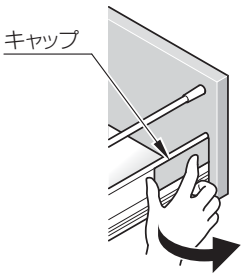

② 回して調整（左右2カ所）

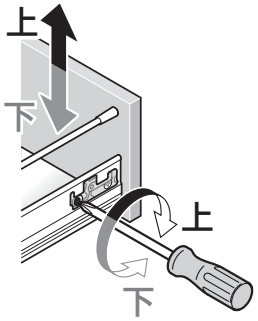

警告

禁止

ギャラリーバー部分を持たない

ギャラリーバーが外れて引き出しが落下し、けがをするおそれがあります。

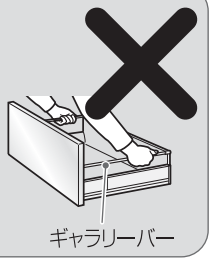

片引き出しタイプ

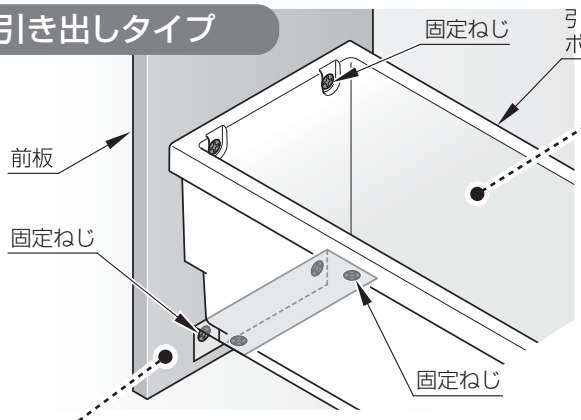

前後の傾き　前板で調整

±4mm調整できます。

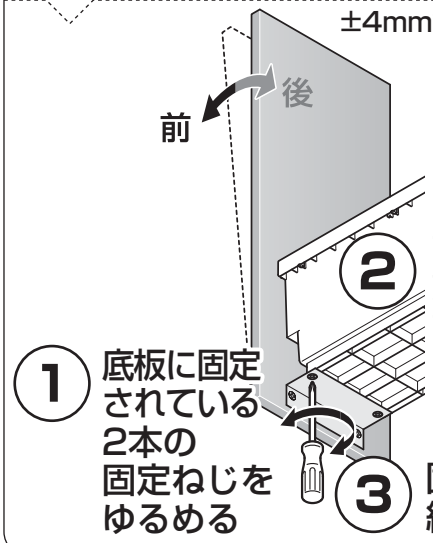

上下・左右のずれ　前板で調整

±1mm調整できます。

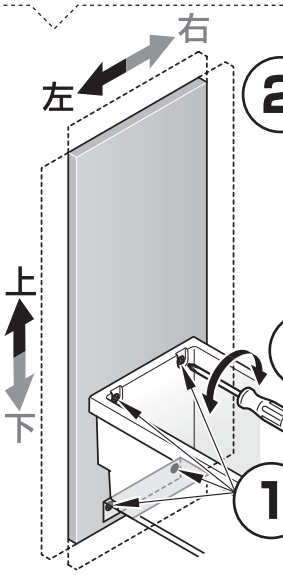

② 前板を動かして調整

③ 固定ねじを締める

① 前板に固定されている4本の固定ねじをゆるめる

注意

必ず実行　**調整後は必ず、ゆるめたねじを全て締め付ける**
引き出し前板が落下してけがをするおそれがあります。

禁止　**電動ドライバー禁止**

周辺キャビネットの樹脂製引き出し

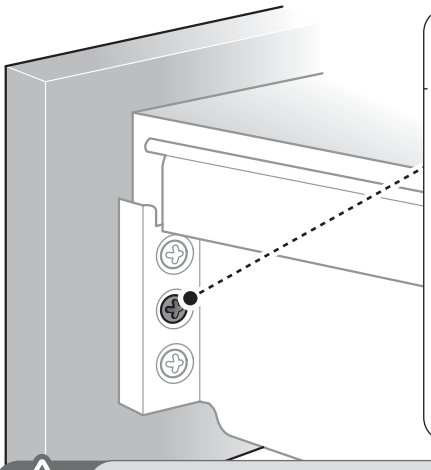

上下・左右のずれ　中央ねじ（左右2カ所）をゆるめて調整

引き出しを動かして調整 ②

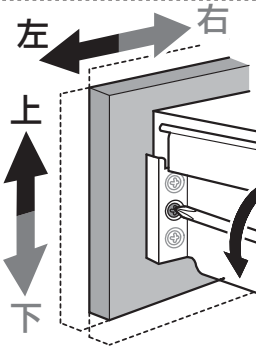

±2mm調整できます。
（上下のねじはゆるめない。）

③ 中央ねじを締める

① 中央ねじをゆるめる

注意

必ず実行　**調整後は必ず、中央ねじ（左右2カ所）を締め付ける**
引き出し前板が落下してけがをするおそれがあります。

禁止　**電動ドライバー禁止**

引き出しを外すときは

2段引き出しおよび3Wayキャビネットタイプ

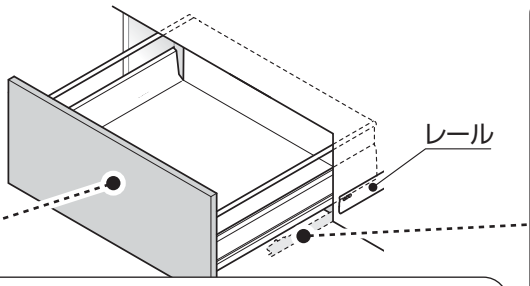

取り外し

① 引き出しを完全に引出す

② 引き出しの手前を少し持ち上げ、引っ張りながら一度下ろす

③ しっかり持ってそのまま引き抜く

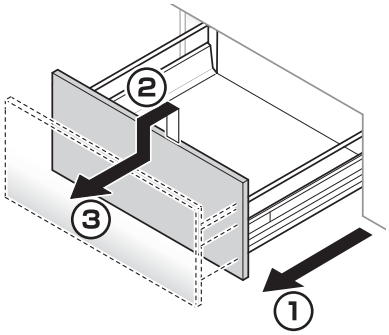

取り付け

① レールを奥まで押し込む

② 引き出しの手前を持って、レールの上に置き、そのまま押し込む

※「カチャ」と音がして、ロックされます。
取り付け後は2～3回開閉して、確実に取り付けられていることを確認してください。
スムーズに動くか、ぐらつきはないか確認してください。

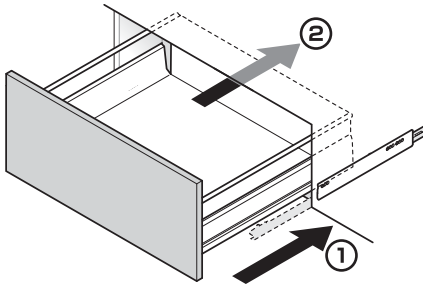

注意

禁止 **ギャラリーバー部分を持たない**
無理な力を加えない
ギャラリーバーが外れて引き出しが落下しけがをするおそれがあります。

必ず実行 **取り付け後は必ず2～3回開閉して、十分に確認する**
使用中に引き出しが外れて、けがをするおそれがあります。

プッシュラッチの調整

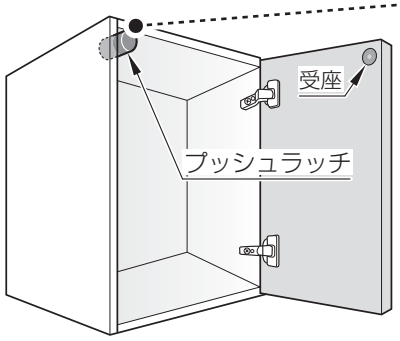

前後のずれ プッシュラッチを回して調整

扉が開かない場合は、左へ回してください。

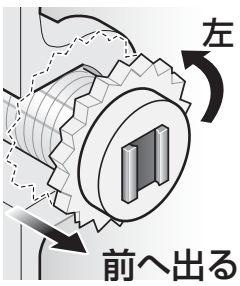

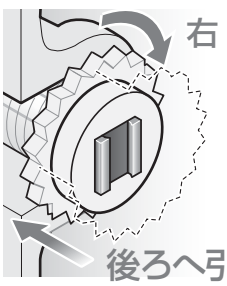

スライドラックの調整

スライドラックのずれを直すときは

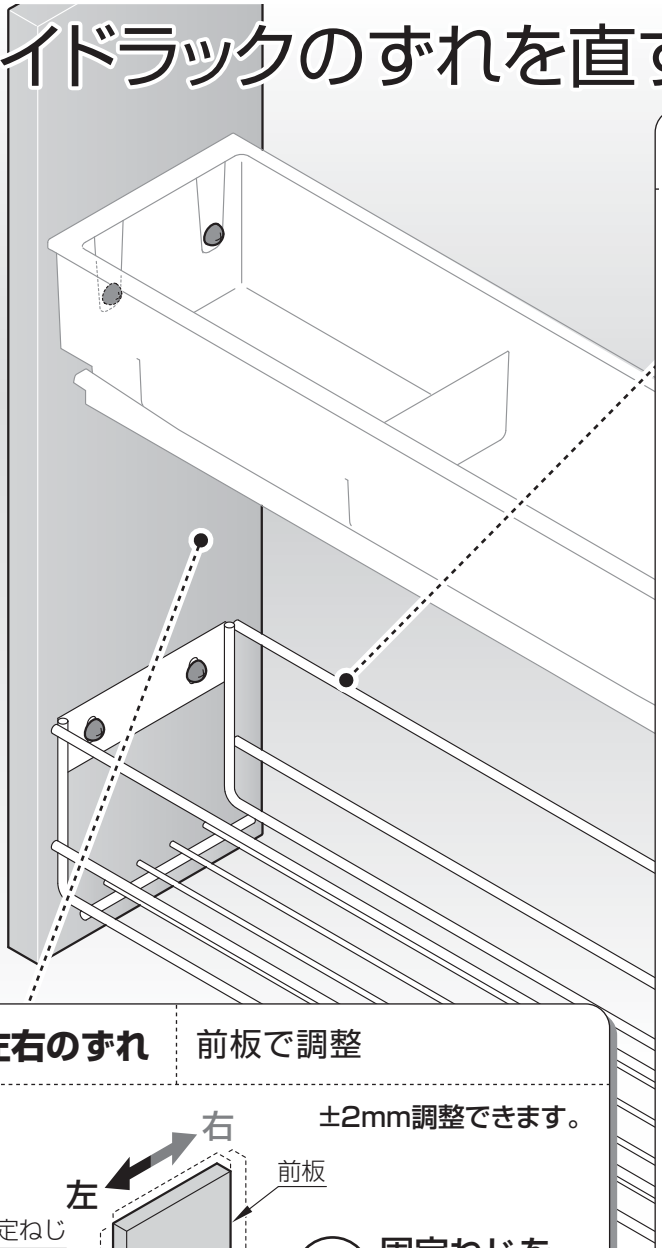

前後のずれ　スライドラックで調整

±2mm調整できます。

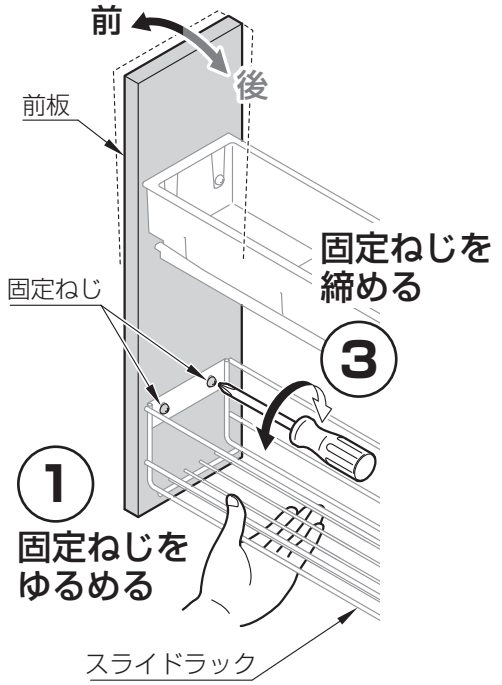

2 スライドラックを動かして調整

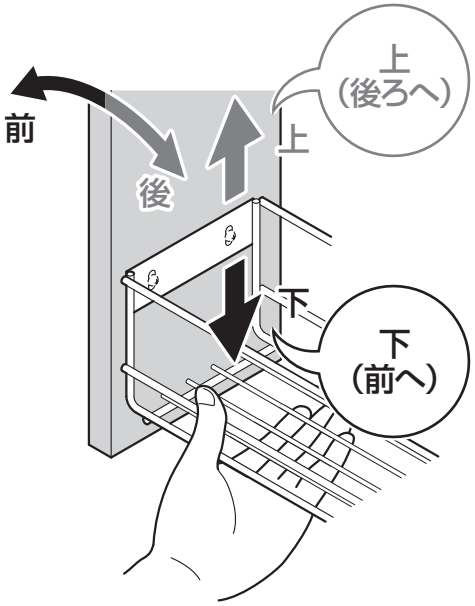

上下・左右のずれ　前板で調整

±2mm調整できます。

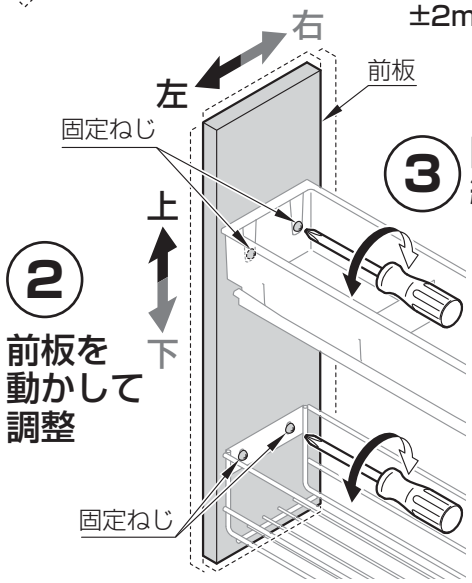

1 上下各2本の
固定ねじをゆるめる

注意

必ず実行　**調整後は必ず、固定ねじを締め付ける**
引き出し前板が落下してけがをするおそれがあります。

禁止　**電動ドライバー禁止**

凍結予防

寒冷地仕様の場合 凍結のおそれがある場合は、別途凍結防止工事を行い、ご自宅に設置された水抜栓の操作とあわせて、以下の処置をしてください。（凍結防止工事については、お求めの販売店または工事店にご相談ください。）

水抜きのときは

電気温水器の水抜き　専用説明書を参照ください。

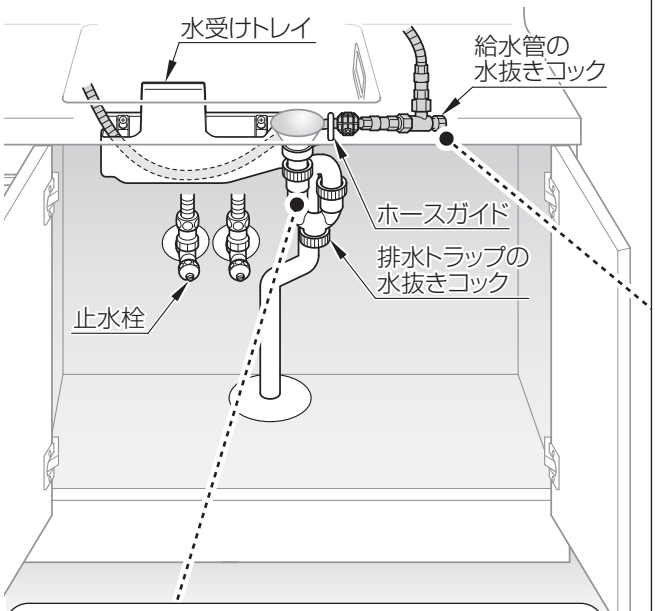

排水トラップの水抜き

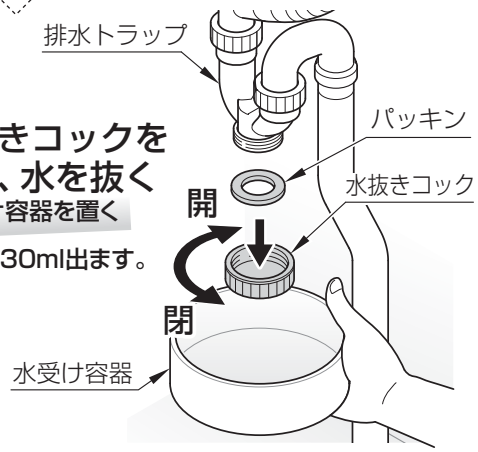

①水抜きコックを開け、水を抜く
水受け容器を置く
※約130ml出ます。

②水抜きコックを手締めで締める
工具は使用しない

給水管の水抜き

あらかじめ収納物を取り出す

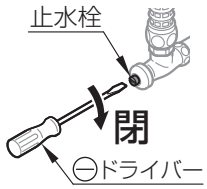

①配管部の止水栓で通水を止める

②レバーハンドルを上げたまま、湯水が出なくなるまで左右両方向いっぱいに回す



③ハンドシャワーを全部引き出す

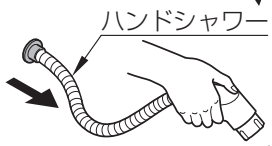

④水受けトレイを外す

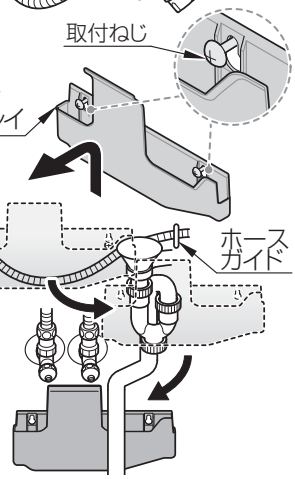

❶水受けトレイを上に持ち上げながら
❷手前に引く
❸ホースガイドに当たらないように水受けトレイを右にずらす
❹止水栓に当たらないように水受けトレイを左に取り出す

⑤シャワーホースをホースガイドから外す



⑥水抜きコックをホースガイドにかからないよう手前に持ち上げながら引き出す

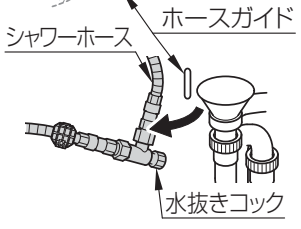

⑦水抜きコックを開ける

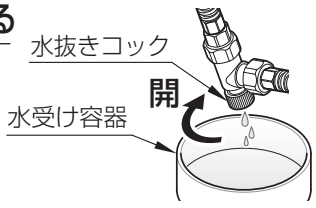

⑧ハンドシャワーの中にある水を切り、洗面ボウルの底に置く



水抜き完了後は、必ず水抜きコックを閉め、レバーハンドルを下げる（水が出ない状態）
ハンドシャワーを元の位置にもどしたあと、水受けトレイを元の位置にもどす

各部のお手入れ（水受けトレイ②） P10

定期的な点検

商品の長期間の使用に伴い生ずる劣化(経年劣化)により、安全上支障が生じるおそれがあります。
経年劣化による重大事故を防止し、商品をより長く、安全・快適にお使いいただくために、お客様自身による以下の点検を毎月1回は実施いただきますようお願いします。
不具合があった場合は、TOTOメンテナンス(株)修理受付センター(フリーダイヤル 0120-1010-05)またはお求めの販売店へご連絡ください。

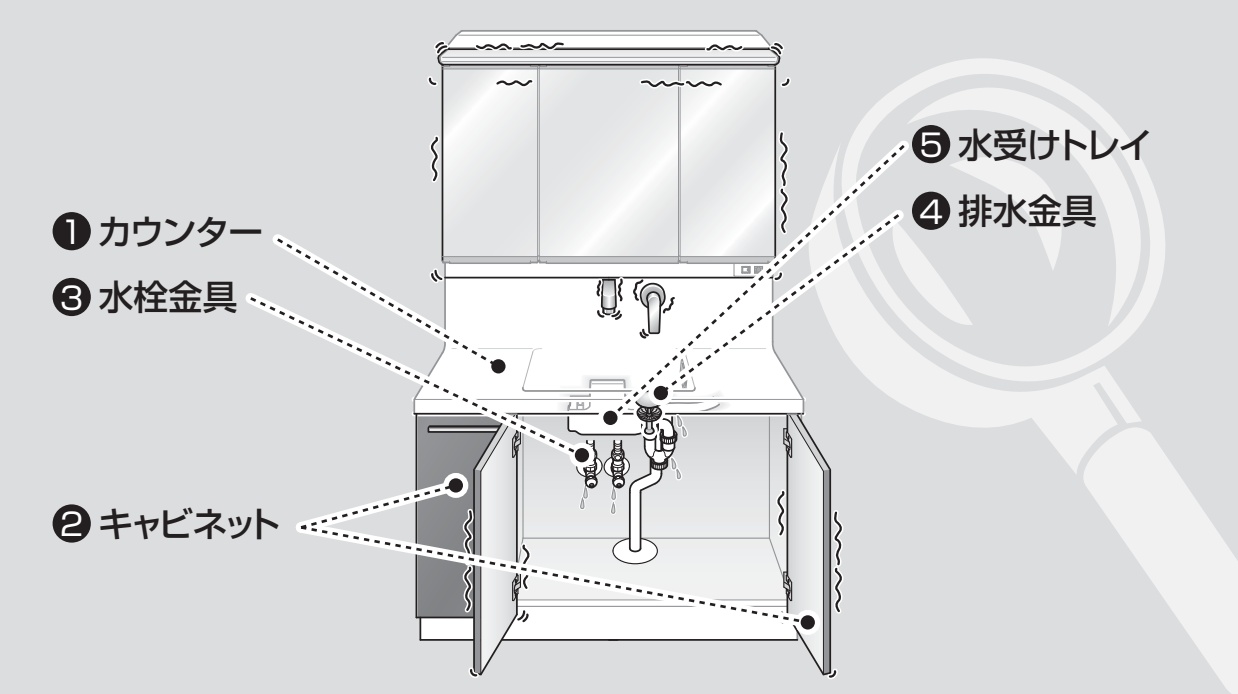

点検部位	点検項目 補足	経年劣化進行に伴い予想される 具体的事象(危害情報等)
❶ カウンター	ひび割れや欠けがある	キャビネット内部への水侵入による木部の膨れ、変形破損部への接触によるけが
❷ キャビネット	引き出しのがたつきがある	引き出しの脱落などによるけが
	引き出しの調整 P14〜16	
	引き出しの外れがある	
	扉開閉時にがたつきがある	扉の脱落などによるけが
	扉の調整 P12〜13	
	扉開閉時に外れ・異音がある	
❸ 水栓金具	水栓配管接続部からの水漏れがある	異臭や水漏れ、キャビネット内の膨れ
	キャビネット内よりご確認ください	
❹ 排水金具	排水金具接続部からの水漏れがある	異臭や水漏れ、キャビネット内の膨れ
	キャビネット内よりご確認ください	
	排水金具に損傷がある	異臭や水漏れ、床の腐敗
❺ 水受けトレイ	水がたまっている	異臭や水漏れ
	水受けトレイ P10	

※水栓金具の逆止弁は定期的に交換してください。詳しくは水栓金具の説明書を参照ください。

修理を依頼される前に

こんなとき	処置の仕方		
水が出ない 湯が出ない	止水栓を開けてください。		ご使用前の確認 P6
	断水していないことを確認してください。		
水が漏れている	給水･給湯管の場合	止水栓を閉めてください。	ご使用前の確認 P6
	排水管･ トラップ部分の場合	パッキン、防臭栓のずれを直してください。 ナットを締め直してください。	
	水受けトレイの場合	水受けトレイの水を抜いてください。	各部のお手入れ P10
水が止まらない	上記の処置をしても水が止まらない場合は、 止水栓を閉めて修理を依頼してください。		修理のご用命は 裏表紙
排水の流れが悪い	ヘアキャッチャーのお手入れをしてください。 排水の詰まりを確認してください。		各部のお手入れ P10
扉や前板に がたつきがある	固定ねじを締め付けてください。		扉の調整 P12～13
扉や引き出しの 前板がずれている	ずれを調整してください。		扉･引き出しの調整 P12～16
水はねが多い	止水栓を調整してください。		ご使用前の確認 P6
水栓金具について	専用の説明書を参照ください。		

アフターサービス

※この説明書の巻末が保証書になっています。

保証書

ご確認ください!

●保証書の内容に従って保証されています。
お引渡し日･販売店･取付店が記入、押印してあることをご確認ください。
また、保証書の内容をよくお読みのうえ、大切に保管してください。

●保証期間は保証書をご確認ください。

保証について

●保証期間中は保証書の規定に従って、修理をさせていただきます。保証期間内でも有料になることがありますので、保証書の内容をよくご確認ください。

※無料修理により交換された交換前の部品･商品はTOTO(株)の所有となります。

保証期間を過ぎた場合は？

●修理すれば使用できる商品についてはご希望により有料で修理させていただきます。

補修用性能部品の供給期間

部品の供給期間は？

●補修用性能部品(注1)の供給期間は製造中止後10年です。

(注1)パッキンなどの機能維持に不可欠な部品で、使用期間中に取り替えの必要が発生する可能性の大きいもの

※水栓金具･電気温水器など 専用説明書を参照ください。

※扉･引き出しの面材については、製造中止後、2年の供給期間としております。供給期間経過後は、新シリーズの扉にて供給させていただきますので、ご了承ください。

※商品のモデルチェンジなどにより、予告なく商品を製造中止とする場合がありますので、あらかじめご了承ください。

修理依頼について

修理のご用命は **裏表紙**

修理を依頼されるときは

●各商品に付属されている「取扱説明書」をもう一度ご確認ください。
ご相談の際は、次の事をご連絡ください。

❶ご住所･ご氏名･お電話番号
❷品番(キャビネット内ラベルに記載)
❸お引き渡し日
❹故障の内容(できるだけ詳しく)
❺訪問ご希望日

修理料金について〈TOTOメンテナンス(株)にご依頼の場合〉

●修理により商品の機能が維持できる場合には、ご要望により有料にて修理をさせていただきます。

標準修理料金は 技術料 **＋** 部品代 **＋** 訪問料 **で構成されています。**

ただし、補修用性能部品の保有期間が経過している商品は、修理できない場合がございます。

※機器類など専用の保証書があるものについては、料金体系が異なります。

部品の交換のご案内

返品･交換について

交換部品･別売品のご購入は 裏表紙

交換部品の不良などの場合

●交換部品の不良などによる返品、交換については、商品到着後8日以内にTOTOメンテナンス（株）TOTOパーツセンターまでご返送ください。送料はTOTOパーツセンターが負担し、部品を送付させていただきます。

お客様のご都合による場合

●お客様のご都合による返品、交換については、商品到着後8日以内にTOTOパーツセンターまでご返送ください。なお送料はお客様負担となりますのでご了承ください。お客様の元で、汚れたり破損した商品や、一度ご使用になられた商品の返品、交換はいたしかねますので、あらかじめご了承ください。

部品の交換について

交換部品･別売品のご購入は 裏表紙

パーツセンターにご相談いただける交換部品

※品番・仕様や希望小売価格は予告なく変更する場合がありますので、あらかじめご了承ください。詳細はTOTOパーツセンターまでお問い合わせください。

排水栓



品　番	希望小売価格（税抜）
WN87311W	￥1,100

水切トレイ

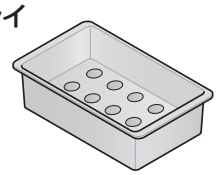

網かご

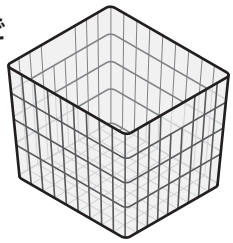

収納トレイ

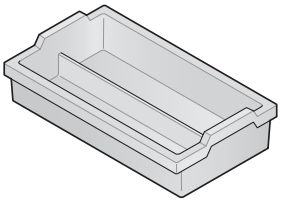

籐かご



籐かご用布カバー



仕切

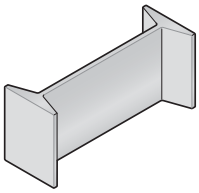

	品　番	サイズ（幅×奥行き×高さ）	希望小売価格（税抜）
水切トレイ	WN84928W	130×250×50	￥2,050
網かご	WN74048	335×335×390	￥4,150
収納トレイ	WN84929	156×295×40	￥2,500
籐かご	WN74049	400×450×200	￥12,900
籐かご用布カバー	WN74061	400×450×200	￥2,500
仕切	WN84930	70×326×117	￥750

TOTOメンテナンス（株）TOTOパーツセンター TEL 0120-8282-55

仕様

洗面化粧台

タイプ		 2枚扉タイプ	 片引き出しタイプ	 2段引き出しタイプ	 3wayキャビネット
品番	カウンター高さ750	LDRB075AA型	LDRB075～120AJ型	ー	ー
	カウンター高さ800	LDRB075BA型 LDAB075BA型	LDRB075～120BJ型 LDAB075～120BJ型	LDRB075～120BC型 LDAB075～120BC型	LDRB075～120BD型 LDAB075～120BD型
キャビネット（木製）	カウンター色:ホワイト				
	間口	質量（重量）	質量（重量）	質量（重量）	質量（重量）
	750	36kg	40kg	42kg	50kg
	900	ー	48kg	50kg	60kg
	1000	ー	53kg	55kg	70kg
	1200	ー	64kg	66kg	80kg
洗面ボウル容量	〈カウンター色〉ホワイト:17L				
水栓金具	エコシングルシャワー水栓				
カウンター	ホワイト/人工大理石製（ポリエステル系樹脂）				
排水金具	ワンプッシュ式排水金具				
排水トラップ	水抜きハード管床排水トラップ付				
扉	木製扉化粧仕上げ				

ホルムアルデヒドについて

TOTOでは、お客様が安心してお使いいただけるようホルムアルデヒド放散量の少ない材料を採用しています。

より快適にお使いいただけるよう下記の点についてご配慮をお願いいたします。

- ●新築、改築後間もない場合は十分換気を行ってください。ホルムアルデヒドは高温になれば放散される性質があります。室温を高くしての換気やキャビネット内側の水ふきが効果的です。
- ●普段でも通気や換気にご配慮ください。また、気温の高い夏や長時間密閉状態にしていたあとなどは、十分に換気を行ってください。

MEMO

MEMO

TOTO

保証書

本書は、本書記載の修理規定に則り無料修理を行うことをお約束するものです。
お引き渡し日から下記期間中、故障が発生した場合は本書をご提示のうえ、取付店・販売店またはTOTOメンテナンス（株）
修理受付センター（〒105-8306 東京都港区海岸1-2-20 汐留ビルディング
TEL㊙:0120-1010-05 FAX㊙:0120-1010-02）に修理をご依頼ください。
尚、機器類や水栓金具などについては、専用の保証書がありますので別途提示ください。
また、お客様が独自に取り付けられた他社製機器の修理につきましてはお受けいたしかねます。

お客様	おなまえ　　様 おところ ㊒	品名	洗面化粧台・周辺キャビネット LDRB075～120 型　LDAB075～120 型 LWRB015～120 型　LWAB015～045 型 LBRB015～045 型　LBAB015～045 型 LLRB015～045 型　LLAB015～045 型 LCRB075～120 型　（水栓金具・電気温水器は除く）
販売・取付店	㊒　Tel　　㊞		
お引き渡し日	年　月　日	保証期間	お引き渡し日から2ヵ年

★お客様へ　この保証書をお受け取りになるときに、お引き渡し年月日、取付店・販売店が記入、押印してあることを確認してください。
この保証書は再発行いたしませんので紛失しないよう大切に保存してください。

〈無料修理規定〉

❶取扱説明書、本体貼り付けラベルなどの注意書きに従った正常な使用状態で故障した場合には、表記の期間無料修理いたします。
❷保証期間内に故障して無料修理を受ける場合は、取付店・販売店にご依頼のうえ、出張修理に際して本書をご提示ください。
❸ご転居の場合は事前に取付店・販売店にご相談ください。
❹ご贈答品などで本保証書に記入してある取付店・販売店に修理がご依頼できない場合には、お客様相談室または修理受付センターにご相談ください。
❺保証期間内でも次の場合には、有料修理になります。
イ 使用上の不注意、過失による不具合および不当な修理や改造による故障および損傷。
ロ お引き渡し後の移設などに起因する故障および損傷。
ハ 火災・地震・水害・落雷・凍結・その他の天災地変、公害やガス害（硫化水素ガス）、塩害、異常電圧による故障および損傷。
害虫や小動物による故障および損傷。
ニ 指定以外の電源（電圧・周波数）の使用および異常水質による故障および損傷。
ホ 一般家庭以外（例えば業務用・車輌・船舶への搭載）に使用された場合の故障および損傷。
ヘ 砂やごみかみによる不具合およびパッキン・コーキングなど消耗品の損傷。
ト 電球など、消耗部品の交換。
チ 日常のお手入れ箇所。
リ 取り付け上の不注意、過失による場合。
ヌ 本書の提示がない場合。
ル 本書にお客様名、取付店・販売店、お引き渡し日の記入のない場合、あるいは字句を書き替えられた場合。
ヲ 他社製機器に起因する故障および損傷。
ワ 経年変化または使用に伴う磨耗、さび、カビ、変質、変色そのほか類似の事由による場合。
カ 傷などの外観の不具合で、お引き渡し時に申し出の無かったもの。
ヨ 建築躯体の変形など対象商品本体以外の不具合に起因する故障および損傷。
タ 適切な使用、維持管理がなされなかったことに起因する故障および損傷。
例えば ●塩素系の洗剤、漂白剤、ヌメリ取り剤ならびに温泉水、地下水などの使用によるカウンターのさびや腐食
●扉丁番の固定ねじがゆるんだままで使用された際の扉の外れ　●給水管・排水管の詰まり　●キャビネット、扉、カウンターなどの汚れ
レ 第3者による管理上、メンテナンス上などの不備に起因する不具合。
例えば ●ハウスクリーニング業者が指定の洗浄剤以外のクリーニング剤を使用してカウンター、扉などに変色や腐食が生じた場合、また、禁止されている方法で洗浄剤などを噴霧あるいは塗布したことによって機器の作動不良が発生した場合
●浄化槽の洗浄剤から発生するガスによる金属部品の腐食
ソ お買い上げ時に実用化されていた技術では予防することが不可能な現象またはこれが原因で生じた事故による場合。
ツ 保証期間経過後に申し出のあったもの、または保証該当事項の発生後、速やかに申し出のなかったもの。
❻本書は日本国内においてのみ有効です。
❼本書は再発行しませんので紛失しないよう大切に保存してください。
❽無料修理により取り外された部品・商品は、TOTO（株）の所有となります。
❾取り付け作業時の不注意・過失によるお問い合わせは取付店・販売店にご連絡ください。

〈サービス記録〉

年月日	サービス内容	担当者

※この保証書は本書に明示した期間、条件のもとにおいて無料修理をお約束するものです。したがってこの保証書によってお客様の法律上の権利を制限するものではありません。保証期間経過後の修理などについてご不明の場合は、当社お客様相談室または修理受付センターにお問い合わせください。

TOTO株式会社
〒802-8601　福岡県北九州市小倉北区中島2-1-1
お客様相談室　TEL㊙0120-03-1010　FAX㊙0120-09-1010

修理を依頼する前に「修理を依頼される前に」（20ページ）をご確認ください

修理・取り扱いのご相談は まずお求めの取付店・販売店へ

取付店・販売店　　〒

電話　　ー

転居や贈答品などでお求めの取付店・販売店へご相談できない場合は、商品名・品番をご確認のうえ、下記TOTO窓口までお問い合わせください。

お客様専用窓口



商品のお問い合わせは

TOTO（株）お客様相談室へ
TEL 0120-03-1010
FAX 0120-09-1010
受付時間：9:00～17:00（夏期休暇・年末年始を除く）



修理のご用命は

安心・信頼の
TOTOメンテナンス(株) 修理受付センターへ
ホームページ　http://www.tom-net.jp/
TEL 0120-1010-05
FAX 0120-1010-02
受　　付：年中無休
受付時間：8:00～19:00
訪問修理：年中無休（一部地域を除く）
営業時間：9:00～18:00



交換部品・別売品のご購入は

TOTOメンテナンス(株)TOTOパーツセンターへ
TEL 0120-8282-55
FAX 0120-8272-99
受付時間：平日 9:00～18:00　土・日・祝日 10:00～18:00
（夏期休暇・年末年始を除く）
インターネットでの部品購入はTOTO Webショップへ（24時間受付）
http://www.toto.jp/ec/html/index.htm

お客様からお預かりした個人情報は、関連法令および社内諸規定に基づき慎重かつ適切に取り扱います。
詳細はTOTOホームページをご覧ください。

TOTO株式会社
TOTOホームページ　http://www.toto.co.jp/

2014.2
WN06E47R