TOTO

取扱説明書 保証書付

洗面化粧台
化粧鏡

はじめに

各部のなまえと種類 2
安全上のご注意 3
使用上のご注意 5

使いかた

使いかた
- 収納トレイ 6
- 排水栓 6

お手入れ

お手入れ
- 日頃のお手入れポイント 7
- キャビネット・鏡・化粧鏡本体・照明カバー 7
- 収納トレイ 7
- 洗面ボウル 8
- 排水栓 8
- ヘアキャッチャー 8
- 排水トラップ 8

必要なとき

こんなときは
- 電球形(LED/蛍光)ランプがつかない、ちらつく・電球形(LED/蛍光)ランプの交換 9
- 開き扉がずれているとき 9

定期的な点検 10
凍結予防 10
修理を依頼される前に 11
仕様 12
部品の交換・買い換えのご案内 13
保証書 15
アフターサービスのご案内 裏表紙

このたびは、TOTO商品をお買い上げいただき、誠にありがとうございます。
この取扱説明書をよくお読みのうえ、正しくお使いください。

- 保証書に取付店名、お引き渡し日などが記入されていることを必ずお確かめください。
- この取扱説明書は、大切に保管し、必要なときにお読みください。
- 水栓金具・機器類に関する内容は、専用の取扱説明書に載せていますので、この取扱説明書と併せてよくお読みください。

各部のなまえと種類

図は商品の例示であり、タイプやオプション部の選択により仕様は異なります。

○○kgまで：最大積載荷重

化粧鏡

水栓金具
（専用取扱説明書参照）

バックパネル

洗面ボウル

排水栓

取っ手

ヘア
キャッチャー

洗面化粧台

化粧鏡

■一面鏡タイプ

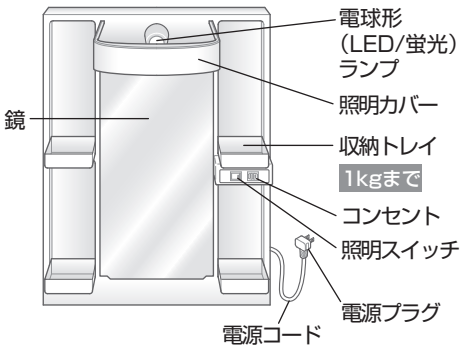

洗面化粧台

■2枚扉タイプ

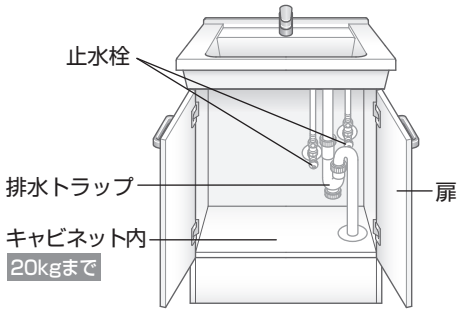

安全上のご注意

安全に関する重要な内容ですので、ご使用の前によくお読みのうえ、必ずお守りいただき、正しくお使いください。

表示と意味		
	⚠ 警告　死亡や重傷を負う可能性がある内容です。	⚠ 注意　傷害や物的損害が発生する可能性がある内容です。
	⃠ してはいけない「禁止」の内容です。	❗ 必ず実行していただく「強制」の内容です。「必ず守る」を示しています。

⚠ 警告

火災・感電・漏電を防ぐために

電源コード・電源プラグなどは

ぬれ手禁止
■照明スイッチ・電球形(LED/ 蛍光)ランプ・コンセントは、水をかけたり、ぬれた手で触れない

分解禁止
■電気器具は、分解・修理・改造しない

禁止
■コンセント・配線器具の定格(計 1200W)を超える使いかたはしない
•たこ足配線など。
■コンセントは、差し込み口にチリ・ホコリが付いたまま使わない
•乾いた布でふき、確実に差し込んでください。
■がたついているコンセントは使わない
■コンセントに他機器の電源プラグを差したまま、放置しない
■雷が発生しているときは、電源プラグ・コンセントに触れない
■電源コードを傷つけるようなことはしない
•無理に曲げる・重い物をのせる・挟み込むなど。
■電源コードは、束ねたまま使わない
■AC100V 以外の電源は使わない

プラグを抜く
■電源コード・電源プラグのお手入れ時は、照明スイッチを切り、電源プラグを抜く
•電源プラグを抜くのが困難な場合は、ブレーカーを切ってください。

必ず実行
■電源プラグは、プラグ本体を持って真っすぐ抜き差しする
•電源プラグ・コンセント・電源コードが傷みます。
■電源プラグは、刃などのホコリを定期的に取り、根元まで差し込む
•プラグを抜き、乾いた布でふいてください。

電球形(LED/蛍光)ランプ・照明カバーは

禁止
■電球形(LED/ 蛍光)ランプ・照明カバーにタオルなどをかけない
■電球形(LED/ 蛍光)ランプは、指定の物以外に交換しない
(P.9 電球形(LED/ 蛍光)ランプの交換参照)

必ず実行
■電球形(LED/ 蛍光)ランプの交換時・電球形(LED/ 蛍光)ランプ取り付け部のお手入れ時は、照明スイッチを切る

棚などは

禁止
■火のついたタバコなどを置かない

⚠ 注意

水漏れ・けが・やけどなどを防ぐために

キャビネットやキャビネット内は

禁止
■排水・給水器具に、収納物などで無理な力を加えない
■止水栓は、必要以上に開けない
(洗面ボウルからの水はね・水あふれの原因)

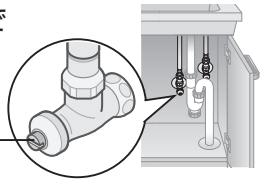

必ず実行
■定期的に点検する(P.10)
•ねじのゆるみがないか、キャビネット・着脱底板の下などに水漏れ・がたつきがないか。

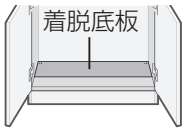

安全上のご注意

⚠注意

水漏れ・けが・やけどなどを防ぐために

洗面ボウルは

禁止

■かたい物を落とさない
（破損によるけが・水漏れのおそれ）
•収納物の取り出し時は、特にご注意ください。

■ヒビが入ったまま使わない

寒冷地仕様の場合は

必ず実行

■凍結が予想されるときは、排水トラップ・水栓金具の水抜きを行う（P.10）
（破損による水漏れの原因）

電球形（LED/蛍光）ランプ・照明カバーは

禁止

■点灯中・消灯直後は、
電球形（LED/ 蛍光）ランプに触れない

必ず実行

■照明カバーは、確実に取り付ける
（落下による破損・けがのおそれ）

扉のずれ調整時は（P.9）

禁止

■電動ドライバーは使わない
•ねじが破損すると、扉などが落下します。

必ず実行

■落とさないように注意する
■調整後、ゆるめたねじは全て締める

長期間使わないときは

プラグを抜く

■電源プラグを抜く
（思わぬ事故の原因）
•抜くのが困難な場合は、ブレーカーを切ってください。

お手入れのときは

必ず実行

■引き出しの着脱、調整などを行う場合やキャビネット内のお手入れをする場合は、厚手の手袋を着用する
（手や指などをけがするおそれ）

その他、お使いのときは

禁止

■無理な力を加えない
•鏡・鏡のフレーム・洗面ボウル・扉・棚・取っ手などに、のる・ぶら下がる・物を掛けるなど。

■化粧鏡の上面に物をのせない
•照明カバーが外れます。

■取っ手や丁番にがたつきがあるまま、使わない
（落下による破損・けがのおそれ）

■丁番に注油しない
（油・溶剤が樹脂に付くと、本体・鏡止め具が割れて鏡が落下し、破損・けがのおそれ）

必ず実行

■収納トレイを外したときは、確実に取り付ける
•軽く引っ張って確認する。

■高齢の方や小さなお子さまが使うときは、付き添う
（転落・転倒・けがのおそれ）

使用上のご注意

破損などを防ぐために

■化粧品が付いたら、すぐにふく
（変色・破損の原因）

化粧鏡は

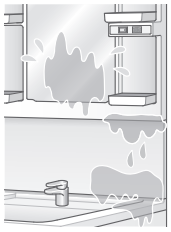

■鏡に冷水・熱湯をかけない
（漏電・鏡の破損の原因）

■水滴が付いたら、使用後に軽くふく
（腐食の原因）

■洗面化粧台と化粧鏡とバックパネルの接続部に、水をかけない（水漏れの原因）

■破損したまま使わない
（衝撃・温度の急変などにより、ワレが広がる原因）

■かたい物をぶつけない

■収納トレイを外したまま、使わない
（本体に化粧品が付くと、破損・変色の原因）

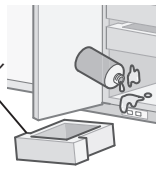

■落雷の可能性があるときは、電源プラグを抜いておく
•抜くのが困難な場合は、ブレーカーを切ってください。

洗面化粧台は

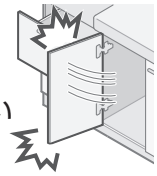

■扉を開けるときは、隣接する扉などを閉めてから開ける
•扉などにぶつかります。

■冷たい洗面ボウルに、急に熱湯を注がない
•水を少しためてから注いでください。

■排水栓に重い物をのせない（故障の原因）

より快適にお使いいただくために

■新築・改築後間もない場合は、十分に換気する
•ホルムアルデヒドには、高温になると放散される性質があるため、室温を高くしての換気・キャビネット内の水ぶきが効果的です。

■普段から通気・換気に配慮する
•特に、気温の高い夏や長時間密閉状態にしていたあとなどは、十分に換気してください。

ホルムアルデヒドについて

TOTOでは、お客様が安心してお使いいただけるように「ホルムアルデヒド放散量の少ない材料を採用」しています。

次のことにもご注意ください

■ラジオなどの電波受信機器は、蛍光灯（インバーター式）の近くで使わない（雑音の原因）

■洗面ボウルに水をためるときは、ぬるま湯を使うと結露が防げます
•冷水では、環境条件・時間により洗面ボウル裏面に結露することがあります。

変形・変色などを防ぐために

■ストーブなどを近づけない

■ヘアドライヤーの熱風を直接あてない

■金属製品を放置しない
•ヘアピン・かみそりの刃など。
（さびが取れなくなる原因）

■洗面ボウルのデッキ面に、ぬれた物・ビニールシートなどを長時間放置しない
（表面の膨れ・変色の原因）

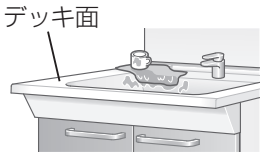

■洗面ボウルに、火のついたタバコを置かない

■化粧鏡本体に吸盤を貼らない

収納するときは

■ヘアドライヤー・ヘアアイロンは、熱いまま入れない

■重い物は、分散して入れる
（着脱底板の反りの原因）

■最大積載荷重以上の物を入れない
（P.2 各部のなまえと種類参照）

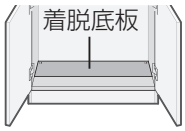

薬品・洗剤類は

■以下の洗剤・道具などは使わない

- ナイロン・金属たわし
- メラミンスポンジ　•ネット付きスポンジ
- 溶剤（シンナー・ベンジン・除光液・接着剤など）
- クレンザー（粉末や研磨力の強いもの）
- トイレ・タイル用の洗剤
- 塩素系・酸素系・酸性・アルカリ性の洗剤・漂白剤（排水管洗浄剤を除く）

（破損・水漏れ・変色・さびの原因）

■塩素系の薬品・洗剤類を収納するときは、キャップを閉める
（塩素ガス発生による、丁番・レールのさび、動作不良の原因）
•こぼれたら、すぐにふいてください。

■強い薬品がこぼれたら、すぐに水ぶきをし、ふき取る
•毛染め剤・養毛剤・パーマ液・うがい薬など。

■鎖等の金属部には、塩素系・酸性・アルカリ性洗剤を使わない
•カビ取り用洗浄液・ぬめり取り洗剤など。

こんな場合は

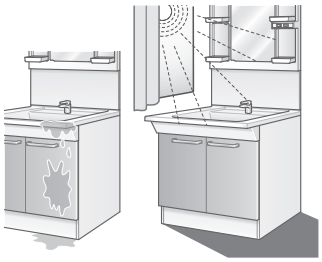

■キャビネット・キャビネットの下に水がかかったら、すぐにふく
（表面のはがれ・変形の原因）

■直射日光が当たる場合は、カーテンなどで遮る

使いかた

●タイプ・オプションの選択などにより、構成部品の種類や位置は異なります。
●水栓金具・機器類については、専用取扱説明書を参照してください。

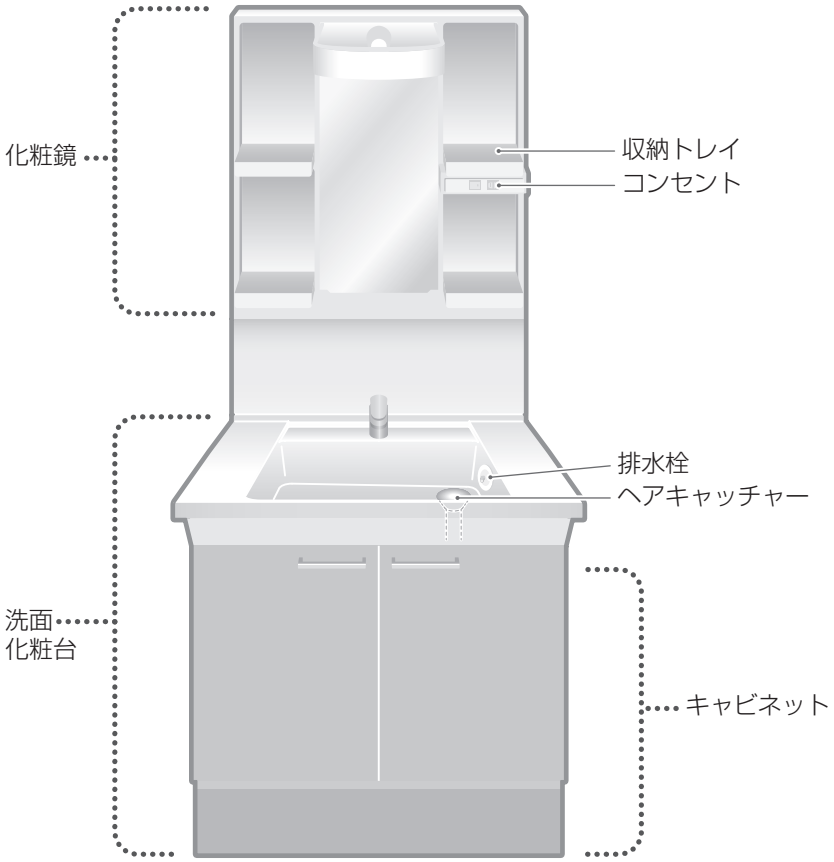

収納トレイ

取り外すことができます。

※収納物を取り出してから行ってください。
●取り付けるときは、取り外しと逆の要領で行ってください。

取り外す

■一面鏡タイプ

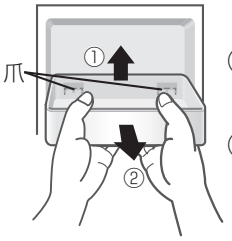

①トレイの奥を両手で持ち上げる
②手前に引いて取り外す

取り付ける

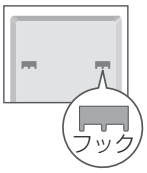

フックにかけカチッとはめ込む

排水栓

※大量に泡を流すとオーバーフロー穴から泡が出ることがありますが、異常ではありません。

水をためる

■排水栓

①排水栓を引っ張り外す
②排水口のヘアキャッチャーの上に置く
※置くだけで、水圧により水をためることができます。

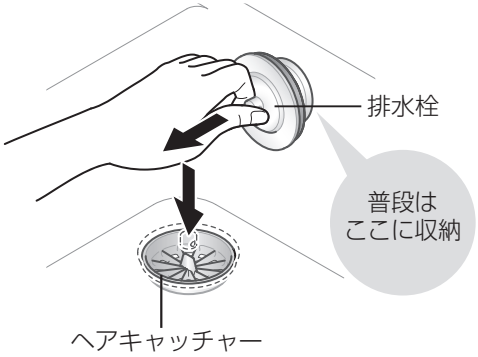

水を抜く

①排水口から引き抜く
②オーバーフロー穴前にはめる

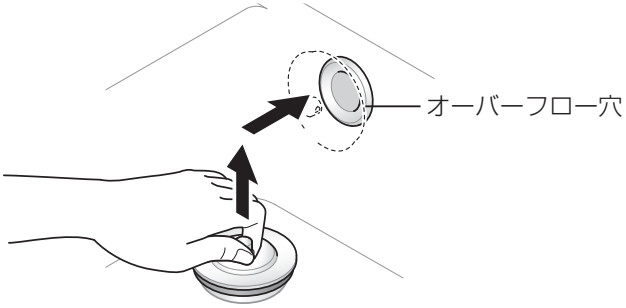

お手入れ

●タイプ・オプションの選択などにより、構成部品の種類や位置は異なります。
●水栓金具・機器類については、専用取扱説明書を参照してください。

日頃のお手入れポイント

サッと 水ぶきし、
からぶき仕上げを

汚れをためず、
こまめなお手入れで、
ラクラク、キレイに。

おすすめの道具

スポンジ　柔らかい布　ゴム手袋　布を巻いた割り箸　使い古しの歯ブラシ

おすすめの洗剤

洗剤の説明書を参照ください。

浴室/台所用中性洗剤

エチルアルコール（落ちにくい油性の汚れに。）※薬局で購入できます。

排水管洗浄剤（詰まり予防用・除去用）

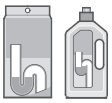

蛇口まわりのクリーナー（別売品）

TOTO商品 THYZ3※
希望小売価格：1,100円※（税抜）
（お買い求めは裏表紙へ）
※予告なく変更する場合があります。

使えない洗剤・道具など

- ナイロン・金属たわし
- メラミンスポンジ
- ネット付きスポンジ
- 溶剤（シンナー・ベンジン・除光液・接着剤など）
- クレンザー（粉末や研磨力の強いもの）
- トイレ・タイル用の洗剤
- 塩素系・酸素系・酸性・アルカリ性の洗剤・漂白剤（排水管洗浄剤を除く）

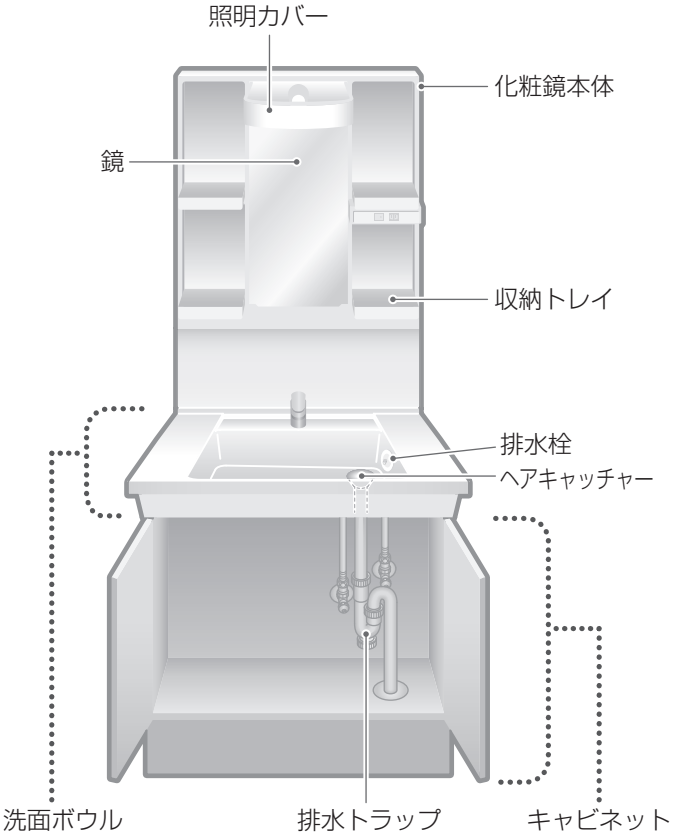

キャビネット・鏡・化粧鏡本体・照明カバー

浴室/台所用中性洗剤を付けた布でふく
→水ぶき→からぶきで仕上げる

- 細かい部分は、布を巻いた割り箸で。

収納トレイ

取り外して水洗いもしくは水ぶきする
→からぶきで仕上げる
・取り外しかた（P.6）

お手入れ

洗面ボウル

日頃のお手入れ

スポンジに浴室/台所用
中性洗剤を付けて洗う
→よく水洗いする

頑固な汚れ

エチルアルコールを
付けた布でふく

- 傷つかないか、目立たない所で試す。
- もらいさび[注1]の場合は、
  お湯をかけてあたためてから洗う。

注1　さびた金属製品のさびが付着すること。

排水栓・ヘアキャッチャー

取り外して汚れを取る
（ごみが詰まり、流れが悪くならないように）

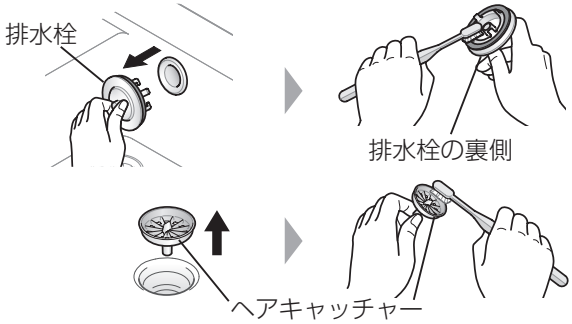

- ヘアキャッチャーを引き抜いて行う。
- 戻すときは、カチッとはめ込む。

排水トラップ

日頃のお手入れ

排水管洗浄剤（詰まり予防用）を使う

洗剤の説明書を参照ください。

- 2週間に一度のお手入れをおすすめします。

水の流れが悪いとき

排水管洗浄剤（詰まり除去用）を使う

洗剤の説明書を参照ください。

- 6ヵ月に一度のお手入れをおすすめします。

配管が詰まったとき

①水を受ける容器を置く
（たまった水 約140mlを受けるため）

②水抜きコックを開け、
異物・ごみを取る

③水抜きコックを手で締める
・工具は使わない。

④水を流し、漏れないか
確認する

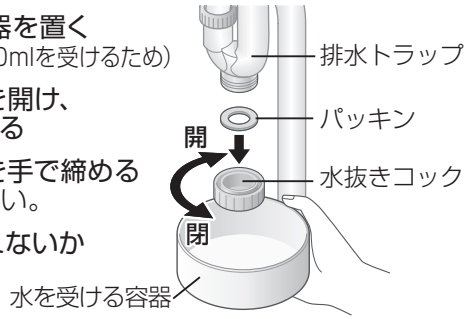

こんなときは

●タイプ・オプションの選択などにより、構成部品の種類や位置は異なります。

電球形（LED/蛍光）ランプがつかない、ちらつく・電球形（LED/蛍光）ランプの交換

■電球形（LED/蛍光）ランプの交換

1 照明スイッチを切り、照明カバーを外す

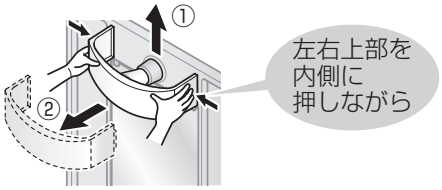

2 電球形（LED/蛍光）ランプを交換する

3 照明カバーを取り付ける

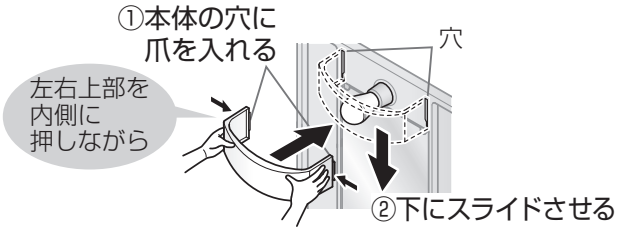

■交換用蛍光ランプ

鏡タイプ	間口	ワット数	市販品をお求めの場合					TOTOパーツセンターでお求めの場合の品番(P18)
			蛍光ランプ型番	タイプ	色	サイズ	口金	
一面鏡	600 750	12W	EFD15EN または EFA15EN	D形60Wタイプ15形※ または A形60Wタイプ15形	昼白色	外形（直径） 60mm以下 長さ116mm以下	E26	WN78326

※ご購入時にお取り付けしているタイプ

■交換用ＬＥＤランプ

鏡タイプ	間口	ワット数	市販品をお求めの場合					TOTOパーツセンターでお求めの場合の品番(P18)
			LED ランプ型番	タイプ	色	サイズ	口金	
一面鏡	600 750	4W	LDA4N-G 40W	40W形相当	昼白色	外形（直径） 55mm以下 長さ110mm以下	E26	WN78407

※電球形（LED）ランプは光の広がり方（配光）に特徴がありますので、注意書きをよくご確認のうえ、購入ください。
※電球形（LED/蛍光）ランプはいずれの光源色（昼白色、昼光色、電球色）も取付可能ですが、光源色により色合い明るさが異なります。

⚠注意 禁止 点灯中・消灯直後は、電球形（LED/蛍光）ランプに触れない（やけどのおそれ）

必ず実行 電球形（LED/蛍光）ランプの照明カバーは確実に取り付ける（落下による破損・けがのおそれ）

開き扉がずれているとき

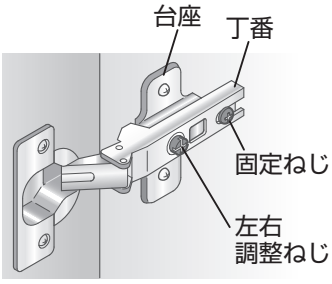

前後の調整

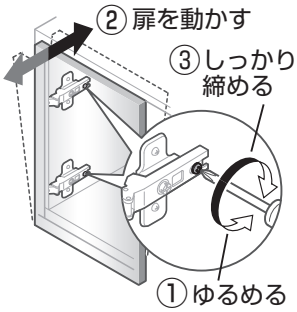

左右の調整

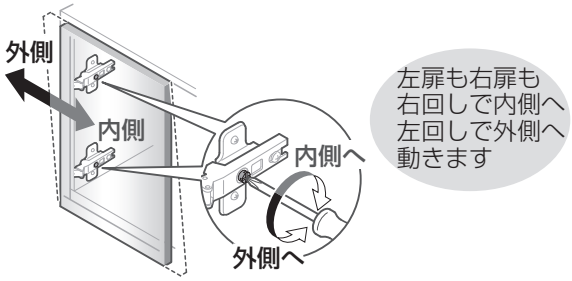

• 調整後、固定ねじをしっかり締める。

上下の調整

上下の調整はできません。

定期的な点検

経年劣化による重大事故を防ぎ、より長く、安全・快適にお使いいただくために、お客様ご自身で以下の点検を行ってください。

月に一度は「洗面化粧台全体の点検」をしましょう

不具合があったときは　TOTOメンテナンス(株)修理受付センター(TEL 0120-1010-05)かお求めの販売店へご連絡ください。

鏡

□**ひび割れ**（破損部への接触によるけが）

化粧鏡本体・バックパネル

□**ひび割れ**
（取付部品や収納物の落下によるけが）

□**がたつき**（化粧鏡の落下によるけが）
→取付工事店かTOTOメンテナンス(株)にご連絡ください。
（壁固定ねじがゆるんでいるおそれ）

収納トレイ

□**ひび割れ、爪の欠け**
（収納物の落下によるけが）

水栓金具・機器類

□**本体のがたつき**
（破損による水漏れ・キャビネット内の膨れ）

□**配管接続部(キャビネット内)からの水漏れ**（異臭、キャビネット内の膨れ）

- 逆止弁は、定期的に交換してください。 専用の取扱説明書を参照ください。

電源コード

□**傷み・挟み込み**（やけど・火災・感電）
→すぐに電源コードを抜く。

電源プラグ

□**ホコリの付着**（やけど・火災・感電）
→乾いた布でよくふく。

洗面ボウル

□**ひび割れ・欠け**
（水漏れによるキャビネット内の膨れ、変形・破損部への接触によるけが）

排水金具

□**損傷**（異臭・水漏れ、床の腐敗）

□**接続部(キャビネット内)からの水漏れ**
（異臭、キャビネット内の膨れ）

キャビネット

□**扉のがたつき・外れ・異音**
（扉の脱落などによるけが）
→がたつきは、調整する。(P.9)

凍結予防

寒冷地仕様の場合

準備：キャビネット内の物を出す。

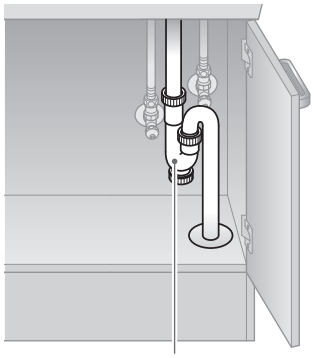

水栓金具の水抜き

水栓金具の専用取扱説明書「凍結予防の仕方」を参照ください。

排水トラップの水抜き

①水を受ける容器を置く
（たまった水 約140mlを受けるため）
②水抜きコックを開け、水を抜く
③水抜きコックを手で締める
- 工具は使わない。

- 電気温水器など、その他給水接続されている機器類は、その水抜きも行う。

専用の取扱説明書を参照ください。

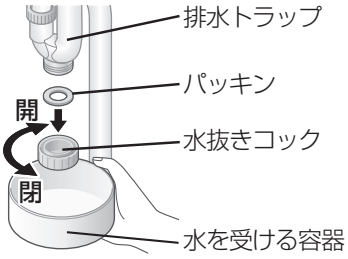

修理を依頼される前に

●水栓金具・機器類については、専用取扱説明書を参照してください。

	こんなときは	ご確認ください	参照ページ
照明	つかない	■電源プラグは、差し込んでいますか？ ■停電していませんか？ ■ブレーカーが落ちていませんか？	—
		→上記のいずれにも当てはまらない場合は、照明を交換する。	P.9
	つくまでに時間がかかる、つくまでの時間にばらつきがある、つき始めが暗い	■電球形蛍光ランプの場合は、通常の現象です。 （特に低温時は、つき始めが暗いことがあります）	—
	電球形蛍光ランプがちらつく	■電球形蛍光ランプの場合は、通常でも、つき始めは5秒程度ちらつく場合があります。 →上記以外の場合は、照明を交換する。	P.9
水・泡	水・湯が出ない	■止水栓は、開いていますか？ ■断水していませんか？	—
	水漏れする	■給水・給湯管・給水接続機器からの水漏れ： 止水栓を閉め、修理をご依頼ください。	裏表紙
		■排水管・排水トラップからの水漏れ： ナットや水抜きコックがゆるんでいませんか？ →しっかり締める。	—
		→それでも水が止まらない場合は、止水栓を閉めて修理をご依頼ください。	裏表紙
	水はねが多い、水量を調整したい	■水栓を水側・湯側全開にして、止水栓で水量を6～7L/分程度（500mlで約5秒）に調整する。	水栓金具専用取扱説明書
	排水の流れが悪い	■ヘアキャッチャーに、ごみが詰まっていませんか？	P.8
		■排水トラップのお手入れをする。	P.8
		→お手入れしても改善しない場合は、排水管洗浄剤（詰まり除去用）を使う。	P.8
	洗面ボウルの穴から泡が出る	■大量に泡を流すと、泡が出てくることがありますが、異常ではありません。	—
扉など	扉ががたつく	■ねじがゆるんでいませんか？ →しっかり締める。	P.9
	扉の取っ手ががたつく	■取っ手の裏のねじがゆるんでいませんか？ →しっかり締める。	—
	扉の前板がずれている	■ずれを調整する。	P.9

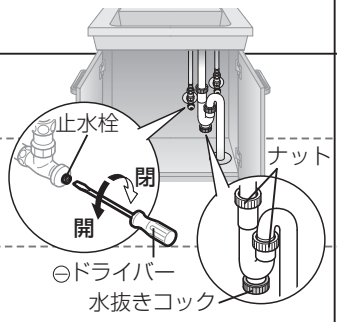

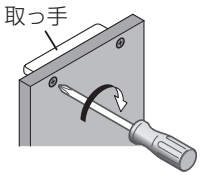

仕様

品番の確認のしかた

•化粧鏡・洗面化粧台
それぞれのラベルをご確認ください。

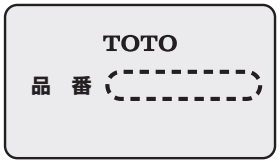

■一面鏡

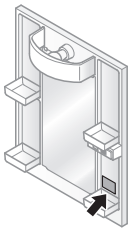

■洗面化粧台

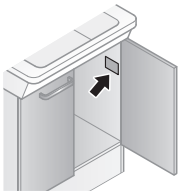

	化粧鏡	
タイプ	**一面鏡タイプ**（樹脂製バックパネル付き）	
品番	LMDB060/075B1GFG型	LMDB060/075B1GDG型
高さ	1800mm	
照明	電球型蛍光ランプ： 12W（インバーター式）×1個	電球型LEDランプ：4W×1個
本体	樹脂製	
エコミラー	○	
製品重量	間口600：4.3kg　間口750：4.7kg	

			洗面化粧台
タイプ			**2枚扉タイプ**
品番（製品重量）	エコシングル水栓	洗面ボウル高さ 800	LDDB060/075型 間口600：20.7kg 間口750：21.5kg
キャビネット			木製
洗面ボウル	材質		人工大理石製（不飽和ポリエステル系樹脂）
洗面ボウル	容量		LDDB060型：約7.0L LDDB075型：約8.5L
排水金具			ゴム栓式（ヘアキャッチャー付き）
排水トラップ			水抜き付きハード管、排水トラップ
扉			木製扉化粧仕上げ

部品の交換・買い換えのご案内

TOTOパーツセンターにご相談いただける交換部品

- 品番･仕様･希望小売価格は、予告なく変更する場合があります。(詳細は、TOTOパーツセンターまでお問い合わせください)
- 水栓金具の部品については、専用取扱説明書を参照してください。

(希望小売価格:税抜)

		品　番	ワット数	希望小売価格
電球形 蛍光ランプ		WN78326	12W	¥1,000
電球形 LEDランプ		WN78407	4W	¥6,500

		品　番	希望小売価格
照明カバー	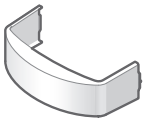	WN82408W	¥680

		品　番	希望小売価格
排水栓		WN87354W	¥500
排水栓用ヘア キャッチャー		WN87242	¥100

		品　番	幅(mm)	希望小売価格
収納トレイ (一面鏡用)	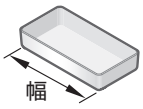	WN82214	119	¥1,260
		WN82215	194	¥1,990

届いた部品を返品･交換するとき

商品到着後8日以内にTOTOパーツセンターまでご返送ください。

■交換部品の不良などによる場合

送料はTOTOパーツセンターが負担し、商品を送付させていただきます。

■お客様のご都合による場合

送料はお客様負担となります。また、お客様の元で、汚れたり破損した商品や、一度ご使用になられた商品の返品･交換はいたしかねます。ご了承ください。

TOTOメンテナンス(株)TOTOパーツセンター　TEL 0120-8282-55

BL品（BLマーク証紙貼り付け品）のみ対象となります。

優良住宅部品保険制度について

①ＢＬマークの証紙の貼付がされている製品には、部品および施工の瑕疵（かし）ならびにその瑕疵に起因する損害に対する保険がついています。
（優良住宅部品瑕疵責任保険・損害賠償責任保険）

②施工説明書で指示された方法に適合する据付工事をおこなった場合に、その施工に起因する損害賠償責任を負う際には、その施工者は上記保険金の請求ができます。

③保険の対象と期間は次の通りです。
洗面器の防水機能・水栓の胴体及びキャビネット本体の剛性……　５年間
上記以外の部分または機能（施工の瑕疵を含む）……　２年間

④詳しくは、一般財団法人ベターリビングホームページでご確認ください。
（http：//www.cbl.or.jp/）

TOTO

保証書

本書は、本書記載の修理規定に則り無料修理を行うことをお約束するものです。
お引き渡し日から下記期間中、故障が発生した場合は本書をご提示のうえ、取付店・販売店またはTOTOメンテナンス(株)修理受付センター(〒105-8306 東京都港区海岸1-2-20 汐留ビルディング TEL:0120-1010-05 FAX:0120-1010-02)に修理をご依頼ください。尚、機器類や水栓金具などについては、専用の保証書がありますので別途提示ください。また、お客様が独自に取り付けられた他社製機器の修理につきましてはお受けいたしかねます。

お客様	おなまえ　様	品名	化粧鏡・洗面化粧台 LDDB 型・LMDB 型
	おところ ㊥		
販売・取付店	㊥　Tel　㊞	保証期間	お引き渡し日から2ヵ年 BL認定品は洗面器の防水機能・水栓の胴体及びキャビネット本体の剛性について5ヵ年保証です。
お引き渡し日	年　月　日		

★お客様へ　この保証書をお受け取りになるときに、お引き渡し年月日、取付店・販売店が記入、押印してあることを確認してください。
この保証書は再発行いたしませんので紛失しないよう大切に保存してください。

〈無料修理規定〉

❶ 取扱説明書、本体貼り付けラベルなどの注意書きに従った正常な使用状態で故障した場合には、表記の期間無料修理いたします。
❷ 保証期間内に故障して無料修理を受ける場合は、取付店・販売店にご依頼のうえ、出張修理に際して本書をご提示ください。
❸ ご転居の場合は事前に取付店・販売店にご相談ください。
❹ ご贈答品などで本保証書に記入してある取付店・販売店に修理がご依頼できない場合には、お客様相談室または修理受付センターにご相談ください。
❺ 保証期間内でも次の場合には、有料修理になります。

イ 使用上の不注意、過失による不具合および不当な修理や改造による故障および損傷。
ロ お引き渡し後の移設などに起因する故障および損傷。
ハ 火災・地震・水害・落雷・凍結・その他の天災地変、公害やガス害(硫化水素ガス)、塩害、異常電圧による故障および損傷。害虫や小動物による故障および損傷。
ニ 指定以外の電源(電圧・周波数)の使用および異常水質による故障および損傷。
ホ 一般家庭以外(例えば業務用・車輌・船舶への搭載)に使用された場合の故障および損傷。
ヘ 砂やごみかみによる不具合およびパッキン・コーキングなど消耗品の損傷。
ト 電球など、消耗部品の交換。
チ 日常のお手入れ箇所。
リ 取り付け上の不注意、過失による場合。
ヌ 本書の提示がない場合。
ル 本書にお客様名、取付店・販売店、お引き渡し日の記入のない場合、あるいは字句を書き替えられた場合。
ヲ 他社製機器に起因する故障および損傷。
ワ 経年変化または使用に伴う磨耗、さび、カビ、変質、変色そのほか類似の事由による場合。
カ 傷などの外観の不具合で、お引き渡し時に申し出の無かったもの。
ヨ 建築躯体の変形など対象商品本体以外の不具合に起因する故障および損傷。
タ 適切な使用、維持管理がなされなかったことに起因する故障および損傷。

例えば
- 塩素系の洗剤、漂白剤、ぬめり取り剤ならびに温泉水、地下水などの使用によるカウンターのさびや腐食
- 扉丁番の固定ねじがゆるんだままで使用された際の扉の外れ　●給水管・排水管の詰まり　●キャビネット、扉、カウンターなどの汚れ

レ 第3者による管理上、メンテナンス上などの不備に起因する不具合。

例えば
- ハウスクリーニング業者が指定の洗浄剤以外のクリーニング剤を使用してカウンター、扉などに変色や腐食が生じた場合、また、禁止されている方法で洗浄剤などを噴霧あるいは塗布したことによって機器の作動不良が発生した場合
- 浄化槽の洗浄剤から発生するガスによる金属部品の腐食

ソ お買い上げ時に実用化されていた技術では予防することが不可能な現象またはこれが原因で生じた事故による場合。
ツ 保証期間経過後に申し出のあったもの、または保証該当事項の発生後、速やかに申し出のなかったもの。

❻ 本書は日本国内においてのみ有効です。
❼ 本書は再発行しませんので紛失しないよう大切に保存してください。
❽ 無料修理により取り外された部品・商品は、TOTO(株)の所有となります。
❾ 取り付け作業時の不注意・過失によるお問い合わせは取付店・販売店にご連絡ください。

〈サービス記録〉

年月日	サービス内容	担当者

※この保証書は本書に明示した期間、条件のもとにおいて無料修理をお約束するものです。したがってこの保証書によってお客様の法律上の権利を制限するものではありません。保証期間経過後の修理などについてご不明の場合は、当社お客様相談室または修理受付センターにお問い合わせください。

TOTO株式会社

〒802-8601　福岡県北九州市小倉北区中島2-1-1
お客様相談室　TEL 0120-03-1010　FAX 0120-09-1010

アフターサービスのご案内

保証書

※P.15が保証書になっています。

●保証書の内容に従って保証されています。
お引き渡し日・販売店・取付店が記入、押印してあることをご確認ください。
また、保証書の内容をよくお読みのうえ、大切に保管してください。

●保証期間は保証書をご確認ください。

保証について

●保証期間中は保証書の規定に従って、修理をさせていただきます。
保証期間内でも有料になることがありますので、保証書の内容をよくご確認ください。

※無料修理により交換された交換前の部品・商品はTOTO(株)の所有となります。

●修理すれば使用できる商品についてはご希望により有料で修理させていただきます。

補修用性能部品の供給期間

●補修用性能部品(注1)の供給期間は製造中止後10年です。

(注1)パッキンなどの機能維持に不可欠な部品で、使用期間中に取り替えの必要が発生する可能性の大きいもの

※水栓金具・機器類など 専用 取扱説明書を参照ください。

※扉の面材については、製造中止後、2年の供給期間としております。
供給期間経過後は、新シリーズの扉にて
供給させていただきますので、ご了承ください。

※商品のモデルチェンジなどにより、予告なく商品を製造中止とする場合がありますので、あらかじめご了承ください。

修理依頼について

●各商品に付属されている「取扱説明書」をもう一度ご確認ください。ご相談の際は、次のことをご連絡ください。

❶ ご住所・ご氏名・お電話番号
❷ 品番(P.12 品番の確認のしかた参照)
❸ お引き渡し日
❹ 故障の内容(できるだけ詳しく)
❺ 訪問ご希望日

修理料金のしくみ
〈TOTOメンテナンス(株)にご依頼の場合〉

修理により商品の機能が維持できる場合には、
ご要望により有料にて修理をさせていただきます。

標準修理料金は 技術料 + 部品代 + 訪問料 で構成されています。

※ただし、補修用部品の保有期間が経過している商品は、修理できない場合がございます。

※機器類など専用の保証書があるものについては、料金体系が異なります。

修理を依頼する前に「修理を依頼される前に」(P.11)をご確認ください

修理・取り扱いのご相談は まずお求めの取付店・販売店へ

取付店・販売店　　〒

電話　　ー

転居や贈答品などでお求めの取付店・販売店へご相談できない場合は、商品名・品番をご確認のうえ、下記TOTO窓口までお問い合わせください。

お客様専用窓口

商品のお問い合わせは

TOTO(株)お客様相談室へ

TEL 0120-03-1010
FAX 0120-09-1010
受付時間：9:00～17:00
(夏期休暇・年末年始を除く)

修理のご用命は

安心・信頼の **TOTOメンテナンス(株) 修理受付センターへ**

ホームページ　http://www.tom-net.jp/
TEL 0120-1010-05
FAX 0120-1010-02
受　　付：年中無休
受付時間：8:00～19:00
訪問修理：年中無休（一部地域を除く）
営業時間：9:00～18:00

交換部品・別売品のご購入は

TOTOメンテナンス(株) TOTOパーツセンターへ

TEL 0120-8282-55
FAX 0120-8272-99
受付時間：平日 9:00～18:00
土・日・祝日 10:00～18:00
(夏期休暇・年末年始を除く)

※インターネットでの部品購入は
TOTOWebショップへ（24時間受付）
http://www.toto.jp/ec/html/index.htm

お客様からお預かりした個人情報は、関連法令および社内諸規定に基づき慎重かつ適切に取り扱います。
詳細はTOTOホームページをご覧ください。

TOTO株式会社
TOTOホームページ　http://www.toto.co.jp/

2018.4
WN06J21