システムJシリーズフロアキャビネット取付説明書

製品の機能が十分発揮されるように、この取付説明書の内容にそって正しく取付けてください。

☆工事寸法

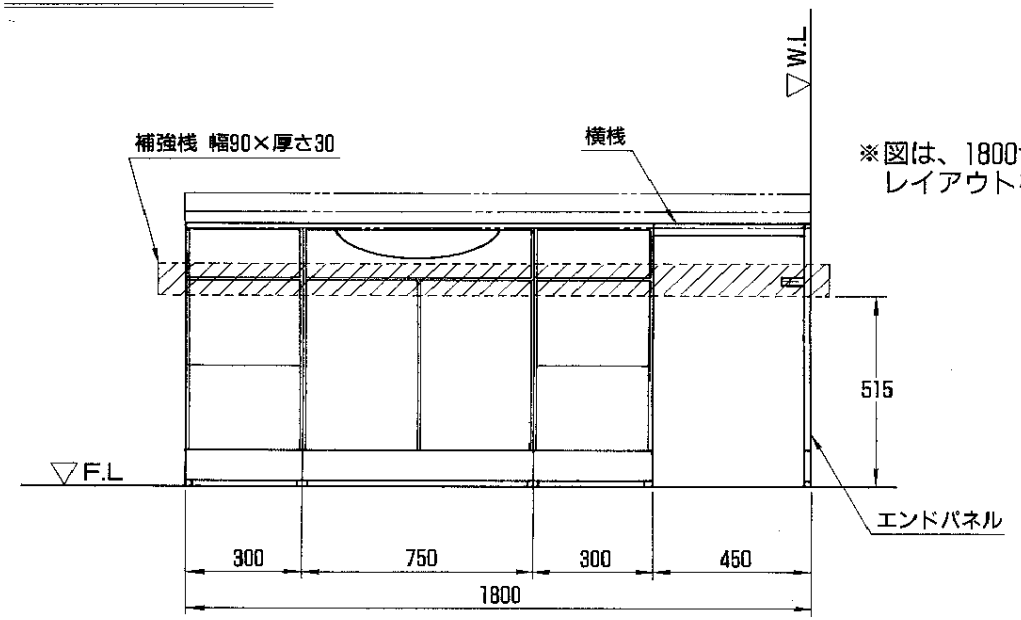

☆設置上の注意

- 湿気の多い場所では、木部が膨潤するおそれがありますので設置はしないでください。特に浴室内には、設置しないでください。
- 直射日光にさらされる場合は必ずカーテンなどでさえぎってください。
- エンドパネルは下図のように壁側又はミドル・トールキャビネット側に取付けてください。

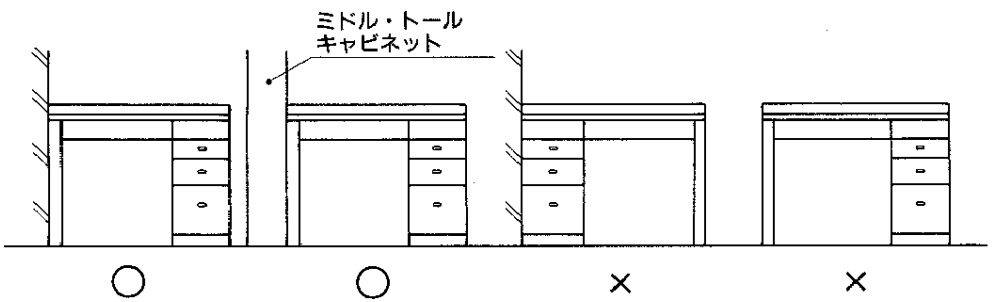

☆取付前の準備

- 給水・給湯管・排水管を所定の位置に取出してください。

Sトラップの場合

仕上げ面より約30㎜立上げてください。
(排水管はVU40・VU50または、VP40・VP50をご使用ください。)

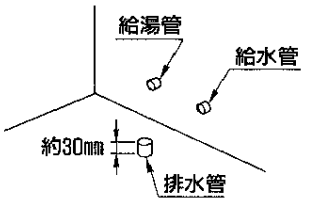

Pトラップの場合

あらかじめ別途購入された排水金具用アダプタをはんだ付けしてください。

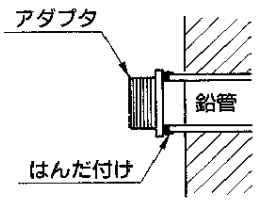

※排水管と仕上げ面の取出し穴にすきまがある場合は、メジシールでシールしてください。

- キャビネットの壁固定部分には、壁面に補強桟を入れてください。

☆付属部品明細

●エンドパネル

	名　　称	数 量
1	(壁 / カウンター) 固定金具	2個
2	床固定金具	1個
3	固定金具用木ねじ(φ4.5×16)	2本
4	床固定金具用化粧木ねじ(φ4.5×16)	2本
5	(壁 / カウンター) 固定用木ねじ(φ4.5×35)	2本
6	床固定用化粧木ねじ(φ5.0×25)	2本

●横桟

	名　　称	数 量
1	横桟固定金具	2個
2	固定金具用木ねじ(φ4.5×16)	4本

☆あらかじめ必要な電気工事(必ず電気工事店にて工事してください。)

※足元温風機付タイプの場合は、あらかじめ下記のような電気工事を行ってください。
- 電源は、交流100V(50/60Hz)、温風機消費電力510Wに適した配線をしてください。

※総消費電力が2000Wを超える場合は別配線を引いてください。
- 漏電による感電防止のため、アース工事を行ってください。(第3種接地工事)
- 埋込アースターミナル付接地コンセントを所定の位置に取付けてください。

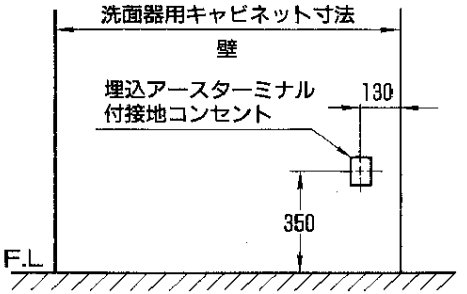

●フロアキャビネット

	名　　称	製品サイズ及び数量							
		150サイズ ML01タイプ	150サイズ ML05タイプ	300サイズ 扉・引出しタイプ	450サイズ 扉・引出しタイプ	450サイズ ヘルスメーター付	450サイズ 脱衣カゴタイプ	450サイズ ワゴンタイプ	600サイズ スツールタイプ
1	壁固定用木ねじ(φ4.5×50)	1本	1本	2本	2本	2本	2本	2本	2本
2	上下連結用木ねじ(φ4.5×16)	2本	2本	4本	4本	4本	4本	6本	4本
3	連結用木ねじ(φ3.1×25)	2本	2本	2本	2本	2本	2本	2本	2本
4	仕切板	2個	3個	—	—	—	—	—	—
5	仕切板	—	1個	—	—	—	—	—	—
6	固定金具	—	—	2個	2個	2個	2個	4個	2個
7	ヘルスメーター	—	—	—	—	1個	—	—	—
8	ご愛用のしおり・保証書	—	—	—	—	1冊	—	—	—
9	床固定用木ねじ(φ4.5×35)	—	—	—	—	—	—	2本	—
10	床固定金具用化粧木ねじ(φ4.5×16)	—	—	—	—	—	—	—	4本
11	床固定用化粧木ねじ(φ5.0×25)	—	—	—	—	—	—	—	4本
12	床固定金具	—	—	—	—	—	—	—	2個
13	化粧キャップ	—	—	—	—	—	—	—	2個

● 洗面器用フロアキャビネット

	名　　称	ML01タイプ		ML05タイプ		ML03タイプ			
		750～900サイズ		750～900サイズ		1000サイズ		1200サイズ	
		ノーマル	足元温風機付	ノーマル	足元温風機付	ノーマル	足元温風機付	ノーマル	足元温風機付
1	壁固定用木ねじ(φ4.5×50)	2本	2本	2本	2本	2本	2本	2本	2本
2	カウンター固定用木ねじ(φ4.5×16)	4本	4本	4本	4本	4本	4本	4本	4本
3	連結用木ねじ(φ3.1×25)	2本	2本	2本	2本	2本	2本	2本	2本
4	カウンター固定金具	2個	2個	2個	2個	2個	2個	2個	2個
5	ご愛用のしおり	1冊	2冊	1冊	2冊	1冊	2冊	1冊	2冊
6	保証書	—	1枚	—	1枚	—	1枚	—	1枚
7	給水ふた	2個	2個	2個	2個	2個	2個	2個	2個
8	排水ふた	1個	1個	1個	1個	1個	1個	1個	1個
9	防臭栓	1個	1個	1個	1個	1個	1個	1個	1個
10	ふた用木ねじ(φ3.0×12)	7本	11本	7本	11本	7本	11本	7本	11本
11	幕板カバー	1個	1個	—	—	1個	1個	1個	1個
12	幕板カバー固定用木ねじ(φ3.0×16)	5本	5本	—	—	6本	6本	6本	6本
13	スキマパッキン	1個	1個	1個	1個	1個	1個	1個	1個
14	足元温風機	—	1台	—	1台	—	1台	—	1台
15	コンセントふた	—	1個	—	1個	—	1個	—	1個
16	スライドラック	—	—	—	—	1個	1個	—	—
17	トレー	—	—	—	—	2個	2個	—	—

☆取付要領

①キャビネットの仮置き

●レイアウトに沿ってキャビネットを仮置きしてください。
(その際、アジャスターを調整して水平を水準器で確認してください。)

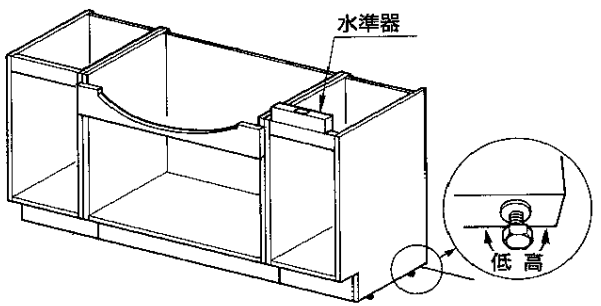

②カウンター固定金具の取付け

●カウンターを仮置きし、カウンター裏面についている補強桟に合わせて、カウンター固定金具をキャビネット側板内面の下穴位置に取付けてください。
※カウンター固定用アングルは750サイズ洗面器用キャビネットに取付ける場合のみ長手方向を縦にしてください。
(但し、150サイズフロアキャビネットにはカウンター固定金具は、あらかじめセットされていますので取付不要です。)

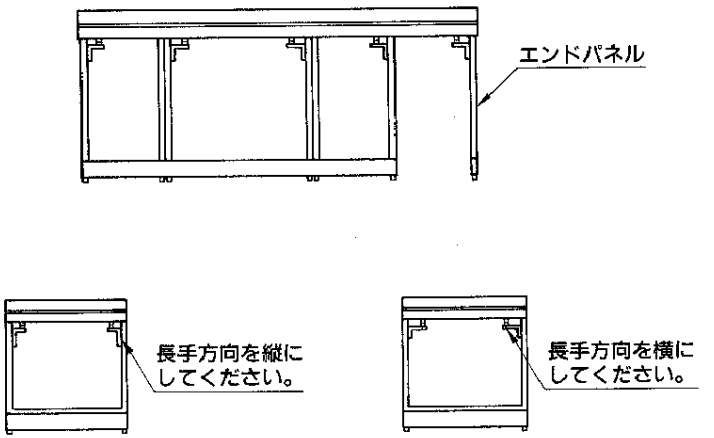

③洗面器用フロアキャビネットの給・排水穴あけ

●洗面器用キャビネットは現場の給・排水位置に合わせて給・排水穴をあけてください。
穴あけは自由キリを使うと便利です。

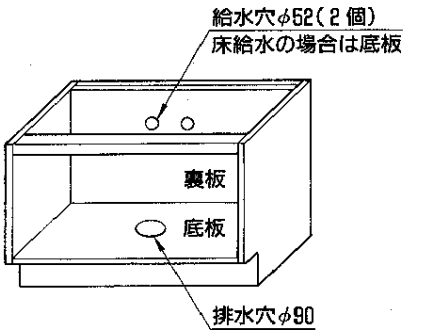

④足元温風機の取付け（足元温風機付のみ）

- コンセント位置に合せ穴（縦100㎜横60㎜）をあけてください。
- コンセント穴に付属のコンセントふたを木ねじで固定してください。
- 足元温風機を付属の木ねじで蹴込板に固定してください。

※温風機用コード及びアース線をあらかじめ排水穴よりキャビネット内に引出しておいてください。

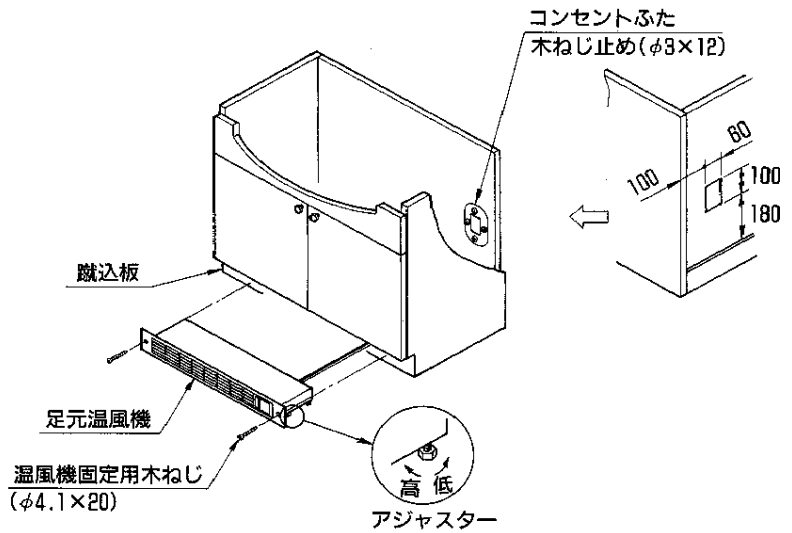

⑤エンドスペーサーの取付け（別売品）

- レイアウトによりエンドスペーサーの必要な場合は、次の要領でエンドスペーサーを取付けてください。
- フロア用エンドスペーサー：ＬＥＪ25ＮＢ

(1)エンドスペーサーを取付けるキャビネットを所定の位置に仮固定してください。
(2)壁との隙間ℓ寸法を測定し、エンドスペーサーをℓ寸法にカットしてください。
※ℓ寸法は最大25㎜です。
※エンドスペーサーはカッター又は万能バサミでカット可能です。
(3)仮固定したキャビネットを取外しカットしたエンドスペーサーをキャビネット側面にエンドスペーサー用木ねじで取付けてください。

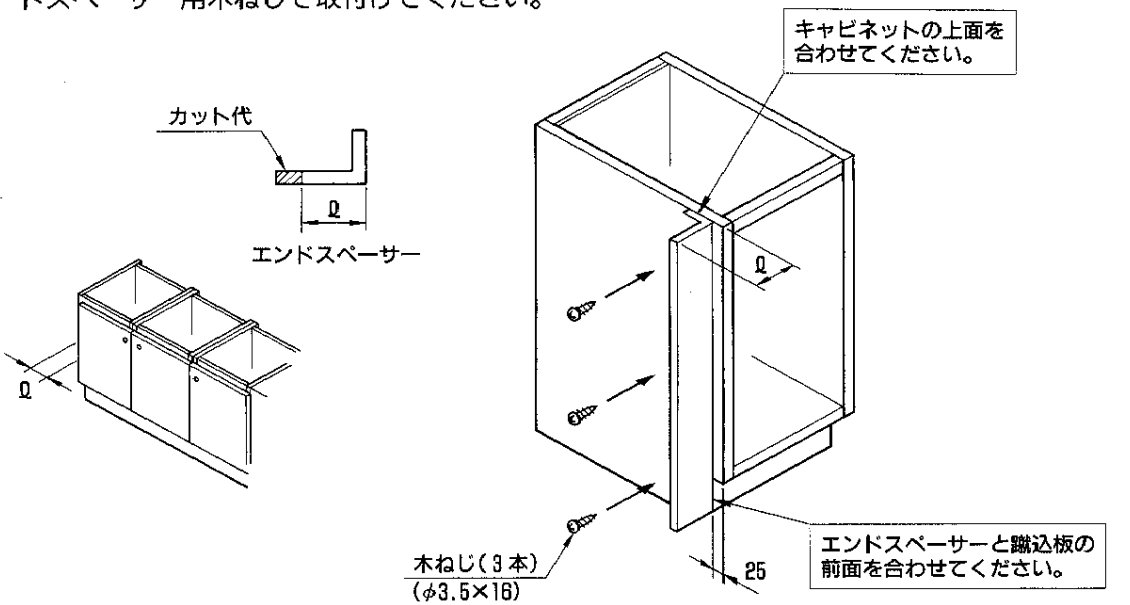

⑥キャビネットの取付け

●付属の木ねじで壁及び床に固定してください。
※タイル・コンクリート壁の場合は、現物に合わせて木ねじ位置に下穴をあけ、木ねじ用プラグを打ち込んでおいてください。

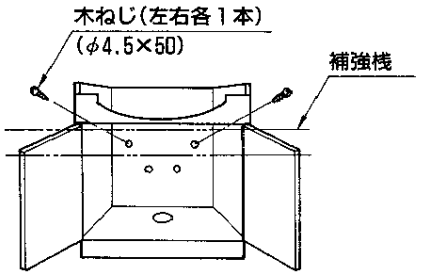

●キャビネットの内側より連結用木ねじで隣接するキャビネットと2ヵ所固定してください。

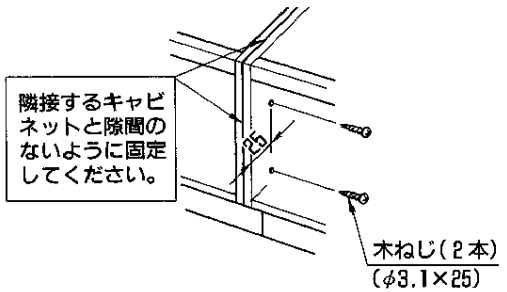

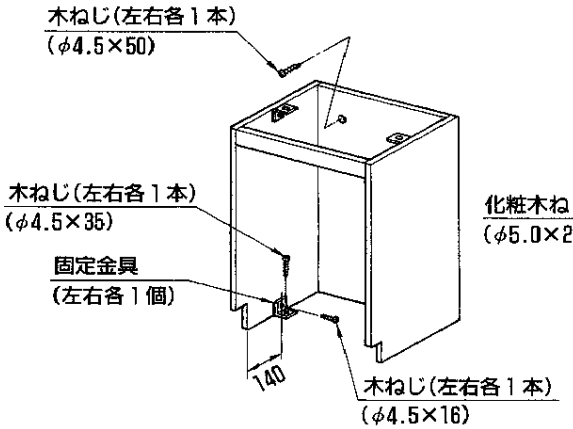

〈ワゴンキャビネットの場合〉

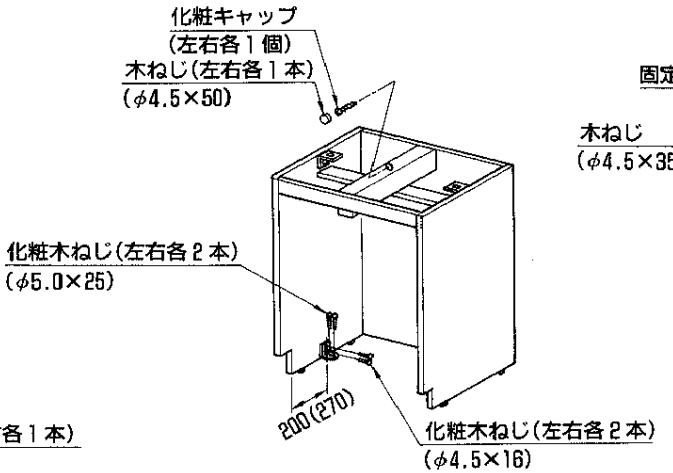

〈スツール用キャビネットの場合〉

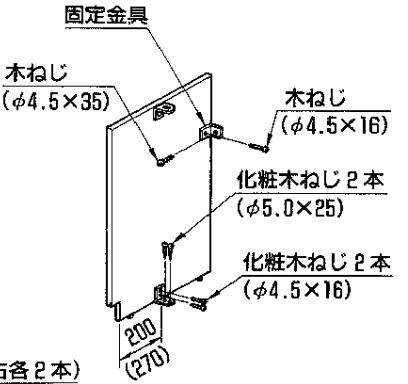

〈エンドパネルの場合〉

※(　)寸法の取付位置は、ストレートタイプを示す。

⑦幕板カバーの取付け

- ML01(異形カウンター)・ML03(ツインボール用異形カウンター) 専用洗面器用フロアキャビネットは同梱の幕板カバーを木ねじで幕板に固定してください。
- 幕板と幕板カバーにすき間が生じないように、固定してください。

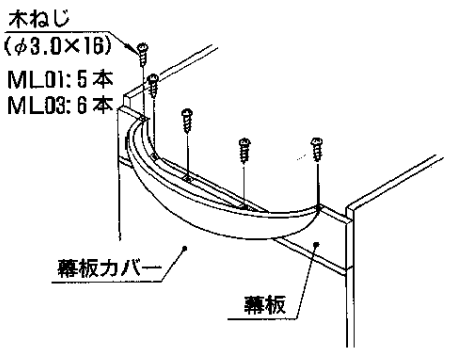

⑧扉の調整方法

- 扉の調整は次の要領で行ってください。

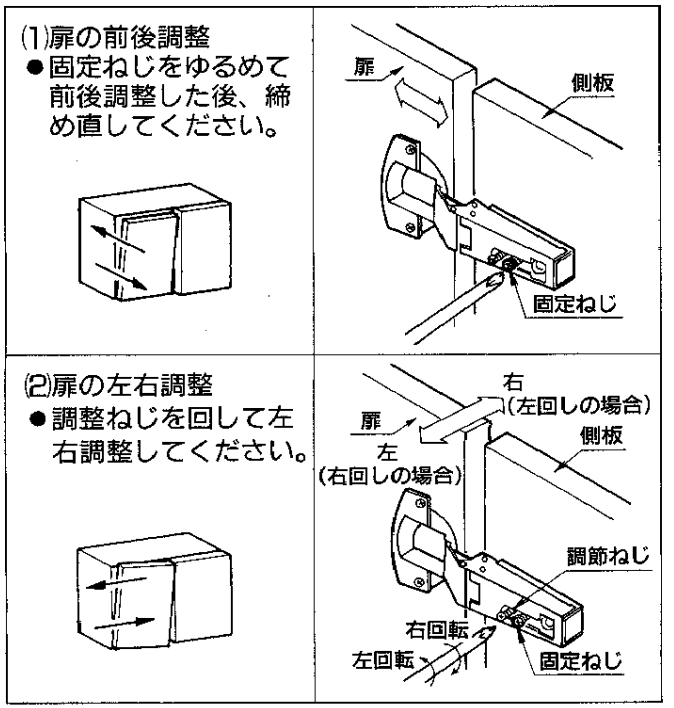

⑨横桟のカット

- 横桟を取付けるフロアキャビネット間の間口寸法を測定してください。

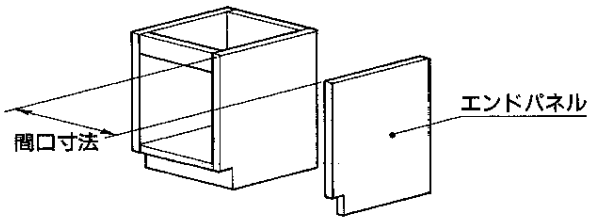

- 間口寸法に合わせて横桟をカットしてください。

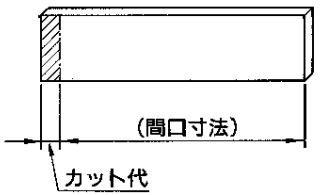

⑩横桟の取付け

● 横桟のケガキ線に合わせて取付金具を木ねじで所定の位置に取付けてください。

● 横桟を左右キャビネットに木ねじで所定の位置に固定してください。

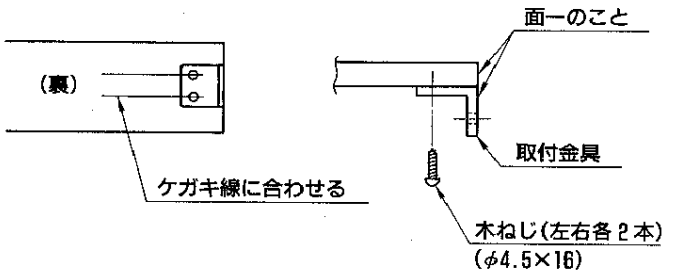

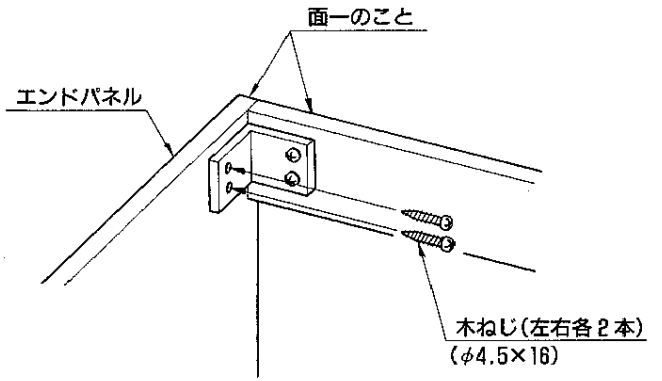

⑪洗面器の取付け

● 洗面器の取付けについては、カウンターに同梱されている「取付説明書」をご参照ください。

⑫カウンターの取付け

- カウンターを設置し、フロアキャビネット内側から木ねじ(フロアキャビネットに付属しています)で固定してください。
  (ニースペース板もセットされる場合には、ニースペース板の取付けが、完了してからカウンターを取付けてください。)
- 連結板がつく場合は、支持金具をカウンターと壁の間に差し込んでカウンターを固定してください。

ML01タイプ

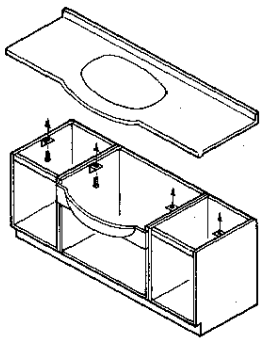

ML03タイプ

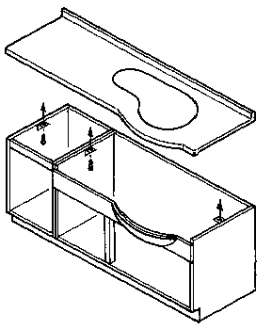

ML05タイプ

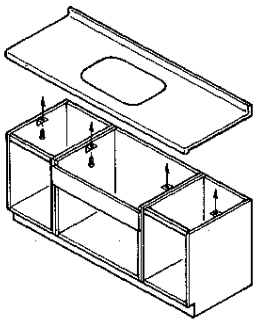

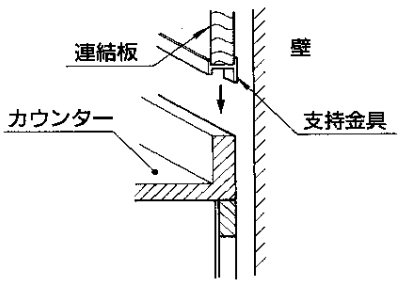

※支持金具をカウンターと壁の間に差し込む際カウンターを傷つけないように注意してください。

⑬洗面器固定ボルトの調整

- カウンターを設置した後、洗面器固定ボルトを⊕ドライバーで押し上げ洗面器に軽く当たるように調整してください。

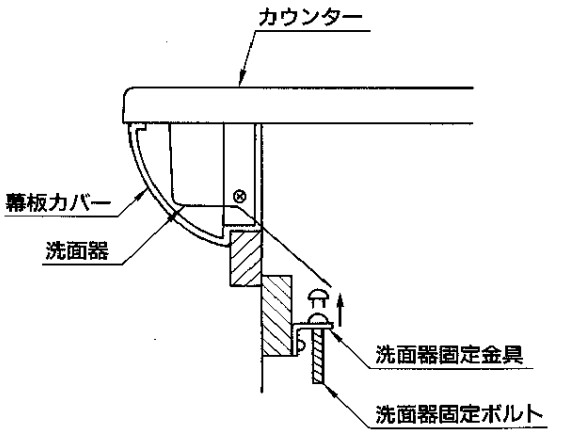

⑭止水栓の取付け

● 止水栓は工具で十分に締付けてください。

壁給水の場合

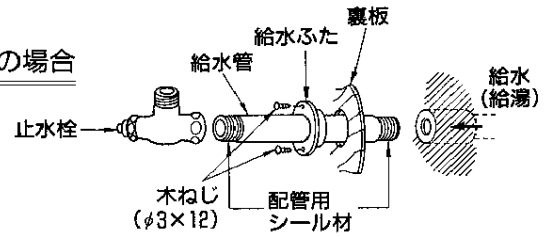

床給水の場合

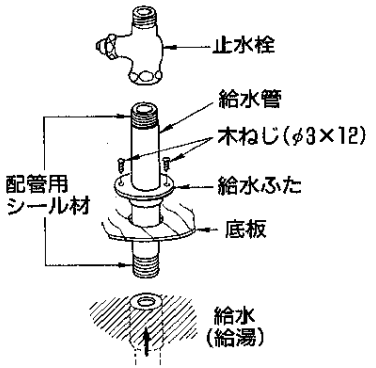

⑮水栓金具の取付け

● 水栓金具の取付けについては、水栓金具に同梱されている取付説明書をご参照下さい。

⑯排水トラップの取付け

● Sトラップの場合は、排水管に防臭栓をはめてトラップを差込んでください。

● 集合住宅、高層住宅の場合、排水管とトラップをアダプタ(別売T1122〈R1¼〉)で確実に接合してください。

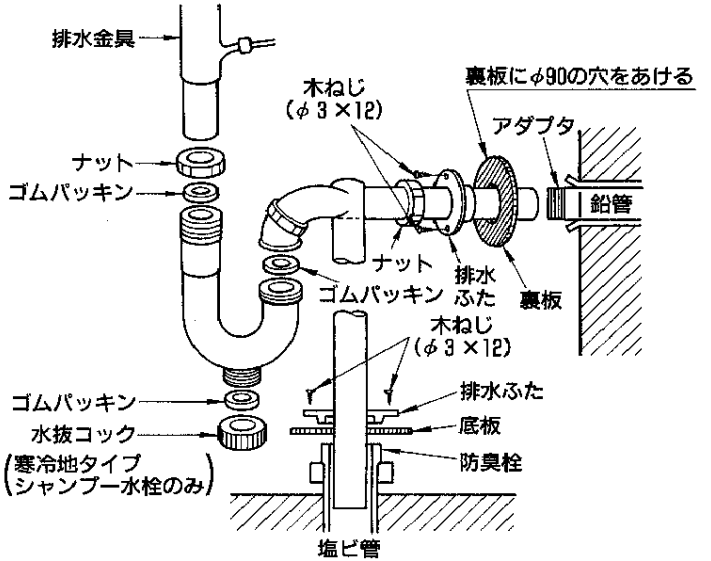

※足元温風機付タイプの場合、排水ふたに温風機コード用の切欠きを裏面よりナイフなどでカットしてください。

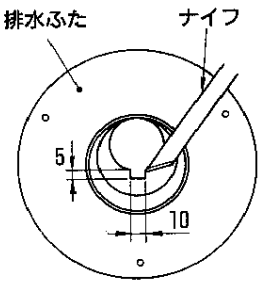

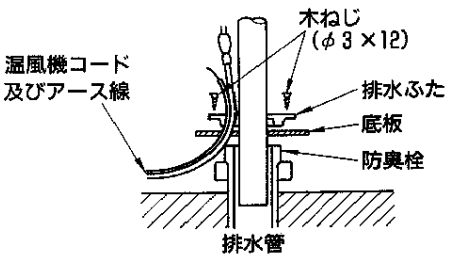

⑰壁との処理方法

●カウンターと壁の突合わせ部をメジシール(YG902)にてシールしてください。

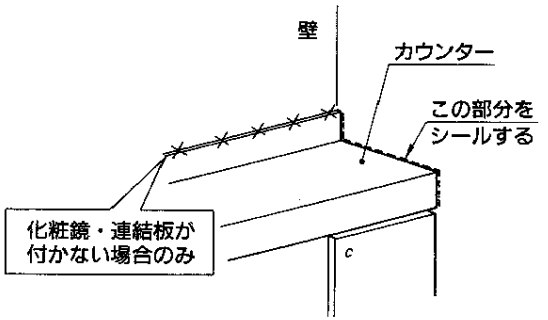

⑱アースの接続と通電確認(足元温風機付のみ)

(1)アース線をアースターミナルに接続してください。
(2)通電確認を次の方法で行ってください。
①温風機の差込プラグを、100V用コンセントに差込み、温風機の電源スイッチを入れてください。通電ランプが点灯し温風が出れば、正常です。
②温風機の電源スイッチを「切」にすると、通電ランプは消えます。
③設置後、長期間使用されない場合は、差込プラグを抜いてください。

☆寒冷地タイプの水抜方法

●寒冷地タイプの場合は器具内の水を抜くため、水抜コックを設けております。凍結のおそれのある時期に施工された場合は、別途設備された水抜栓の操作と合わせて次の要領で水抜きをしておいてください。また、お客様にも水抜方法をご指導ください。

〈水抜手順〉
①水栓金具の水抜き(水栓金具に同梱の取付説明書をご参照ください。)
②排水トラップの水抜コックを開いてください。
※水抜き後は、必ず水抜コックを強く締めてください。

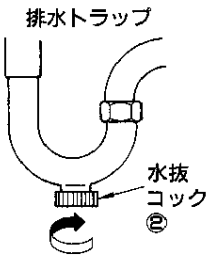

☆取付完了後の確認と清掃

●通水し、配管接続部に水漏れがないことを確認してください。
●キャビネットが壁に完全に固定されているか確認してください。
●製品の清掃は、中性洗剤をしみこませた布、またはスポンジでふき取ってから水ぶきしてください。
シンナー・ベンジンなどの使用は表面を変色・変質させますので、絶対に使用しないでください。